SCHÉMATA ZAPOJENÍ – kotle s Bosch Heatronic 3 a výše

Kotel se zásobníkem, ekvitermním regulátorem CW 100, jeden otopný okruh

Zapojení cirkulačního čerpadla ZP z řídící desky kotle je možné pouze u kondenzačního kotle CerapurComfort a CerapurSmart.

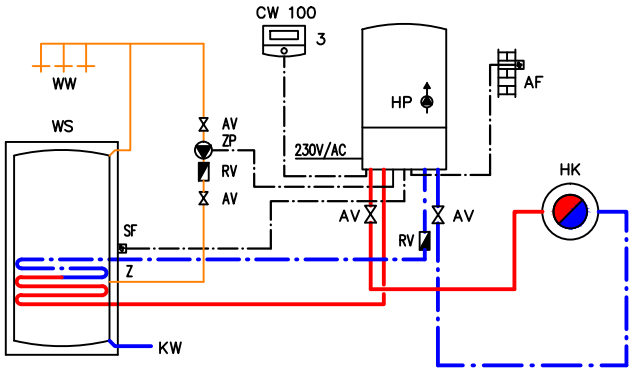

LEGENDA:

AV	uzavírací armatura
CW 100	ekvitermní regulátor
HK	otopný okruh
HP	čerpadlo vytápění (primární okruh), max. 200W
KW	vstup studené vody
RV	zpětný ventil
SF	čidlo teploty zásobníku
WS	zásobník teplé vody
WW	výstup teplé vody
Z	cirkulace
ZP	cirkulační čerpadlo, max.100W

JUNKERS

Bosch Termotechnika s.r.o. ,obchodní divize Junkers
Pod Višňovkou 1661/35 140 00 Praha 4– Krč

POŘ.ČÍSLO: 4

VYDÁNO: 04/2016

Kotel se zásobníkem, ekvitermním regulátorem CW 100, jeden otopný okruh