Technologia bliżej nas

BOSCH

Cennik urządzeń Podgrzewacze wody gazowe i elektryczne

Luty 2026 z późniejszymi zmianami

BOSCH SYNERGIA 2 ŚWIATÓW JUNKERS

Obsługa w terenie

Infolinia Handlowa:
801 600 801

Paweł Polewka
Regionalny Kierownik Sprzedaży
tel.: 604 290 635
Pawel.Polewka@pl.bosch.com

Wojciech Stelmach
Przedstawiciel Handlowy
tel.: 602 417 156
Wojciech.Stelmach@pl.bosch.com

Mateusz Majkowski
Przedstawiciel Handlowy
tel.: 538 185 163
external.mateusz.majkowski
@pl.bosch.com

Tomasz Dziczek
Key Account Manager
tel.: 662 290 478
Tomasz.Dziczek@pl.bosch.com

Piotr Matkowski
Przedstawiciel Handlowy
tel.: 602 417 192
Piotr.Matkowski@pl.bosch.com

Radosław Białuski
Przedstawiciel Handlowy
tel.: 604 960 021
Radoslaw.Bialuski@pl.bosch.com

Jacek Smól
Przedstawiciel Handlowy
tel.: 602 417 161
Jacek.Smol@pl.bosch.com

Paweł Redka
Przedstawiciel Handlowy
tel.: 602 417 177
Pawel.Redka@pl.bosch.com

Cezary Walczak
Przedstawiciel Handlowy
tel.: 532 727 102
Cezary.Walczak@pl.bosch.com

Michał Wujek
Przedstawiciel Handlowy
tel.: 882 126 064
Michal.Wujek@pl.bosch.com

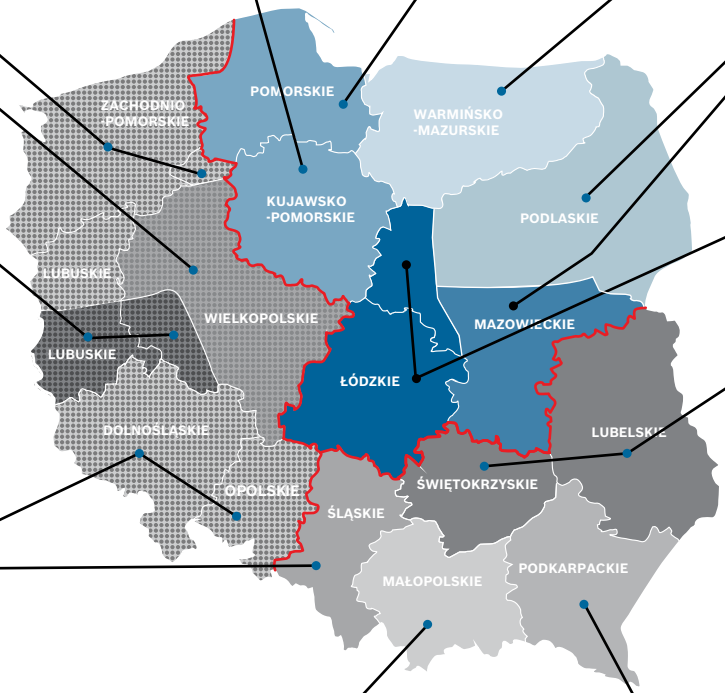

Arkadiusz Sikora
Przedstawiciel Handlowy
tel.: 604 477 670
Arkadiusz.Sikora@pl.bosch.com

tel.: 668 178 514

Waldemar Gniady
Regionalny Kierownik Sprzedaży
tel.: 606 402 423
Waldemar.Gniady@pl.bosch.com

Tomasz Kiełbasiński
Przedstawiciel Handlowy
tel.: 509 238 668
Tomasz.Kielbasinski@pl.bosch.com

Mateusz Burda
Doradca Techniczno Handlowy
tel.: 694 415 864
Mateusz.Burda@pl.bosch.com

Elżbieta Smykla
Przedstawiciel Handlowy
tel.: 606 783 848
Elzbieta.Smykla@pl.bosch.com

Tomasz Mika
Przedstawiciel Handlowy
tel.: 532 859 170
Tomasz.Mika@pl.bosch.com

Mirosław Ossoliński
Przedstawiciel Handlowy
tel.: 539 097 585
Miroslaw.Ossolinski@pl.bosch.com

Artur Podlaszczak
Doradca Techniczno Handlowy
tel.: 532 757 957
Artur.Podlaszczak@pl.bosch.com

Obsługa w biurze

Albert Witkowski
tel.: 22 715 46 16
Albert.Witkowski@pl.bosch.com

Joanna Jędrzejewska
tel.: 22 715 46 15
Joanna.Jedrzejewska@pl.bosch.com

Justyna Czajkowska
tel.: 22 715 46 26
Justyna.Czajkowska@pl.bosch.com

Centra Szkoleniowe

Centrum Szkoleniowe Poznań
ul. ks. Jakuba Wujka 15/17
61-581 Poznań
tel.: 61 661 97 66
szkoleniahc@pl.bosch.com

Centrum Szkoleniowe Warszawa
Robert Bosch Sp. z o.o.
ul. Jutrzenki 105, 02-231 Warszawa
tel.: 22 715 46 09

Nr konta bankowego

Bank Handlowy w Warszawie S.A. 58 1030 1508 0000 0005 0256 3009

BOSCH

Spis treści

1. GAZOWE I ELEKTRYCZNE PODGRZEWACZE WODY 2

- GAZOWE PRZEPŁYWOWE PODGRZEWACZE WODY – Z OTWARTĄ KOMORĄ SPALANIA 3
- ELEKTRYCZNE PODGRZEWACZE WODY – PRZEPŁYWOWE 10
- ELEKTRYCZNE PODGRZEWACZE WODY – POJEMNOŚCIOWE 15

2. INNE 21

- ZASADY DOT. KOSZTÓW TRANSPORTU I OBSŁUGI ZAMÓWIEŃ 22
- GWARANCJA 22
- PROGRAM PARTNERSKI BOSCH HOME COMFORT 23
- NAGRODY I WYRÓŻNIENIA 25
- REGIONALNE CENTRA SERWISOWE 26

ROZDZIAŁ 1

GAZOWE I ELEKTRYCZNE PODGRZEWACZE WODY

- GAZOWE PRZEPŁYWOWE PODGRZEWACZE WODY
  – Z OTWARTĄ KOMORĄ SPALANIA
- ELEKTRYCZNE PODGRZEWACZE WODY
  – PRZEPŁYWOWE
- ELEKTRYCZNE PODGRZEWACZE WODY
  – POJEMNOŚCIOWE

Z OTWARTĄ KOMORĄ SPALANIA

JUNKERS HYDRO 4200 WR 9-4KB

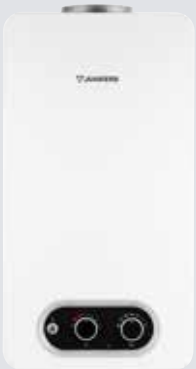

Opis produktu:

- Ilość ciepłej wody o temperaturze 35℃ – 9,0 l/min*;
- Ilość ciepłej wody o temperaturze 60℃ – 4,5 l/min*;
- Utrzymanie pożądanej temperatury wody realizowane hydraulicznie;
- Zapłon bateryjny;
- Delikatny start urządzenia poprzez płomyk pilot;
- W zakresie dostawy znajdują się baterie i dwa wężyki przyłączeniowe;
- Wymiary urządzenia (wys. x szer. x gł.): 580 x 310 x 225 mm;
- Klasa efektywności energetycznej podgrzewania wody A dla deklarowanego profilu obciążenia M;
- Niska emisja NOx zgodna z wymaganiami Dyrektywy ErP.

* – przy założeniu temperatury wody na wejściu +10℃

	Nr katalogowy	Nazwa artykułu	Moc kW	Klasa efektywności	Cena katalogowa PLN (netto)
	7736506543	**WR 9–4KB 23 na gaz ziemny E (GZ 50) + detektor CO**	15,7	A A⁺ → F	**2 338,00**
	7736506592	Zestaw przezbrojeniowy na **gaz ziemny Ls (GZ 35)**			**450,00**
	7736506591	Zestaw przezbrojeniowy na **gaz ziemny Lw (GZ 41,5)**			**205,00**
	7736506590	Zestaw przezbrojeniowy na **gaz płynny (P)**			**399,00**

Z OTWARTĄ KOMORĄ SPALANIA

JUNKERS HYDRO 4200 WR 11-4KB

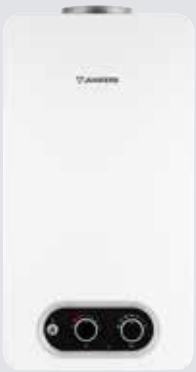

Opis produktu:

- Ilość ciepłej wody o temperaturze 35℃ – 11,0 l/min*;
- Ilość ciepłej wody o temperaturze 60℃ – 5,5 l/min*;
- Utrzymanie pożądanej temperatury wody realizowane hydraulicznie;
- Zapłon bateryjny;
- Delikatny start urządzenia poprzez płomyk pilot;
- W zakresie dostawy znajdują się baterie i dwa wężyki przyłączeniowe;
- Wymiary urządzenia (wys. x szer. x gł.): 655 x 310 x 225 mm;
- Klasa efektywności energetycznej podgrzewania wody A dla deklarowanego profiluobciążenia M;
- Niska emisja NOx zgodna z wymaganiami Dyrektywy ErP.

* – przy założeniu temperatury wody na wejściu +10℃

	Nr katalogowy	Nazwa artykułu	Moc kW	Klasa efektywności	Cena katalogowa PLN (netto)
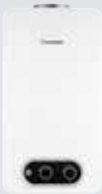	7736506544	**WR 11–4KB 23 na gaz ziemny E (GZ 50) + detektor CO**	19,2	A A⁺ → F	**2 599,00**
	7736506592	Zestaw przezbrojeniowy na **gaz ziemny Ls (GZ 35)**			**450,00**
	7736506591	Zestaw przezbrojeniowy na gaz ziemny **Lw (GZ 41,5)**			**205,00**
	7736506590	Zestaw przezbrojeniowy na **gaz płynny (P)**			**399,00**

Z OTWARTĄ KOMORĄ SPALANIA

JUNKERS HYDRO 4200 WRD 9-4KB

Opis produktu:

- Ilość ciepłej wody o temperaturze 35℃ – 9,0 l/min*;
- Ilość ciepłej wody o temperaturze 60℃ – 4,5 l/min*;
- Wielofunkcyjny wyświetlacz LCD
- Utrzymanie pożądanej temperatury wody realizowane hydraulicznie;
- Zapłon bateryjny;
- Delikatny start urządzenia poprzez płomyk pilot;
- W zakresie dostawy znajdują się baterie i dwa wężyki przyłączeniowe;
- Wymiary urządzenia (wys. x szer. x gł.): 580 x 310 x 225 mm;
- Klasa efektywności energetycznej podgrzewania wody A dla deklarowanego profilu obciążenia M;
- Niska emisja NOx zgodna z wymaganiami Dyrektywy ErP.

* – przy założeniu temperatury wody na wejściu +10℃

	Nr katalogowy	Nazwa artykułu	Moc kW	Klasa efektywności	Cena katalogowa PLN (netto)
	7736505638	**WRD 9–4KB 23 na gaz ziemny E (GZ 50) + detektor CO**	15,7	A A⁺ → F	**2 498,00**
	7736506525	Zestaw przezbrojeniowy na **gaz ziemny Ls (GZ 35)**. Współpracuje z urządzeniami wyprodukowanymi **od 09.2021 (FD≥177)**			**205,00**
	7736506524	Zestaw przezbrojeniowy na **gaz ziemny Lw (GZ 41,5).** Współpracuje z urządzeniami wyprodukowanymi **od 09.2021 (FD≥177)**			**205,00**
	7736506523	Zestaw przezbrojeniowy na **gaz płynny (P).** Współpracuje z urządzeniami wyprodukowanymi **od 09.2021 (FD≥177)**			**399,00**

Z OTWARTĄ KOMORĄ SPALANIA

JUNKERS HYDRO 4200 WRD 11-4KB

Opis produktu:

- Ilość ciepłej wody o temperaturze 35℃ – 11,0 l/min*;
- Ilość ciepłej wody o temperaturze 60℃ – 5,5 l/min*;
- Wielofunkcyjny wyświetlacz LCD;
- Utrzymanie pożądanej temperatury wody realizowane hydraulicznie;
- Zapłon bateryjny;
- Delikatny start urządzenia poprzez płomyk pilot;
- W zakresie dostawy znajdują się baterie i dwa wężyki przyłączeniowe;
- Wymiary urządzenia (wys. x szer. x gł.): 655 x 310 x 225 mm;
- Klasa efektywności energetycznej podgrzewania wody A dla deklarowanego profilu obciążenia M;
- Niska emisja NOx zgodna z wymaganiami Dyrektywy ErP.

* – przy założeniu temperatury wody na wejściu +10℃

	Nr katalogowy	Nazwa artykułu	Moc kW	Klasa efektywności	Cena katalogowa PLN (netto)
	7736505778	**WRD 11–4KB 23 na gaz ziemny E (GZ 50) + detektor CO**	19,2	A A⁺ → F	**2 839,00**
	7736506594	Zestaw przezbrojeniowy na **gaz ziemny Ls (GZ 35)**			**492,00**
	7736506524	Zestaw przezbrojeniowy na **gaz ziemny Lw (GZ 41,5)**			**205,00**
	7736506523	Zestaw przezbrojeniowy na **gaz płynny (P)**			**399,00**

	Nr katalogowy	Nazwa artykułu	Moc kW	Klasa efektywności	Cena katalogowa PLN (netto)
	7736505780	**WRD 11-4KB 31 na gaz płynny (P)* + detektor CO**	19,2	A A⁺ → F	**2 839,00**

* Fabrycznie przystosowany na gaz płynny.

Z OTWARTĄ KOMORĄ SPALANIA

JUNKERS HYDRO 4300 WRD 11-4KG

Opis produktu:

- Ilość ciepłej wody o temperaturze 35℃ – 11,0 l/min*;
- Ilość ciepłej wody o temperaturze 60℃ – 5,5 l/min*;
- Wielofunkcyjny wyświetlacz LCD;
- Utrzymanie pożądanej temperatury wody realizowane hydraulicznie
- Zapłon z hydrogeneratora (baterie nie są wymagane);
- Delikatny start urządzenia poprzez płomyk pilot;
- W zakresie dostawy znajdują się dwa wężyki przyłączeniowe;
- Wymiary urządzenia (wys. x szer. x gł.): 655 x 310 x 225 mm;
- Klasa efektywności energetycznej podgrzewania wody A dla deklarowanego profilu obciążenia M;
- Niska emisja NOx zgodna z wymaganiami Dyrektywy ErP.

* – przy założeniu temperatury wody na wejściu +10℃

	Nr katalogowy	Nazwa artykułu	Moc kW	Klasa efektywności	Cena katalogowa PLN (netto)
	7736505779	**WRD 11–4KG 23 na gaz ziemny E (GZ 50) + detektor CO**	19,2	A A⁺ → F	**2 865,00**
	7736506594	Zestaw przezbrojeniowy na **gaz ziemny Ls (GZ 35)**			**492,00**
	7736506524	Zestaw przezbrojeniowy na **gaz ziemny Lw (GZ 41,5)**			**205,00**
	7736506523	Zestaw przezbrojeniowy na **gaz płynny (P)**			**399,00**

PRZEPŁYWOWE

TRONIC 8500i – trójfazowy, sterowany elektronicznie

Program Partnerski do 6 punktów BOSCH HOME COMFORT

Opis produktu:

- Wbudowany moduł do komunikacji zdalnej **G10-1W** sterowany przez aplikację HomeCom Easy;
- Panel dotykowy z dużym, czytelnym, wielofunkcyjnym i kolorowym wyświetlaczem;
- Prezentowanie na wyświetlaczu informacji o zadanej temperaturze, trybach pracy urządzenia (ikona + opis), słupkowym prezentowaniu mocy, trybie pracy Eco; blokadzie panelu sterowania, połączeniu z siecią WLAN oraz informacji o aktualnej mocy urządzenia (kolorowa otoczka wyświetlacza);
- Możliwość śledzenia zużycia wody i energii wraz z poniesionymi kosztami w okresie od ostatniego zresetowania liczników (całkowite) lub pięć ostatnich poborów wody (częściowe 1-5);
- Menu pozwalające na wybór jednostek, kalibracje ekranu, wybór języka (w tym język polski), ustawienia jasności i blokady ekranu;
- Płynna regulacja temperatury w zakresie od 20° do 60°C;
- Urządzenie może być zastosowane do ogrzewania już wstępnie podgrzanej wody o temperaturze do 55°C;
- Zintegrowany system AquaStop® jest gwarancją dożywotniej, skutecznej ochrony przed zalaniem i jego skutkami;
- Menu temperatury bezpieczeństwa ogranicza maksymalną temperaturę, jaką można wybrać na urządzeniu do 42 °C;
- Innowacyjna technika montażu CLICKFIX plus® to szybki montaż w 3 krokach
- Brak przypadkowych zmian temperatury wody dzięki wykrywaniu pojawiających się pęcherzyków powietrza;
- Większa elastyczność wyboru mocy dzięki zintegrowanemu przełącznikowi mocy 3w1;
- Elektroniczne sterowanie urządzeniem pozwala zaoszczędzić do 30% wody i energii w porównaniu z podgrzewaczami sterowanymi hydraulicznie;
- Możliwość montażu w miejscu narażonym na bezpośredni kontakt z wodą, np. wewnątrz kabiny prysznicowej lub bezpośrednio nad wanną;
- Wymiary urządzenia (wys. x szer. x dł.): 484 x 236x 106 mm;
- Klasa efektywności energetycznej podgrzewania wody A dla deklarowanego profilu obciążenia S.

TR8501i

	Nr katalogowy	Nazwa artykułu	Moc grzewcza kW	Klasa efektywności	Cena katalogowa PLN (netto)
	7736506141	**Tronic 8500i - TR8501i 15/18/21 DESOAB** przepływowy podgrzewacz wody sterowany elektronicznie z wbudowanym modułem do komunikacji zdalnej	15/18/21	A A+ → F	**2 961,00**
	7736506142	**Tronic 8500i - TR8501i 21/24/27 DESOAB** przepływowy podgrzewacz wody sterowany elektronicznie z wbudowanym modułem do komunikacji zdalnej	21/24/27	A A+ → F	**2 961,00**

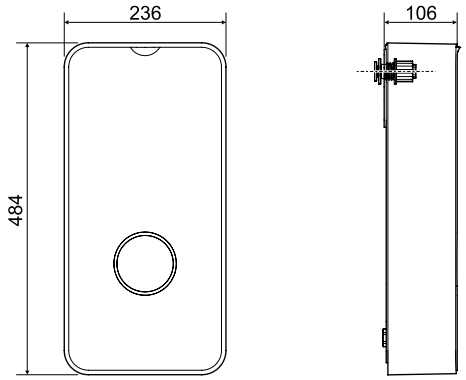

PRZEPŁYWOWE

TRONIC 7000 – trójfazowy, sterowany elektronicznie

Program Partnerski do 6 punktów BOSCH HOME COMFORT

Opis produktu:

- Panel dotykowy z dużym, czytelnym wielofunkcyjnym wyświetlaczem;
- Prezentowanie na wyświetlaczu informacji o trybach pracy urządzenia, wybranej temperaturze, blokadzie panelu sterowania, połączeniu z siecią WLAN oraz informacji
  o zużyciu wody lub energii elektrycznej;
- Płynna regulacja temperatury w zakresie od 20° do 60°C;
- Urządzenie może być zastosowane do ogrzewania już wstępnie podgrzanej wody o temperaturze do 55°C;
- Brak przypadkowych zmian temperatury wody dzięki wykrywaniu pojawiających się pęcherzyków powietrza;
- Innowacyjna technika montażu CLICKFIX plus® to szybki montaż w 3 krokach
- Większa elastyczność wyboru mocy dzięki zintegrowanemu przełącznikowi mocy 3w1;
- Elektroniczne sterowanie urządzeniem pozwala zaoszczędzić do 30% wody i energii w porównaniu z podgrzewaczami sterowanymi hydraulicznie;
- Możliwość montażu w miejscu narażonym na bezpośredni kontakt z wodą, np. wewnątrz kabiny prysznicowej lub bezpośrednio nad wanną;
- Moduł do komunikacji zdalnej jako wyposażenie dodatkowe;
- Wymiary urządzenia (wys. x szer. x dł.): 484 x 236x 106 mm;
- Klasa efektywności energetycznej podgrzewania wody A dla deklarowanego profilu obciążenia S.

TR7001

	Nr katalogowy	Nazwa artykułu	Moc grzewcza kW	Klasa efektywności	Cena katalogowa PLN (netto)
	7736506139	**Tronic 7000 - TR7001 15/18/21 DESOB** przepływowy podgrzewacz wody sterowany elektronicznie	15/18/21	A (A⁺ → F)	**2 261,00**
	7736506140	**Tronic 7000 - TR7001 21/24/27 DESOB** przepływowy podgrzewacz wody sterowany elektronicznie	21/24/27	A (A⁺ → F)	**2 261,00**
	7736506116	Moduł do komunikacji zdalnej **G10-1W**			**415,00**

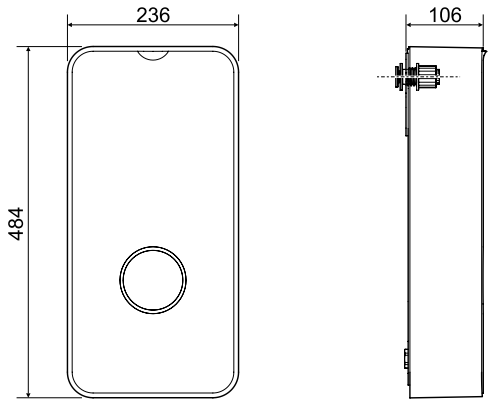

0010033961-001

PRZEPŁYWOWE

TRONIC 5000 – trójfazowy, sterowany elektronicznie

Program Partnerski do 6 punktów BOSCH HOME COMFORT

Opis produktu:

- Płynna regulacja temperatury w zakresie od 20° do 60°C;
- Urządzenie może być zastosowane do ogrzewania już wstępnie podgrzanej wody o temperaturze do 55°C;
- Brak przypadkowych zmian temperatury wody dzięki wykrywaniu pojawiających się pęcherzyków powietrza;
- Innowacyjna technika montażu CLICKFIX plus® to szybki montaż w 3 krokach;
- Większa elastyczność wyboru mocy dzięki zintegrowanemu przełącznikowi mocy 2w1 (model TR5001 11/13 EB) lub 3w1 (pozostałe);
- Elektroniczne sterowanie urządzeniem pozwala zaoszczędzić do 30% wody i energii w porównaniu z podgrzewaczami sterowanymi hydraulicznie;
- Możliwość montażu w miejscu narażonym na bezpośredni kontakt z wodą, np. wewnątrz kabiny prysznicowej lub bezpośrednio nad wanną;
- Moduł do komunikacji zdalnej jako wyposażenie dodatkowe;
- Wymiary urządzenia (wys. x szer. x dł.): 484 x 236x 106 mm;
- Klasa efektywności energetycznej podgrzewania wody A dla deklarowanego profilu obciążenia XS (model TR5001 11/13 EB) lub S (pozostałe).

TR5001

	Nr katalogowy	Nazwa artykułu	Moc grzewcza kW	Klasa efektywności	Cena katalogowa PLN (netto)
	7736506136	**Tronic 5000 - TR5001 11/13 EB** przepływowy podgrzewacz wody sterowany elektronicznie	11/13	A A+ → F	**1 625,00**
	7736506137	**Tronic 5000 - TR5001 15/18/21 EB** przepływowy podgrzewacz wody sterowany elektronicznie	15/18/21	A A+ → F	**1 625,00**
	7736506138	**Tronic 5000 - TR5001 21/24/27 EB** przepływowy podgrzewacz wody sterowany elektronicznie	21/24/27	A A+ → F	**1 625,00**
	7736506116	Moduł do komunikacji zdalnej **G10-1W**			**415,00**

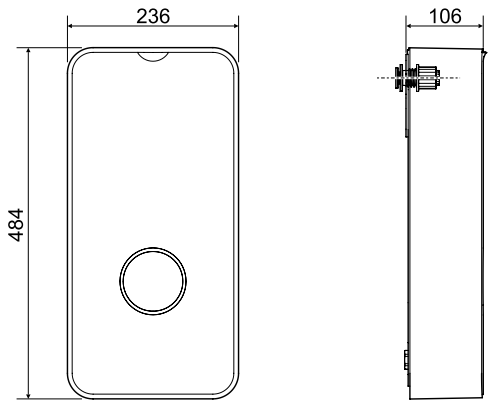

PRZEPŁYWOWE

TRONIC 4000 – trójfazowy, sterowany elektronicznie

Program Partnerski do 6 punktów BOSCH HOME COMFORT

Opis produktu:

- Stała temperatura zasilania na poziomie 57°C, idealna współpraca z bateriami termostatycznymi;
- Urządzenie może być zastosowane do ogrzewania już wstępnie podgrzanej wody o temperaturze do 55°C;
- Brak przypadkowych zmian temperatury wody dzięki wykrywaniu pojawiających się pęcherzyków powietrza;
- Innowacyjna technika montażu CLICKFIX plus® to szybki montaż w 3 krokach;
- Większa elastyczność wyboru mocy dzięki zintegrowanemu przełącznikowi mocy 3w1;
- Elektroniczne sterowanie urządzeniem pozwala zaoszczędzić do 20% wody i energii w porównaniu z podgrzewaczami sterowanymi hydraulicznie;
- Możliwość montażu w miejscu narażonym na bezpośredni kontakt z wodą, np. wewnątrz kabiny prysznicowej lub bezpośrednio nad wanną;
- Moduł do komunikacji zdalnej jako wyposażenie dodatkowe;
- Wymiary urządzenia (wys. x szer. x dł.): 484 x 236x 106 mm;
- Klasa efektywności energetycznej podgrzewania wody A dla deklarowanego profilu obciążenia S.

TR4001

	Nr katalogowy	Nazwa artykułu	Moc grzewcza kW	Klasa efektywności	Cena katalogowa PLN (netto)
	7736506134	**Tronic 4000 - TR4001 15/18/21 EB** przepływowy podgrzewacz wody sterowany elektronicznie	15/18/21	A (A⁺ → F)	**1 467,00**
	7736506135	**Tronic 4000 - TR4001 21/24/27 EB** przepływowy podgrzewacz wody sterowany elektronicznie	21/24/27	A (A⁺ → F)	**1 467,00**
	7736506116	Moduł do komunikacji zdalnej **G10-1W**			**415,00**

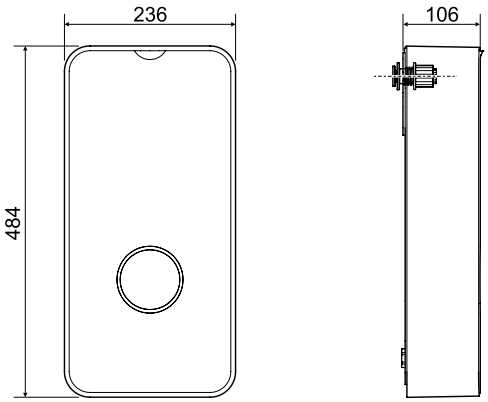

PRZEPŁYWOWE

TRONIC 4000 – trójfazowy, sterowany elektronicznie

Program Partnerski do 6* punktów BOSCH HOME COMFORT

Opis produktu:

- Elektroniczne sterowanie urządzeniem pozwala zaoszczędzić do 20% wody i energii w porównaniu z podgrzewaczami sterowanymi hydraulicznie;
- Szybki montaż w 3 krokach CLICKFIX plus®;
- Brak przypadkowych zmian temperatury wody dzięki wykrywaniu pojawiających się pęcherzyków powietrza;
- Możliwość montażu w miejscu narażonym na bezpośredni kontakt z wodą, np. wewnątrz kabiny prysznicowej lub bezpośrednio nad wanną;
- Stała temperatura zasilania na poziomie 55℃, idealna współpraca z bateriami termostatycznymi;
- Wymiary urządzenia (wys. x szer. x dł.): 483 x 236 x 122 mm;
- Klasa efektywności energetycznej podgrzewania wody A dla deklarowanego profilu obciążenia S.

TRONIC TR4000 – trójfazowy

	Nr katalogowy	Nazwa artykułu	Moc grzewcza kW	Klasa efektywności	Cena katalogowa PLN (netto)
	7736504709	**TR4000 27 EB** przepływowy podgrzewacz wody sterowany elektronicznie	27	A A⁺ → F	**1 595,00**

Urządzenia dostępne do wyczerpania zapasów magazynowych

* czasowa oferta specjalna

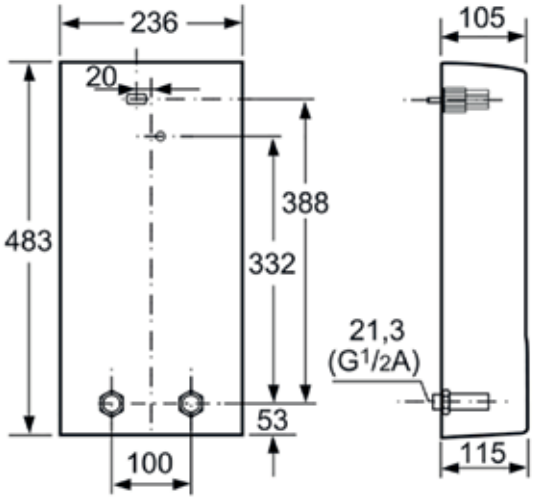

PRZEPŁYWOWE

TRONIC 4000 – jednofazowy, sterowany elektronicznie

Opis produktu:

- Elektroniczne sterowanie urządzeniem pozwala zaoszczędzić do 20% wody i energii w porównaniu z podgrzewaczami sterowanymi hydraulicznie;
- Brak przypadkowych zmian temperatury wody dzięki wykrywaniu pojawiających się pęcherzyków powietrza;
- Łatwy montaż – mocowanie do ściany, przyłącza wody oznaczone kolorami;
- Model TR4000 4 ET w dostawie z wtyczką;
- Wymiary urządzenia (wys. x szer. x dł.): 185 x 140 x 88 mm;
- Klasa efektywności energetycznej podgrzewania wody A dla deklarowanego profilu obciążenia XXS.

TRONIC TR4000 – jednofazowy (podumywalkowy)

	Nr katalogowy	Nazwa artykułu	Moc grzewcza kW	Klasa efektywności	Cena katalogowa PLN (netto)
	7736504689	**TR4000 4 ET** przepływowy podgrzewacz wody sterowany elektronicznie, podumywalkowy	3,6	XXS A A+ → F	**832,00**
	7736504690	**TR4000 5 ET** przepływowy podgrzewacz wody sterowany elektronicznie, podumywalkowy	4,5	XXS A A+ → F	**832,00**
	7736504691	**TR4000 6 ET** przepływowy podgrzewacz wody sterowany elektronicznie, podumywalkowy	6,0	XXS A A+ → F	**832,00**
	7736504693	**TR4000 8 ET** przepływowy podgrzewacz wody sterowany elektronicznie, podumywalkowy	7,2	XXS A A+ → F	**832,00**

PRZEPŁYWOWE

TRONIC TR4000 – jednofazowy (nadumywalkowy)

	Nr katalogowy	Nazwa artykułu	Moc grzewcza kW	Klasa efektywności	Cena katalogowa PLN (netto)
	7736504692	**TR4000 6 EB** przepływowy podgrzewacz wody sterowany elektronicznie, nadumywalkowy	6,0	A A+ → F	**832,00**
	7736504694	**TR4000 8 EB** przepływowy podgrzewacz wody sterowany elektronicznie, nadumywalkowy	7,2	A A+ → F	**832,00**

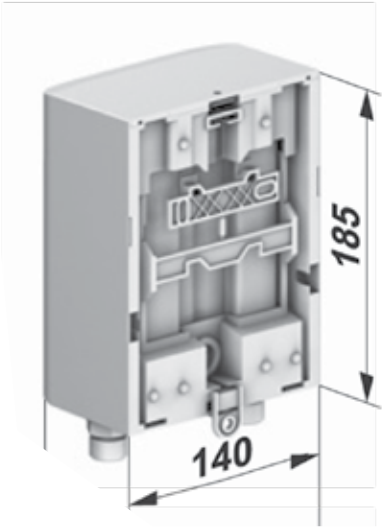

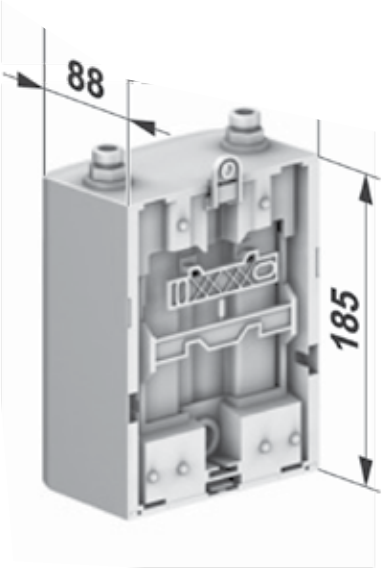

POJEMNOŚCIOWE

TRONIC 2000T – mini

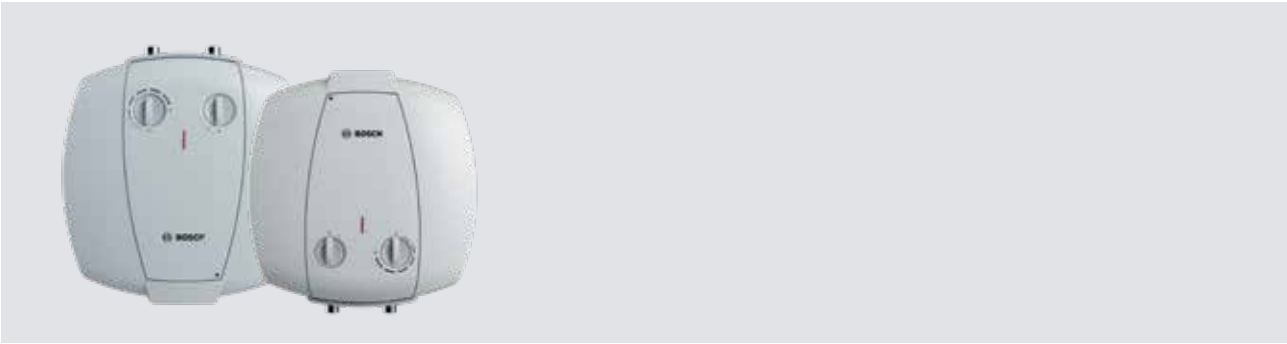

Opis produktu:

- Urządzenie dostępne w dwóch wersjach:
  - TR2000T ... T podumywalkowa;
  - TR2000T ... B nadumywalkowa;
- Emaliowany stalowy zbiornik podgrzewacza zgodny z europejskimi normami;
- Łatwa obsługa – urządzenia wyposażone w kontrolkę roboczą, włącznik/wyłącznik oraz regulator temperatury;
- Tryb zabezpieczający przed mrozem - w tym trybie podgrzewacz uruchamia się zawsze, gdy temperatura w jego wnętrzu spada do 5 ℃;
- Wysoka stabilność ciśnieniowa;
- Obudowa zewnętrzna: blacha stalowa i/lub tworzywo sztuczne;
- Izolacja cieplna wykonana z bardzo gęstej pianki poliuretanowej;
- Magnezowa anoda ochronna;
- W dostawie z zaworem bezpieczeństwa (8 bar);
- Wymiary urządzenia (wys. x szer. x dł.):
  406 x 372 x 257 mm – modele 10 litrów,
  406 x 372 x 324 mm – modele 15 litrów;
- Klasa efektywności energetycznej podgrzewania wody A (model TR2000T 10 B) lub B (modele TR2000T 15 B, TR2000T 10 T, TR2000T 15 T) dla deklarowanego profilu obciążenia XXS;

TRONIC TR2000T – mini (podumywalkowy)

	Nr katalogowy	Nazwa artykułu	Moc grzewcza kW	Klasa efektywności	Cena katalogowa PLN (netto)
	7736504739	**TR2000T 10 T** podgrzewacz pojemnościowy 10 litrów	1,5	XXS B A+ → F	**639,00**
	7736504740	**TR2000T 15 T** podgrzewacz pojemnościowy 15 litrów	1,5	XXS B A+ → F	**707,00**

TRONIC TR2000T – mini (nadumywalkowy)

	Nr katalogowy	Nazwa artykułu	Moc grzewcza kW	Klasa efektywności	Cena katalogowa PLN (netto)
	7736504741	**TR2000T 10 B** podgrzewacz pojemnościowy 10 litrów	1,5	XXS A A+ → F	**639,00**
	7736504742	**TR2000T 15 B** podgrzewacz pojemnościowy 15 litrów	1,5	XXS B A+ → F	**707,00**

POJEMNOŚCIOWE

TRONIC 2000T

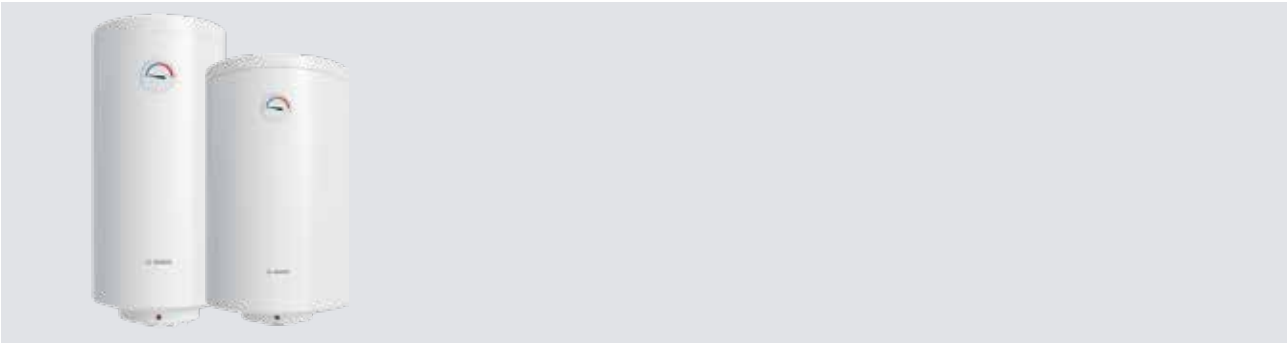

Opis produktu:
- System ochrony przed przegrzewaniem (termostat);
- Zbiornik wewnętrzny wykonany ze stali węglowej, zabezpieczonej specjalną emaliowaną powłoką;
- Izolacja cieplna wykonana bardzo gęstej pianki poliuretanowej;
- W dostawie z zaworem bezpieczeństwa (8 bar);
- Wymiary urządzenia typu Slim (wys. x szer. x dł.):
  556 x 353 x 368 mm – model 30 litrów,
  804 x 386 x 400 mm – model 50 litrów,
  1206 x 386 x 400 mm – model 80 litrów;
- Klasa efektywności energetycznej podgrzewania wody C dla deklarowanego profilu obciążenia S (TR2000T 30 SB), M (TR2000T 50 SB, TR2000T 80 SB).

TRONIC 2000T ... SB

	Nr katalogowy	Nazwa artykułu	Moc grzewcza kW	Klasa efektywności	Cena katalogowa PLN (netto)
	7736504511	**TR2000T 30 SB** podgrzewacz pojemnościowy 30 litrów	1,2	C (A+ → F)	**897,00**
	7736504512	**TR2000T 50 SB** podgrzewacz pojemnościowy 50 litrów	1,5	C (A+ → F)	**997,00**
	7736504513	**TR2000T 80 SB** podgrzewacz pojemnościowy 80 litrów	2,0	C (A+ → F)	**1 164,00**

POJEMNOŚCIOWE

Tronic 2000T

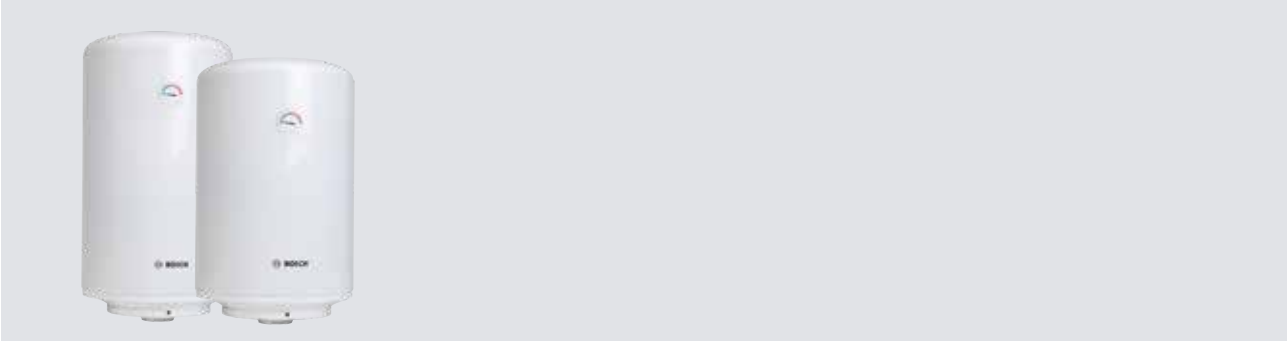

Opis produktu:

- System ochrony przed przegrzewaniem (termostat);
- Zbiornik wewnętrzny wykonany ze stali węglowej, zabezpieczonej specjalną emaliowaną powłoką;
- Izolacja cieplna wykonana bardzo gęstej pianki poliuretanowej;
- W dostawie z zaworem bezpieczeństwa (8 bar);
- Wymiary urządzenia typu Vertical (wys. x szer. x gł.):
  622 x 445 x 452 mm – model 50 litrów,
  821 x 445 x 452 mm – model 75 litrów,
  1023 x 445 x 452 mm – model 100 litrów;
- Klasa efektywności energetycznej podgrzewania wody C dla deklarowanego profilu obciążenia M (TR2000T 50 B, TR2000T 80 B), L (TR2000T 100 B).

TRONIC 2000T Vertical ... B

	Nr katalogowy	Nazwa artykułu	Moc grzewcza kW	Klasa efektywności	Cena katalogowa PLN (netto)
	7736506106	**TR2000T 50 B** podgrzewacz pojemnościowy 50 litrów	1,5	C (A+ → F)	**975,00**
	7736506107	**TR2000T 80 B** podgrzewacz pojemnościowy 75 litrów	2,0	C (A+ → F)	**1 141,00**
	7736506108	**TR2000T 100 B** podgrzewacz pojemnościowy 100 litrów	2,0	C (A+ → F)	**1 308,00**

POJEMNOŚCIOWE

Tronic 4000 T

Program Partnerski do 6 punktów BOSCH HOME COMFORT

Opis produktu:

- Cyfrowy panel sterowania wraz z piktogramami funkcji dodatkowych urządzenia;
- Innowacyjny design, większa wydajność i komfort użytkowania;
- Montaż pionowy;
- Cztery tryby pracy: MANUALNY, w którym urządzenie utrzymuje całkowitą objętość wody w określonej temperaturze; SMART, w którym urządzenie pracuje całkowicie automatycznie; ECO, w którym urządzenie utrzymuje całą objętość wody w temperaturze 55°C; PROGRAMOWANIE , w którym urządzenia zapewnia dostępność c.w.u. o żądanej temperaturze w zadanym okresie oraz funkcja BOOST, w której urządzenie podgrzewa wodę, aż do osiągnięcia maksymalnej temperatury niezależnie od trybu pracy.
- Wskaźnik grzania podzielony na 5 segmentów informujący o stopniu nagrzania wody – gdy lampka któregokolwiek segmentu jest stale włączona, oznacza to, że temperatura c.w.u. osiągnęła „X%" wybranej wartości;
- Zbiornik wewnętrzny wykonany jest ze stali, zabezpieczony specjalną emaliowaną powłoką;
- Izolacja cieplna wykonana z bardzo gęstej pianki poliuretanowej;
- Płynna regulacja temperatury w trybie pracy ręcznym w zakresie od 30° do 75°C;
- Ochrona przed zamarzaniem: jeżeli temperatura wody w urządzeniu spadnie poniżej 5°C, urządzenie automatycznie podgrzewa ją do 10°C;
- Wbudowana grzałka elektryczna o mocy 1,5 kW (modele 30 i 50) lub 2,0 kW (pozostałe);
- Urządzenia wyposażone są w system ochrony przed przegrzewaniem (termostat);
- W dostawie znajduje się zawór bezpieczeństwa (8 bar), izolatory galwaniczne i elementy montażowe;
- Wymiary urządzenia (wys. x szer. x gł.): 614 x 340 x 350 mm - model 30, 864 x 340 x 350 mm - model 50, 800 x 450 x 470 mm - model 80, 985 x 450 x 470 mm - model 100, 1064 x 450 x 470 mm - model 120;
- Klasa efektywności energetycznej podgrzewania wody A (model TR4001T 30 DEBS) lub B (pozostałe) dla deklarowanego profilu obciążenia M.

TR4001T...DEB(S)

	Nr katalogowy	Nazwa artykułu	Moc grzewcza kW	Klasa efektywności	Cena katalogowa PLN (netto)
	7736507610	**TR4001T 30 DEBS** podgrzewacz pojemnościowy 30 l	1,5	A A⁺ → F	**950,00**
	7736507611	**TR4001T 50 DEBS** podgrzewacz pojemnościowy 47 l	1,5	B A⁺ → F	**1 150,00**
	7736507613	**TR4001T 80 DEB** podgrzewacz pojemnościowy 80 l	2,0	B A⁺ → F	**1 180,00**
	7736507614	**TR4001T 100 DEB** podgrzewacz pojemnościowy 100 l	2,0	B A⁺ → F	**1 450,00**
	7736507615	**TR4001T 120 DEB** podgrzewacz pojemnościowy 110 l	2,0	B A⁺ → F	**1 550,00**

POJEMNOŚCIOWE

Tronic 4500 T

Program Partnerski do 6 punktów BOSCH HOME COMFORT

Opis produktu:

- Cyfrowy panel sterowania wraz z piktogramami funkcji dodatkowych urządzenia;
- Innowacyjny design, większa wydajność i komfort użytkowania;
- Montaż pionowy lub poziomy z łatwym dostosowaniem wyświetlacza w zależności od montażu urządzenia;
- Cztery tryby pracy: MANUALNY, w którym urządzenie utrzymuje całkowitą objętość wody w określonej temperaturze; SMART, w którym urządzenie pracuje całkowicie automatycznie; ECO, w którym urządzenie utrzymuje całą objętość wody w temperaturze 55°C; PROGRAMOWANIE , w którym urządzenia zapewnia dostępność c.w.u. o żądanej temperaturze w zadanym okresie oraz funkcja BOOST, w której urządzenie podgrzewa wodę, aż do osiągnięcia maksymalnej temperatury niezależnie od trybu pracy.
- Wskaźnik grzania podzielony na 5 segmentów informujący o stopniu nagrzania wody – gdy lampka któregokolwiek segmentu jest stale włączona, oznacza to, że temperatura c.w.u. osiągnęła 20/40/60/80/100% wybranej wartości;
- Zbiornik wewnętrzny podzielony na 2 sekcje wykonany jest ze stali, zabezpieczony specjalną emaliowaną powłoką;
- Izolacja cieplna wykonana z bardzo gęstej pianki poliuretanowej;
- Płynna regulacja temperatury w trybie pracy ręcznym w zakresie od 30° do 75°C;
- Ochrona przed zamarzaniem: jeżeli temperatura wody w urządzeniu spadnie poniżej 5°C, urządzenie automatycznie podgrzewa ją do 10°C;
- Wbudowana grzałka elektryczna o mocy 1,5 kW;
- Urządzenia wyposażone są w system ochrony przed przegrzewaniem (termostat);
- W dostawie znajduje się zawór bezpieczeństwa (8 bar), izolatory galwaniczne i elementy montażowe;
- Wymiary urządzenia (wys. x szer. x gł.): 858 x 469 x 244 mm - model 50, 770 x 569 x 294 mm - model 80, 885 x 569 x 294mm - model 100, 1070 x 569 x 294mm - model 120;
- Klasa efektywności energetycznej podgrzewania wody B dla deklarowanego profilu obciążenia M

TR4501T...DERB

	Nr katalogowy	Nazwa artykułu	Moc grzewcza kW	Klasa efektywności	Cena katalogowa PLN (netto)
	7736507283	**TR4501T 50 DERB** podgrzewacz pojemnościowy 47 l	1,5	B A+ → F	**1 460,00**
	7736507285	**TR4501T 80 DERB** podgrzewacz pojemnościowy 65 l	1,5	B A+ → F	**1 600,00**
	7736507286	**TR4501T 100 DERB** podgrzewacz pojemnościowy 74 l	1,5	B A+ → F	**1 690,00**
	7736507443	**TR4501T 120 DERB** podgrzewacz pojemnościowy 93 l	1,5	B A+ → F	**1 820,00**

ROZDZIAŁ 2

INNE

- ZASADY DOT. KOSZTÓW TRANSPORTU I OBSŁUGI ZAMÓWIEŃ
- GWARANCJA
- PROGRAM PARTNERSKI BOSCH HOME COMFORT
- NAGRODY I WYRÓŻNIENIA
- REGIONALNE CENTRA SERWISOWE

Informacje dotyczące kosztów obsługi zwrotu, kosztów za transport poniżej kwoty minimalnej, kwoty minimalnej dla sprzedaży bez kosztów transportu

1. Wartość minimalna zamówienia, od której Bosch pokrywa koszty transportu: 5.000 PLN netto.
2. Opłata transportowa dla zamówień wysyłanych na palecie poniżej wartości minimalnej zamówienia: 140 PLN netto.
3. Opłata transportowa dla zamówień wysyłanych paczką do 30 kg. poniżej wartości minimalnej zamówienia: 30 PLN netto.
4. Minimalna wartość towaru, poniżej której zwrot nie jest przyjmowany: 300 PLN netto

Nawet do 5 lat gwarancji na urządzenia Bosch Home Comfort

Gwarancja Podstawowa na urządzenia Bosch Home Comfort udzielana jest na okres 24 miesięcy licząc od dnia zakupu* lub uruchomienia**. Warunkiem udzielenia Gwarancji Podstawowej jest zakup i użytkowanie urządzenia na terenie Polski, posiadanie dowodu zakupu, montaż urządzenia przez Autoryzowanego Partnera Bosch Home Comfort lub nieautoryzowanego instalatora posiadającego uprawnienia gazowe typu E oraz pierwsze uruchomienie** urządzenia dokonane przez Autoryzowanego Partnera Bosch Home Comfort. Na wybrane grupy urządzeń można przedłużyć okres gwarancji nawet do pięciu lat.

Oferta dotyczy:
- Kondensacyjnych i konwencjonalnych gazowych kotłów grzewczych (o mocy grzewczej poniżej 100 kW),
- Przepływowych gazowych podgrzewaczy c.w.u.,
- Pomp ciepła.

Aby uzyskać Gwarancję Dodatkową na urządzenie (z wyłączeniem osprzętu) na kolejne okresy roczne aż do upływu piątego roku gwarancji, wystarczy jedynie spełnić warunki uprawniające do Gwarancji Podstawowej, zlecić w ciągu ostatnich trzech miesięcy trwania okresu gwarancyjnego wykonanie przez uprawnionego do tego Autoryzowanego Partnera Bosch Home Comfort płatnego przeglądu technicznego urządzenia oraz podpisać umowę Gwarancji Dodatkowej.

5 lat gwarancji na urządzenia Bosch Home Comfort to:
- Brak niespodziewanych usterek,
- Większe bezpieczeństwo,
- Mniejsze koszty eksploatacji,
- Wyższy komfort użytkowania,
- Minimum formalności – wszystkim zajmuje się serwisant wykonujący przegląd.

* Dotyczy wyłącznie urządzeń, które nie podlegają pierwszemu uruchomieniu przez Autoryzowanych Partnerów Bosch Home Comfort (nie jest to warunkiem koniecznym dla nabycia uprawnień gwarancyjnych). Jednocześnie informujemy, że możliwe jest zlecenie pierwszego uruchomienia tego typu urządzeń Autoryzowanym Partnerom Bosch Home Comfort, jednak taka usługa jest odpłatna.
** Dotyczy wyłącznie urządzeń, które podlegają pierwszemu uruchomieniu przez Autoryzowanych Partnerów Bosch Home Comfort.

SERWIS BOSCH HOME COMFORT
801 300 810

Program Partnerski Bosch Home Comfort

Jedną z form wsparcia i gratyfikacji pracy Instalatorów i Serwisantów jest Program Partnerski Bosch Home Comfort.

Jego Uczestnikami mogą być przedsiębiorcy (firmy) zajmujące się zarobkowo instalacją i/lub serwisem urządzeń grzewczych lub klimatyzacyjnych. Właściciel firmy może zaprosić do udziału w Programie swoich pracowników, którzy mogą rejestrować urządzenia na konto firmy.

Najważniejsze informacje:

Start: 03.2016

Zakończenie: program długofalowy, bez określonej daty zakończenia

Dla kogo: przedsiębiorcy, którym ustawa przyznaje zdolność prawną, zajmujący się zarobkowo instalacją i serwisem urządzeń grzewczych, wentylacyjnych lub klimatyzacyjnych.

Zasady:

1. **Zainstaluj zakupione przez siebie urządzenie marki Bosch lub marki Junkers**
   Zanotuj lub od razu zeskanuj numer identyfikacyjny urządzenia.

2. **Zbieraj punkty**
   Do poszczególnych typów urządzeń przypisana jest określona ilość punktów.
   Punkty zbiera się rejestrując urządzenia:
   ▶ na platformie **www.bosch-homecomfort-portal.pl**

   lub

   ▶ poprzez aplikację mobilną Bosch EasyPartner

W Programie mogą być rejestrowane urządzenia zakupione nie wcześniej niż w okresie 12 miesięcy poprzedzających datę rejestracji w programie.

3. **Wymieniaj punkty na atrakcyjne nagrody**
   Punkty są ważne przez 2 lata od daty rejestracji urządzenia.
   Po tym terminie zostają anulowane i nie jest możliwa ich wymiana na nagrody.

Więcej informacji, katalog nagród oraz regulamin Programu na
www.bosch-homecomfort-portal.pl

Program Partnerski Bosch Home Comfort

Punktacja
Istotną cechą Programu jest to, że jego data zakończenia nie jest określona. Jest to Program długofalowy. W każdej chwili można do niego przystąpić i gromadzić punkty na indywidualnym koncie. Daje to dużą swobodę działania i jednocześnie nie stanowi bariery dla nowych Uczestników.

Program nie zawiera elementu rywalizacji. Każdy Uczestnik pracuje na indywidualnym koncie i czerpie z tego tytułu profity w postaci nagród. Data ważności punktów naliczonych do każdego zarejestrowanego urządzenia wynosi 2 lata od daty zgłoszenia go do Programu. Warto zatem na bieżąco korzystać z możliwości wymiany zgromadzonych punktów na atrakcyjne nagrody zawarte w katalogu.

Nagrody
W katalogu znajdują się nagrody o różnej wartości punktów, które przypisane są do różnych kategorii. A zatem w zależności od indywidualnych potrzeb można zdecydować się na nagrodę o niższej wartości punktowej lub konsekwentnie gromadzić punkty na wybraną nagrodę o dużo wyższej wartości.

Katalog nagród jest aktualizowany w czasie trwania Programu. Dokładamy wszelkich starań, aby znajdowały się w nim wyłącznie najnowocześniejsze produkty. Wybór nagród jest tak szeroki, że z pewnością każdy znajdzie coś dla siebie.

Statusy Uczestników
Uczestnikom Programu nadawane są określone statusy:
- **Silver** – Uczestnik nieposiadający Autoryzacji Bosch Home Comfort.
- **Gold** – Uczestnik posiadający ważną Autoryzację Bosch Home Comfort.
- **Platinum** – Uczestnik posiadający aktualny tytuł Lidera Instalacji lub Uczestnik, który spełnił dodatkowe kryteria w Programie (np. przekroczył założony próg punktowy za zarejestrowane w Programie urządzenia).

Nagrody i wyróżnienia

Konsumencki Lider Jakości – Grand Prix 2014, 2015, 2022; Lider 5-lecia 2011-2016

Konsumencki Lider Jakości 2013, 2014, 2015, 2016, 2017, 2018, 2020, 2021, 2022, 2023, 2024, 2025
Lider Dekady 2011-2021

Złoty Instalator 1999, 2000, 2003, 2004, 2006, 2008, 2009, 2011, 2014, 2016, 2017

Brązowa Budowlana Marka Roku
2013, 2014, 2015, 2016, 2018, 2017, 2018

iF Design Award 2023 - 3 wyróżnienia:
Jednostka zewnętrzna pomp ciepła Compress 5800i AW i Compress 6800i AW
Elektryczny podgrzewacz wody Bosch Tronic 8500i
Aplikacja Bosch HomeCom Easy

Red Dot Design Award 2023 - 3 wyróżnienia:
Stacja zmiękczania wody Aqua 8000i S
Jednostka zewnętrzna pomp ciepła Compress 5800i AW i Compress 6800i AW
Elektryczny podgrzewacz wody Tronic 8500i

German Design Award 2026 - 3 wyróżnienia:
Klimatyzatory Bosch Climate 3200i
Oczyszczacze powietrza Bosch Air 500 / 1000
Osuszacze powietrza Bosch Dry 1000 / 2000 / 4000

Regionalne Centra Serwisowe

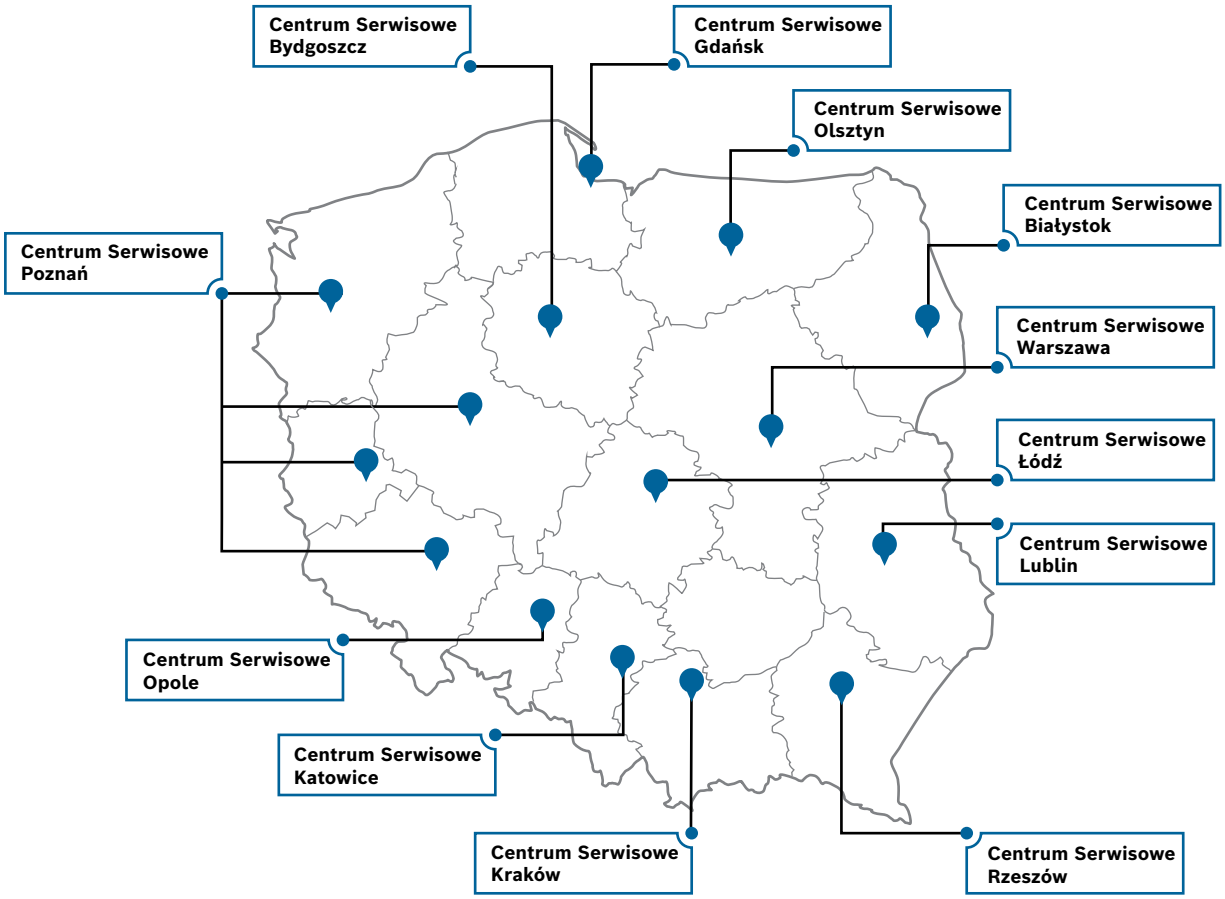

Centrum Serwisowe Białystok
ul. Chmielna 18A/U1
15-473 Białystok
tel. 604 170 280, 85 811 05 55
zbserwis@o2.pl

Centrum Serwisowe Bydgoszcz
ul. Daktylowa 7
85-362 Bydgoszcz
tel. 601 681 497, 52 379 72 31
zuwirniczek@gmail.com
www.junkers.bydgoszcz.pl

Centrum Serwisowe Gdańsk
ul. Załogowa 2/6
80-557 Gdańsk
tel. 505 112 460
biuro@gaczewskiserwis.pl

Centrum Serwisowe Katowice
ul. Lisieckiego 39
40-070 Katowice
tel. 500 410 800, 500 410 600
biuro@termotechnika.com
www.termotechnika.com

Centrum Serwisowe Kraków
ul. Pawła Morawiańskiego 17
30-827 Kraków
tel. 609 604 532
biuro@fhu-szczudlo.pl

Centrum Serwisowe Lublin
ul. Jana Sawy 5 P. XI
20-632 Lublin
tel. 501 282 364, 81 538 24 77
zubrzycki-serwis@rubikon.pl

Centrum Serwisowe Łódź
ul. Ketlinga 34b lokal nr 212
92-440 Łódź
tel. 667 508 669
biuro@mk-control.pl

Centrum Serwisowe Olsztyn
ul. Kanta 17/104
10-691 Olsztyn
tel. 601 650 121, 89 535 55 55
gasserwis@wp.pl

Centrum Serwisowe Opole
ul. Partyzancka 72/5
45-802 Opole
tel. 721 661 661, 77 457 37 24
morgaz@morgaz.pl
www.morgaz.pl

Centrum Serwisowe Poznań
ul. Poznańska 2
60-185 Skórzewo k/Poznania
tel. 726 888 999
biuro@jokma.pl
www.jokma.pl

Centrum Serwisowe Rzeszów
Al. Prof. A. Krzyżanowskiego 8/1
35-329 Rzeszów
tel. 601 547 871, 17 862 66 27
pro.serwis.kluz@onet.pl
www.junkers.rzeszow.pl

Centrum Serwisowe Warszawa
ul. Ryżowa 90
02-495 Warszawa
tel. 660 854 545, 22 575 13 40
termitech@termitech.pl
www.termitech.pl

Aktualny cennik w wersji elektronicznej dostępny jest na stronie www.bosch-homecomfort.pl w zakładce „Wsparcie”, dział „Cennik”.

Dostępne Cenniki

Cenniki w wersji elektronicznej dostępne na stronie bosch-homecomfort.pl w zakładce „Wsparcie”, dział Cennik”.

Pompy ciepła, klimatyzacja, wentylacja

Kotły gazowe i elektryczne

Pobierz:

Zaobserwuj nasz profil na Facebooku:

Dodatkowe informacje:

Infolinia Handlowa 801 600 801*
Serwis Bosch Home Comfort 801 300 810*

* koszt połączenia wg stawek operatora

Publikowane ceny są cenami hurtowymi przeznaczonymi dla Partnerów Handlowych.
Zastrzega się możliwość wprowadzania zmian technicznych bez uprzedzenia. Warunki podane w ulotce nie stanowią ofert w rozumieniu Kodeksu Cywilnego.
Robert Bosch Sp. z o.o. nie odpowiada za błędy składu lub druku, zdjęcia niektórych produktów nie są dokładnym odzwierciedleniem ich rzeczywistego wyglądu.

09.2026

Robert Bosch Sp. z o.o.
Dział Bosch Home Comfort Group
ul. Jutrzenki 105
02-231 Warszawa

www.bosch-homecomfort.pl