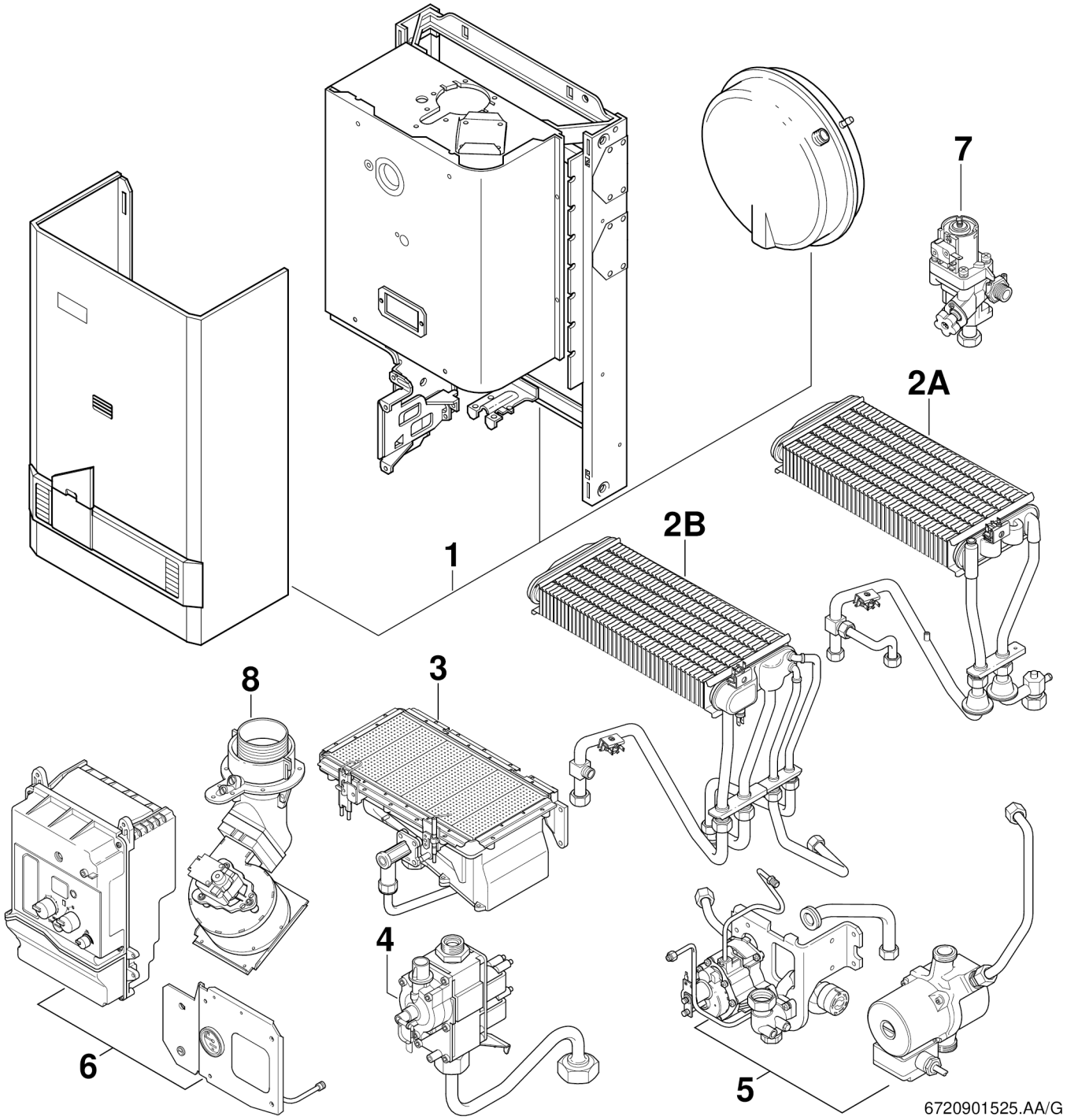
7
2A
2B
1
8
3
4
6
5
6720901525.AA/G

Pos.	Bezeichnung	Seitenzahl
1	Blechteile	3
2A	Wärmeübertrager	5
3	Brenner	7
4	Gasarmatur	9
5	Pumpe/Hydraulikschalter	11
6	Schaltkasten	13
8	Gebläse	15

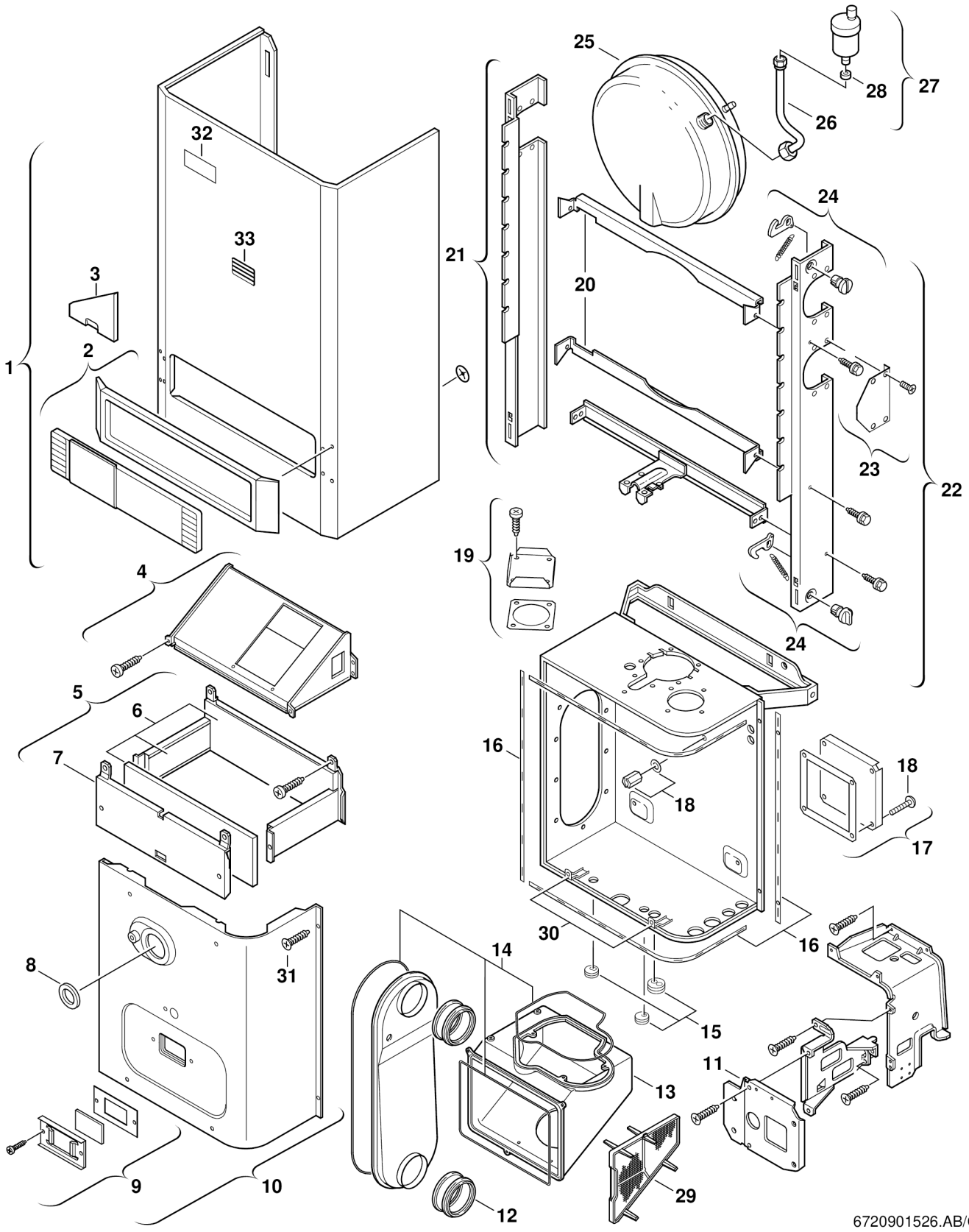
1
2
3
32
33
21
25
26
27
28
24
20
22
23
19
4
5
6
7
16
18
17
30
14
15
8
31
13
11
9
10
12
29
6720901526.AB/G

Pos.	Artikelnummer	Bezeichnung	Bemerkung	Preis
1	8 715 401 211 0	Mantel		233,00 EUR
2	8 715 506 235 0	Rahmen		34,40 EUR
3	8 715 506 242 0	Blende		5,98 EUR
4	8 715 505 543 0	Abgassammler		58,02 EUR
5	8 715 402 232 0	Brennkammer		183,00 EUR
6	8 712 303 331 0	Isoliersatz		78,59 EUR
7	8 715 402 236 0	Vorderwand		38,59 EUR
8	8 710 506 064 0	Tülle		8,35 EUR
9	8 715 600 012 0	Schauglas		25,56 EUR
10	8 718 005 430 0	Deckel		125,00 EUR
11	8 718 005 304 0	Frontplatte		7,32 EUR
12	8 713 305 487 0	Muffe		38,59 EUR
13	8 715 405 078 0	Luftkasten		158,00 EUR
14	8 710 203 046 0	Dichtungssatz		49,43 EUR
15	8 710 203 039 0	Tüllensatz		9,97 EUR
16	8 711 004 140 0	Dichtungssatz		78,59 EUR
17	8 711 000 213 0	Deckel		65,34 EUR
18	8 713 401 043 0	Schraube (10x)		139,00 EUR
19	8 711 000 214 0	Deckel		9,97 EUR
20	8 718 003 676 0	Strebe		43,98 EUR
21	8 718 003 678 0	Schiene links		96,04 EUR
22	8 718 003 677 0	Schiene rechts		88,03 EUR
23	8 718 005 390 0	Deckel		5,98 EUR
24	8 712 000 051 0	Drehknopf		9,97 EUR
25	8 715 407 168 0	Ausdehnungsgefäß		233,00 EUR
26	8 710 715 461 0	Entlüftungsleitung		58,02 EUR
27	8 718 505 014 0	Schnellentlüfter		34,40 EUR
28	8 710 103 015 0	Dichtscheibe 3/8" (10x)		11,86 EUR
29	8 710 507 020 0	Filter		78,59 EUR
30	8 711 302 141 0	Winkel		42,87 EUR
31	8 713 403 026 0	Schraube M5X22 (10x)		18,28 EUR
32	8 711 103 003 0	Warenzeichen		11,86 EUR
33	8 715 500 026 0	Sichtfenster		9,97 EUR

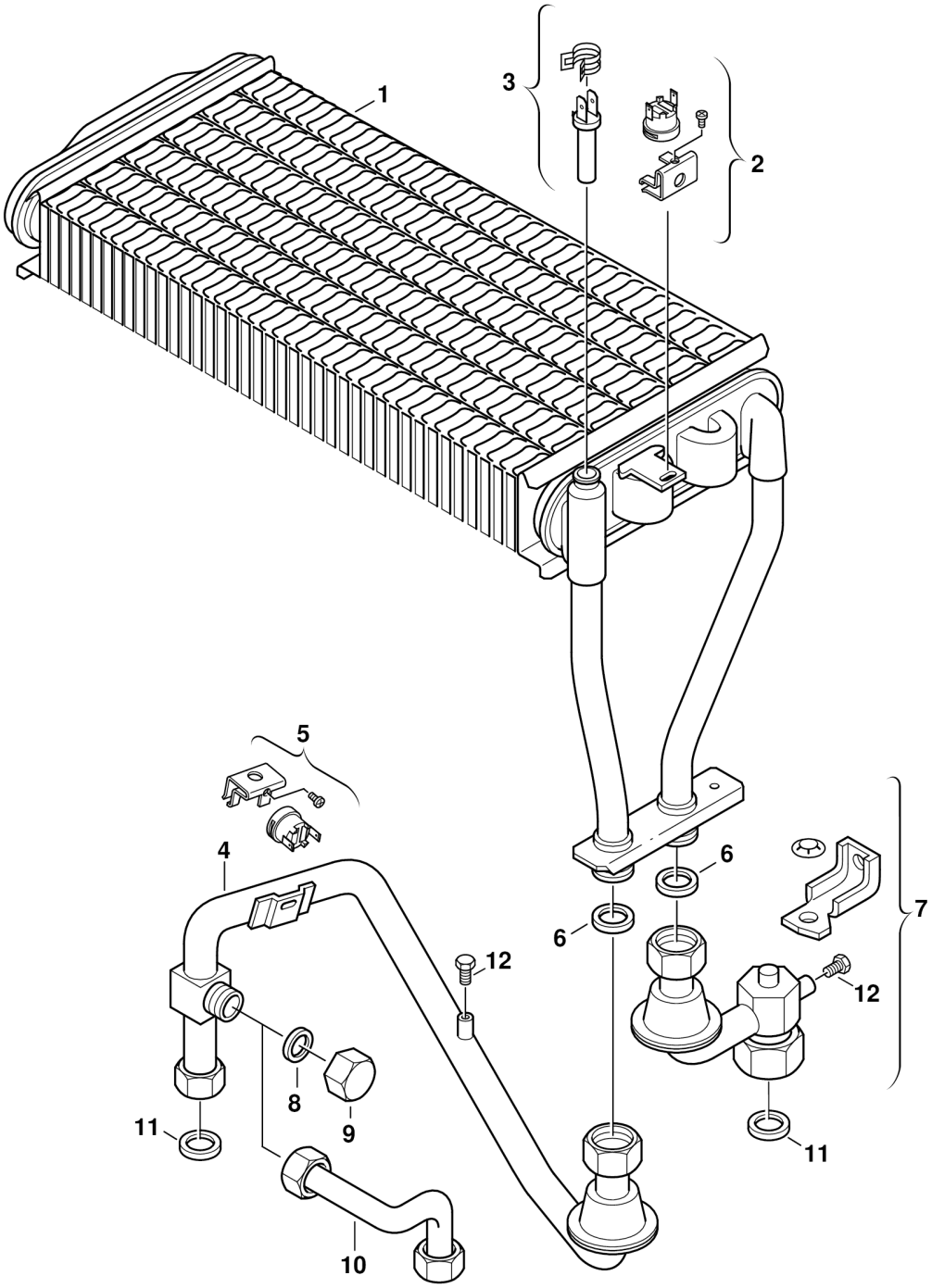

6720901527.AA/G

Pos.	Artikelnummer	Bezeichnung	Bemerkung	Preis
1	8 715 406 272 0	Wärmeübertrager		734,00 EUR
2	8 717 206 164 0	Temperaturbegrenzer 120°C		15,74 EUR
3	8 714 500 071 0	Temperaturfühler		28,02 EUR
4	8 710 715 180 0	Vorlaufrohr		139,00 EUR
5	8 755 005 391	Temperaturbegrenzer 110°C		11,86 EUR
6	8 710 103 043 0	Dichtung 23,9x17,2x1,5 3/4" (10x)		11,86 EUR
7	8 710 725 005 0	Rücklaufrohr		158,00 EUR
8	8 710 103 045 0	Dichtung 18,6x13,5x1,5 1/2" (10x)		9,97 EUR
10	8 710 705 884 0	Verbindungsrohr		55,26 EUR
11	8 710 103 046 0	Dichtung 22,2x30x2 (10x)		9,97 EUR
12	8 713 400 001 0	Verschlussschraube		11,86 EUR

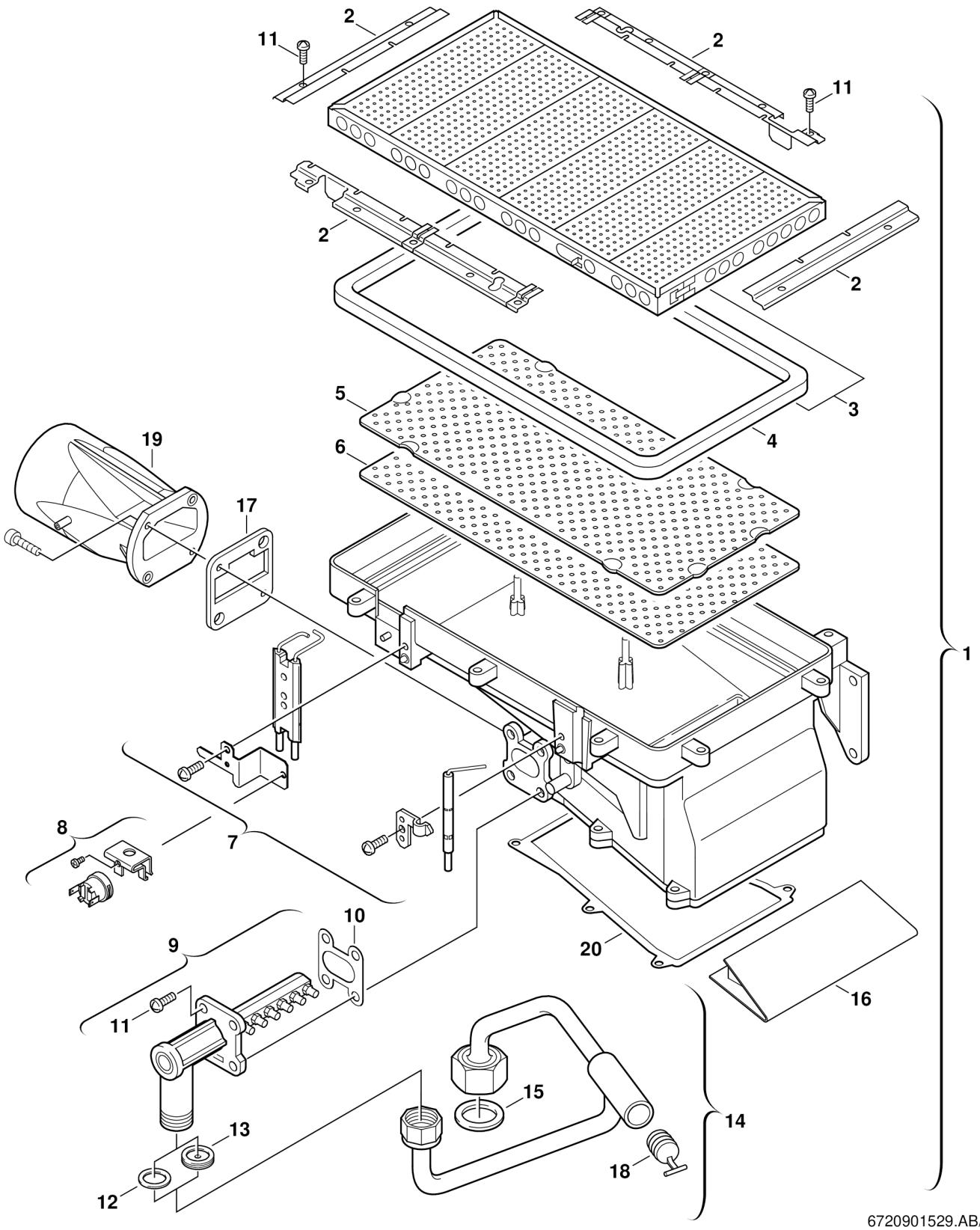
2
11
2
11
2
2
2
5
3
4
19
6
17
1
8
7
10
9
20
16
11
15
14
13
18
12
6720901529.AB/G

Pos.	Artikelnummer	Bezeichnung	Bemerkung	Preis
1	8 718 120 502 0	Brenner		675,00 EUR
2	8 718 005 509 0	Haltesatz		183,00 EUR
3	8 718 006 615 0	Brennerplatte		344,00 EUR
4	8 710 203 035 0	Brennerdichtung		18,28 EUR
5	8 718 005 490 0	Blech		25,56 EUR
6	8 718 005 428 0	Blech		42,87 EUR
7	8 718 107 066 0	Elektrodensatz		58,02 EUR
8	8 717 206 185 0	Temperaturbegrenzer 180°C		15,74 EUR
9	8 718 120 501 0	Gasverteilerrohr	KZ 210	106,00 EUR
10	8 711 004 110 0	Dichtung (2x)		7,32 EUR
11	2 912 301 154 0	Schraube M5X12 (10x)		5,98 EUR
12	8 710 103 045 0	Dichtung 18,6x13,5x1,5 1/2" (10x)		9,97 EUR
13	7 710 249 050	Gasart-Umbausatz 21,23>31	ab FD764 (4.97)	73,21 EUR
14	8 710 715 904 0	Gasrohr		119,00 EUR
15	8 710 103 043 0	Dichtung 23,9x17,2x1,5 3/4" (10x)		11,86 EUR
16	8 712 305 055 0	Blech		5,98 EUR
17	8 711 004 111 0	Dichtung		7,32 EUR
18	8 710 506 178 0	Kappe (10x)		20,52 EUR
19	8 715 405 077 0	Ansaugrohr		49,43 EUR
20	8 711 004 105 0	Dichtung		18,28 EUR
	7 719 001 965	Umrüstsatz	Harte Überzündung	auf Anfrage

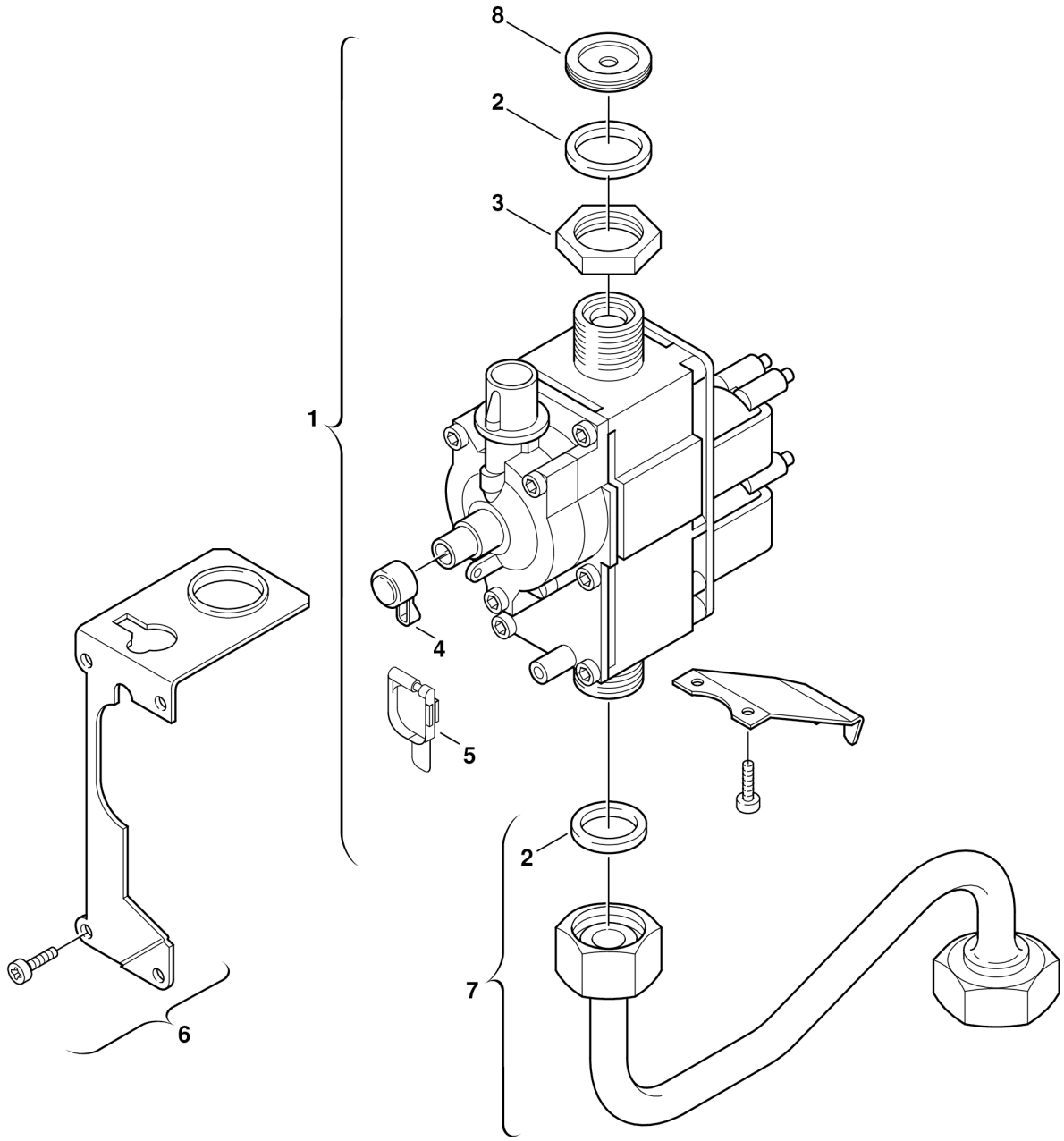

6720901530.AA/G

Pos.	Artikelnummer	Bezeichnung	Bemerkung	Preis
1	8 738 717 451	Gasarmatur		622,00 EUR
2	8 710 103 043 0	Dichtung 23,9x17,2x1,5 3/4" (10x)		11,86 EUR
3	8 703 300 002 0	Mutter		4,33 EUR
4	8 710 506 117 0	Kappe (10x)		11,86 EUR
5	8 712 305 023 0	Plombe (10x)		20,52 EUR
6	8 718 005 404 0	Halteblech		9,97 EUR
7	8 710 715 318 0	Gaszuführungsrohr		96,04 EUR
8	7 710 249 050	Gasart-Umbausatz 21,23>31	ab FD764 (4.97)	73,21 EUR

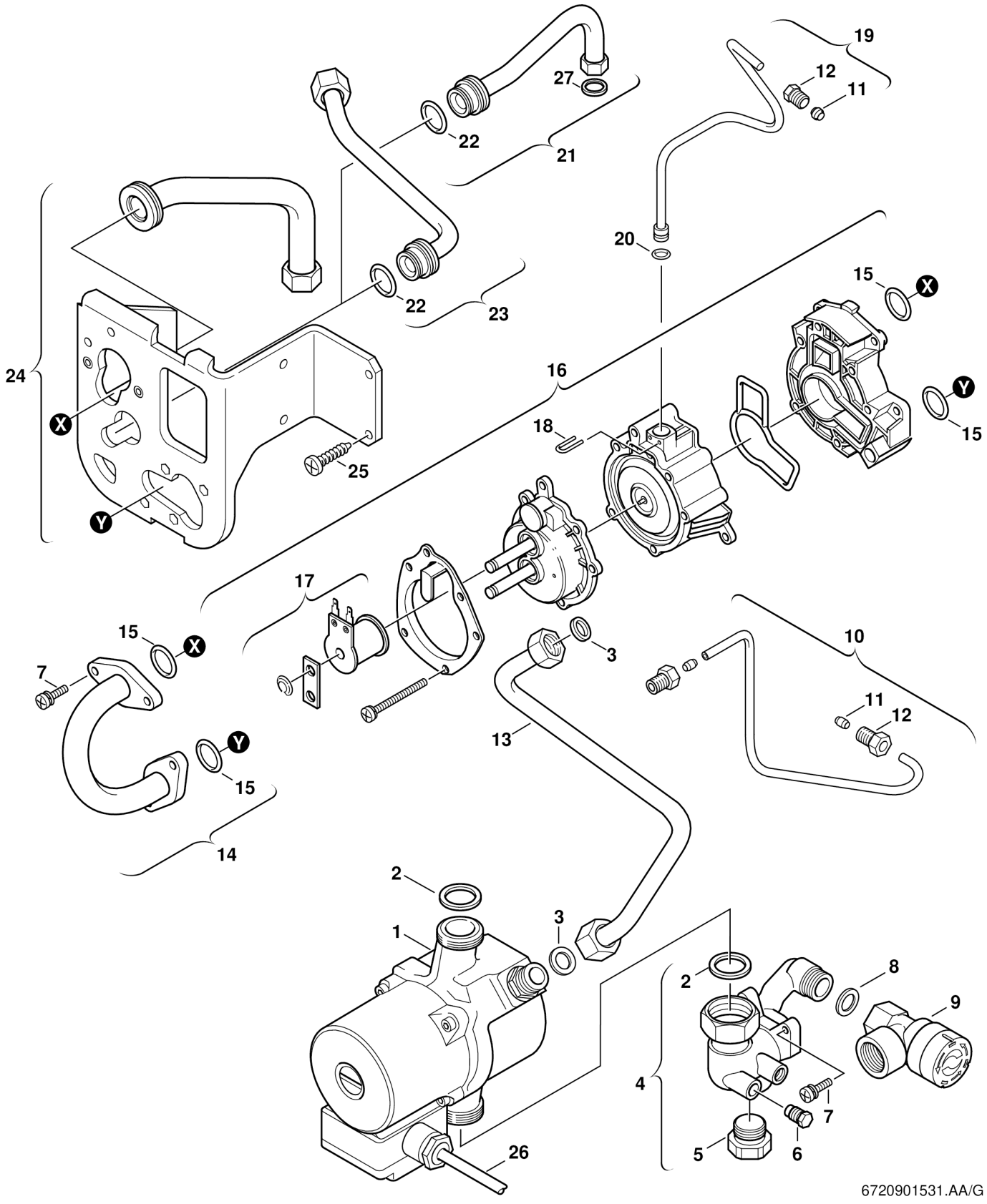
19
12
11
27
22
21
20
15
X
22
23
24
16
Y
15
X
18
25
Y
17
15
X
3
10
7
11
12
13
Y
15
14
2
3
1
2
8
9
4
7
5
6
26
6720901531.AA/G

Pos.	Artikelnummer	Bezeichnung	Bemerkung	Preis
1	8 737 711 965	Pumpe UPMO 6m Jula 6h		583,00 EUR
2	8 710 103 046 0	Dichtung 22,2x30x2 (10x)		9,97 EUR
3	8 710 103 045 0	Dichtung 18,6x13,5x1,5 1/2" (10x)		9,97 EUR
4	8 710 505 088 0	Rücklaufverteiler		314,00 EUR
5	8 713 406 078 0	Verschlußschraube		18,28 EUR
6	8 713 400 001 0	Verschlussschraube		11,86 EUR
7	8 713 401 061 0	Schraube (10x)		7,32 EUR
8	8 730 203 998 0	Dichtscheibe (10x)		34,40 EUR
9	8 717 401 012 0	Sicherheitsventil 3bar		34,40 EUR
10	8 710 715 140 0	Verbindungsrohr		25,56 EUR
11	8 710 206 014 0	Klemmring (10x)		13,78 EUR
12	8 713 406 069 0	Gewindebuchse (10x)		28,02 EUR
13	8 710 715 376 0	Entlüftungsleitung		65,34 EUR
15	8 710 205 060 0	O-Ring (10x)		13,78 EUR
16	8 717 204 199 0	Hydraulikschalter		251,00 EUR
17	8 714 204 004 0	Spule		22,77 EUR
18	8 711 200 003 0	Haltefeder (10x)		5,98 EUR
19	8 710 715 203 0	Steuerleitung		28,02 EUR
20	8 740 205 007 0	O-Ring (10x)		22,77 EUR
21	8 710 715 209 0	Rücklaufrohr		43,98 EUR
22	8 710 205 064 0	O-Ring (10x)		9,97 EUR
24	8 710 725 190 0	Rücklaufrohr		119,00 EUR
25	2 910 612 432 0	Schraube 4,8x13 DIN7981 (10x)		11,86 EUR
26	8 714 401 896 0	Pumpenkabel		49,43 EUR
27	8 710 103 045 0	Dichtung 18,6x13,5x1,5 1/2" (10x)		9,97 EUR
	8 719 928 291 0	O-Ringsatz	Hydraulikschalter	18,28 EUR

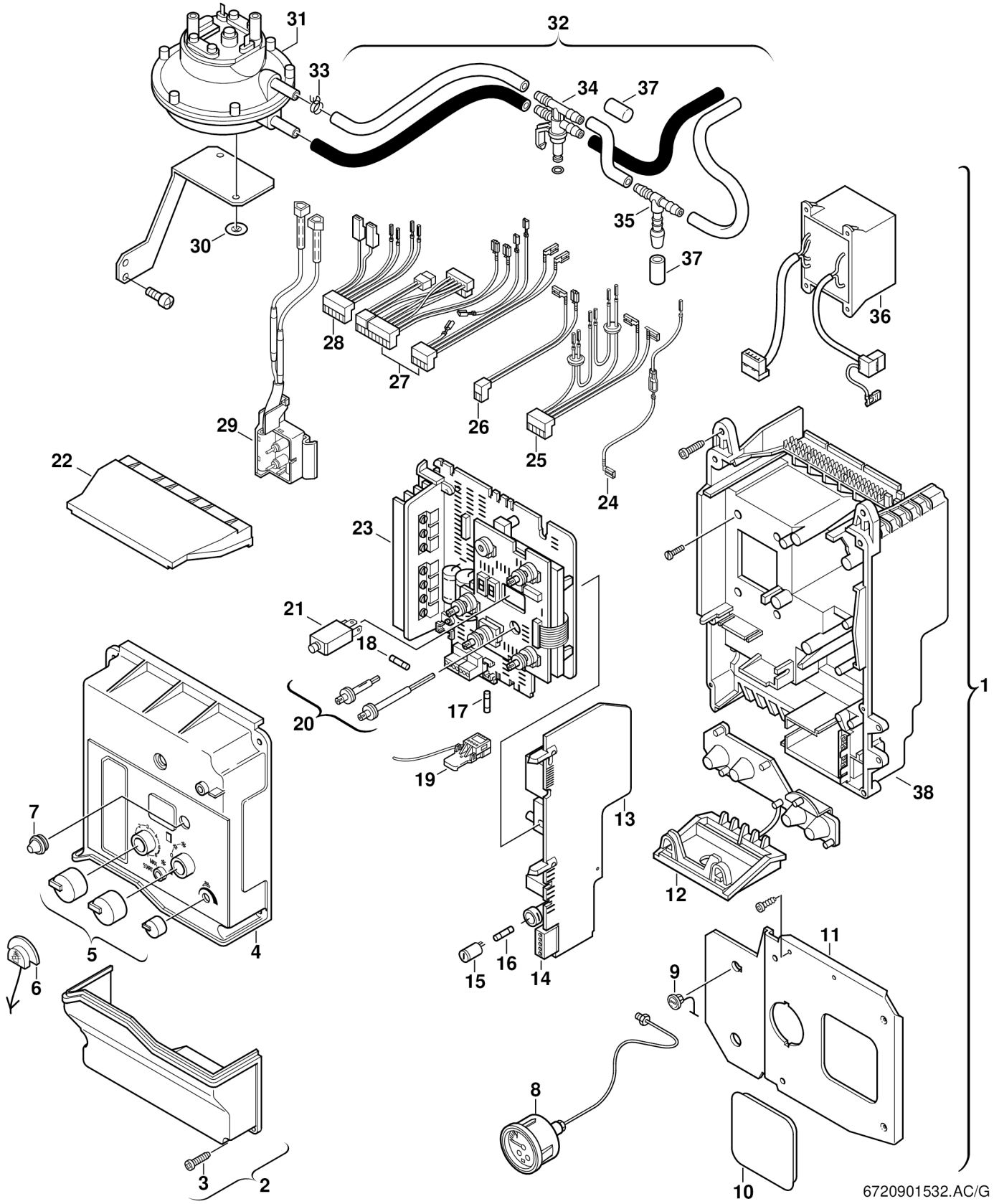
31
32
33
34
37
35
37
30
36
28
27
26
25
24
29
22
23
21
18
20
17
19
13
38
1
7
12
5
4
6
15
16
14
11
9
8
3
2
10
6720901532.AC/G

Pos.	Artikelnummer	Bezeichnung	Bemerkung	Preis
2	8 715 503 137 0	Deckel		55,26 EUR
3	8 713 403 013 0	Schraube 4x15 (10x)		7,32 EUR
4	8 715 503 147 0	Deckel		38,59 EUR
5	8 712 000 050 0	Drehgriffe		34,40 EUR
6	8 710 506 108 0	Stopfen (10x)		13,78 EUR
7	8 710 506 112 0	Kappe (10x)		20,52 EUR
8	8 717 208 052 0	Manometer	mit Druckleitung	49,43 EUR
9	8 710 302 013 0	Stopfen (10x)		7,32 EUR
10	8 710 506 113 0	Deckel		11,86 EUR
11	8 718 005 304 0	Frontplatte		7,32 EUR
12	8 710 506 117 0	Kappe (10x)		11,86 EUR
13	8 748 300 194 0	Netzmodul		272,00 EUR
14	8 714 404 105 0	Anschlussklemmen		25,56 EUR
15	8 711 309 039 0	Sicherung Sicherungshalter (10x)		34,40 EUR
16	1 904 521 342 0	Sicherung (10x) 5x20mm T2.5A/250V		22,77 EUR
17	1 904 522 745 0	Sicherung (10x) T3,15A		11,86 EUR
18	1 904 522 730 0	Sicherung (10x) 5x20mm T0.5A/250V		15,74 EUR
19	8 714 401 662 0	Kodierstecker (48,50,56)		34,40 EUR
20	8 713 104 031 0	Achsensatz		38,59 EUR
21	8 717 200 042 0	Schutzschalter		42,87 EUR
22	8 715 503 125 0	Deckel		11,86 EUR
23	8 748 300 283 0	Grundmodul		622,00 EUR
24	8 714 401 868 0	Ionisationsleitung		11,86 EUR
25	8 714 401 858 0	Kabel	Druckd.,Begrenzer	25,56 EUR
27	8 714 401 888 0	Kabel	NTC, Gebläse	158,00 EUR
28	8 714 401 752 0	Kabel	Sicherh.-Umst.-Ventil	28,02 EUR
29	8 714 401 755 0	Zündkabel		34,40 EUR
30	8 740 107 036 0	Sicherungsscheibe (10x)		5,98 EUR
31	8 717 406 034 0	Differenzdruckschalter		251,00 EUR
32	8 710 703 092 0	Schlauchsatz		15,74 EUR
33	8 711 301 056 0	Schlauch Schlauchklemme (10x)		11,86 EUR
34	8 712 305 056 0	Verteiler (10x)		20,52 EUR
35	8 713 305 497 0	Verteiler (10x)		28,02 EUR
36	8 747 201 206 0	Transformator		183,00 EUR
37	8 716 121 250	Kappe		4,33 EUR
38	8 715 400 143 0	Unterteil		96,04 EUR
	8 744 503 010 0	Sicherungssatz T0,5/T1,6/T2,5/ T3,15A		5,98 EUR
	8 900 431 516 0	Widerstand		25,56 EUR
	8 719 918 753 0	Servicekoffer Z.R..-3, komplett	2-Phasen-Netz	1768,00 EUR

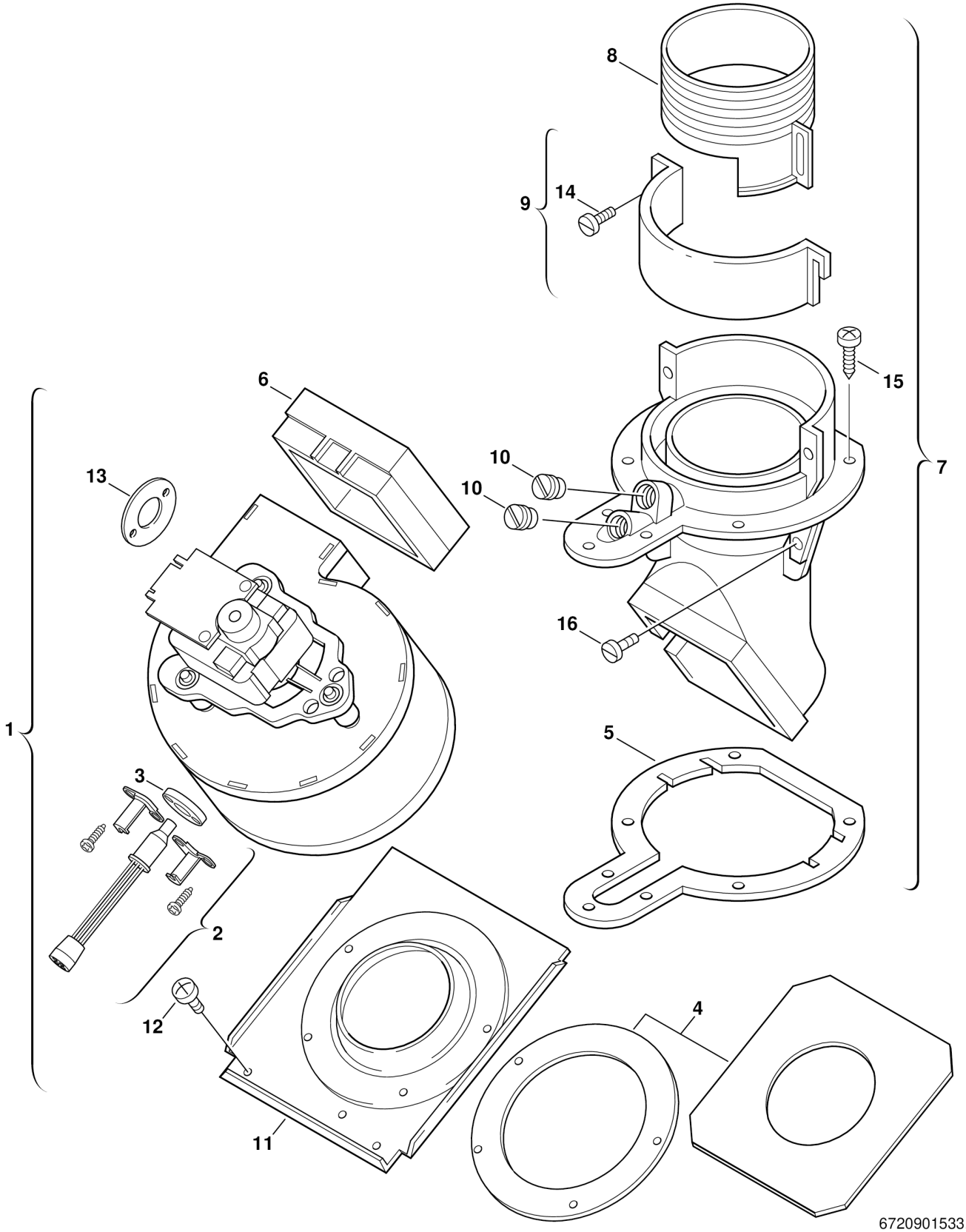
8
9
14
15
6
10
10
13
7
16
1
5
3
2
12
4
11
6720901533.AA/G

Pos.	Artikelnummer	Bezeichnung	Bemerkung	Preis
1	8 717 204 243 0	Gebläse		493,00 EUR
2	8 714 500 040 0	Temperaturfühler		65,34 EUR
3	8 711 004 114 0	Dichtscheibe		9,97 EUR
4	8 711 004 121 0	Dichtungssatz		42,87 EUR
5	8 711 004 113 0	Dichtung		15,74 EUR
6	8 711 004 166 0	Dichtung		34,40 EUR
7	8 710 715 738 0	Anschlusskrümmer		183,00 EUR
8	8 715 705 043 0	Hülse		25,56 EUR
9	8 711 301 055 0	Schelle		15,74 EUR
10	8 713 406 088 0	Verschlußschraube (10x)		28,02 EUR
11	8 715 505 540 0	Deckel		31,14 EUR
12	2 918 330 150 0	Schraube (10x)		13,78 EUR
13	8 710 100 057 0	Deckel (10x)		38,59 EUR
14	8 713 401 058 0	Schraube (10x)		11,86 EUR
15	2 910 612 432 0	Schraube 4,8x13 DIN7981 (10x)		11,86 EUR
16	2 910 952 122 0	Schraube (10x)		5,98 EUR