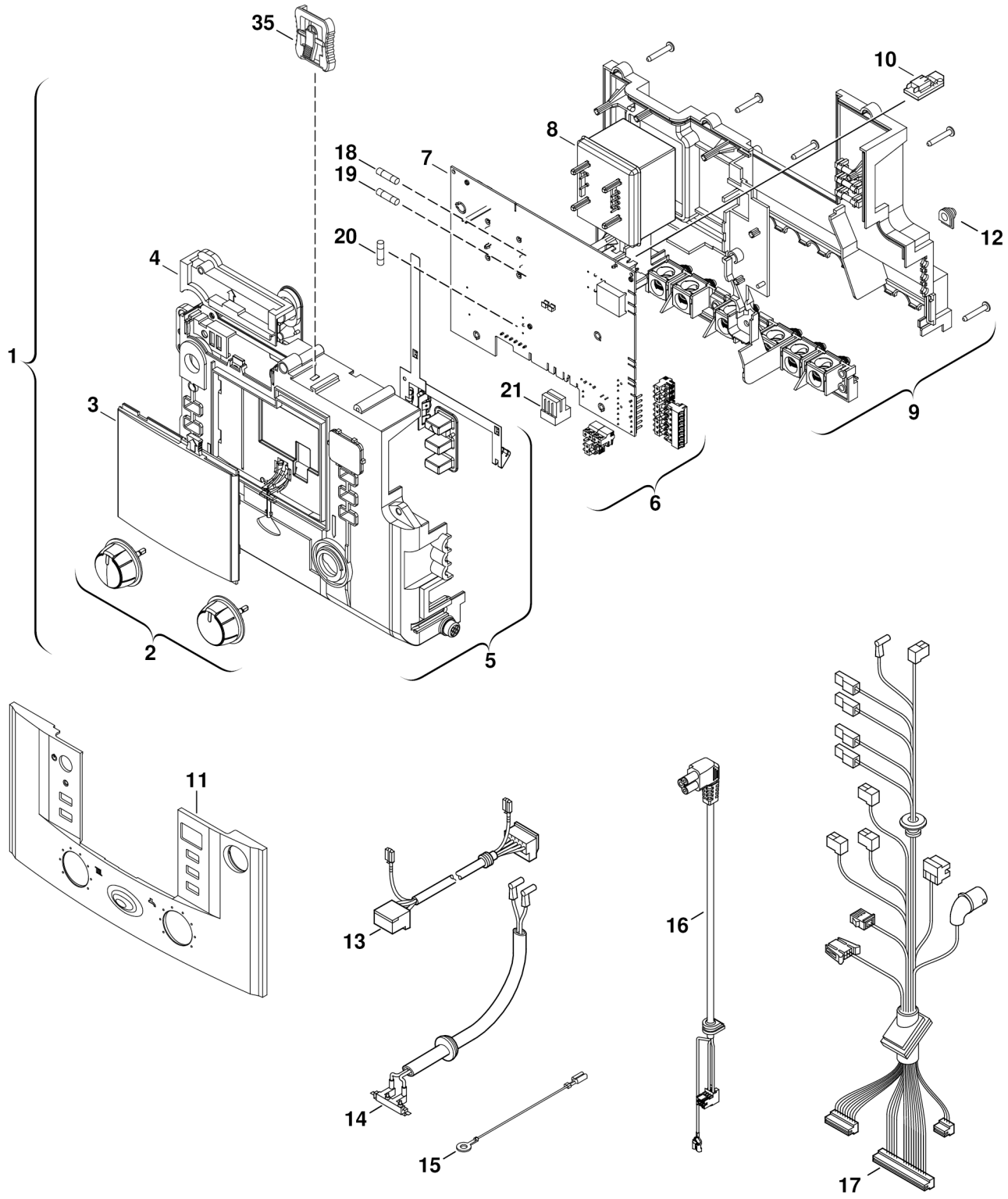

6720904800.AA/G

Pos.	Artikelnummer	Bezeichnung	Bemerkung	Preis
2	8 712 000 129 0	Drehknopf		22,77 EUR
3	8 711 000 302 0	Gehäusefront Bedienelement		18,28 EUR
4	8 717 207 680 0	Abdeckung oben		13,78 EUR
5	8 716 011 349 0	Oberteil		78,59 EUR
6	8 714 404 348 0	Steckerset		42,87 EUR
7	8 748 300 956	Leiterplatte GZT5-II DACH		443,00 EUR
8	8 717 201 052 0	Transformator		55,26 EUR
9	8 717 207 679 0	Rückseite		96,04 EUR
10	8 714 431 236 0	Kodierstecker 1236 (21,23)		25,56 EUR
11	8 718 220 398 0	Blende		42,87 EUR
12	8 710 506 185 0	Zugentlastung (10x)		13,78 EUR
13	8 714 411 331 0	Kabel		38,59 EUR
14	8 716 106 799 0	Zündkabel		55,26 EUR
15	8 716 106 980 0	Erdungskabel		4,33 EUR
16	8 716 107 329 0	Pumpenkabel		58,02 EUR
17	8 718 225 122 0	Kabel	<FD918 (02.2019)	158,00 EUR
17	8 737 708 511	Kabelbaum	>FD919 (03.2019)	158,00 EUR
18	1 904 522 740 0	Sicherung (10x) T1,6A		22,77 EUR
19	1 904 522 730 0	Sicherung (10x) 5x20mm T0.5A/250V		15,74 EUR
20	1 904 521 342 0	Sicherung (10x) 5x20mm T2.5A/250V		22,77 EUR
35	8 718 225 176 0	Clip inkl. Befestigungswinkel		4,33 EUR
	8 719 001 092 0	Gasartumbau-Set 21,23>31		73,21 EUR
	8 719 001 093 0	Gasartumbau-Set 31>21,23		11,86 EUR