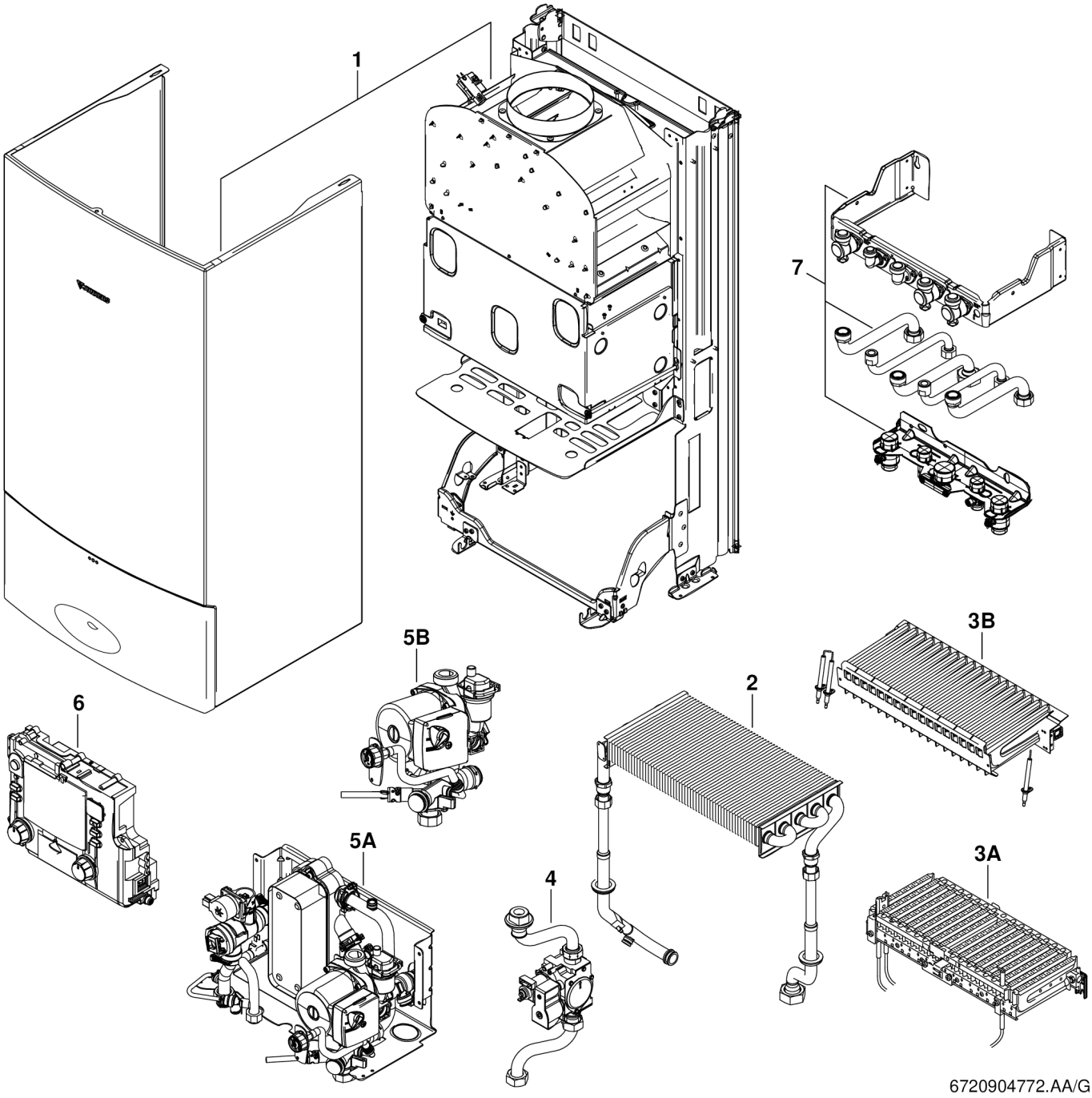
1
7
5B
3B
6
2
5A
4
3A
6720904772.AA/G

Pos.	Bezeichnung	Seitenzahl
1	Blechteile	3
2	Wärmeübertrager	5
3A	Brenner	7
4	Gasarmatur	9
5A	Pumpe/Rohre	11
6	Schaltkasten	14
7	Anschlussplatte	16

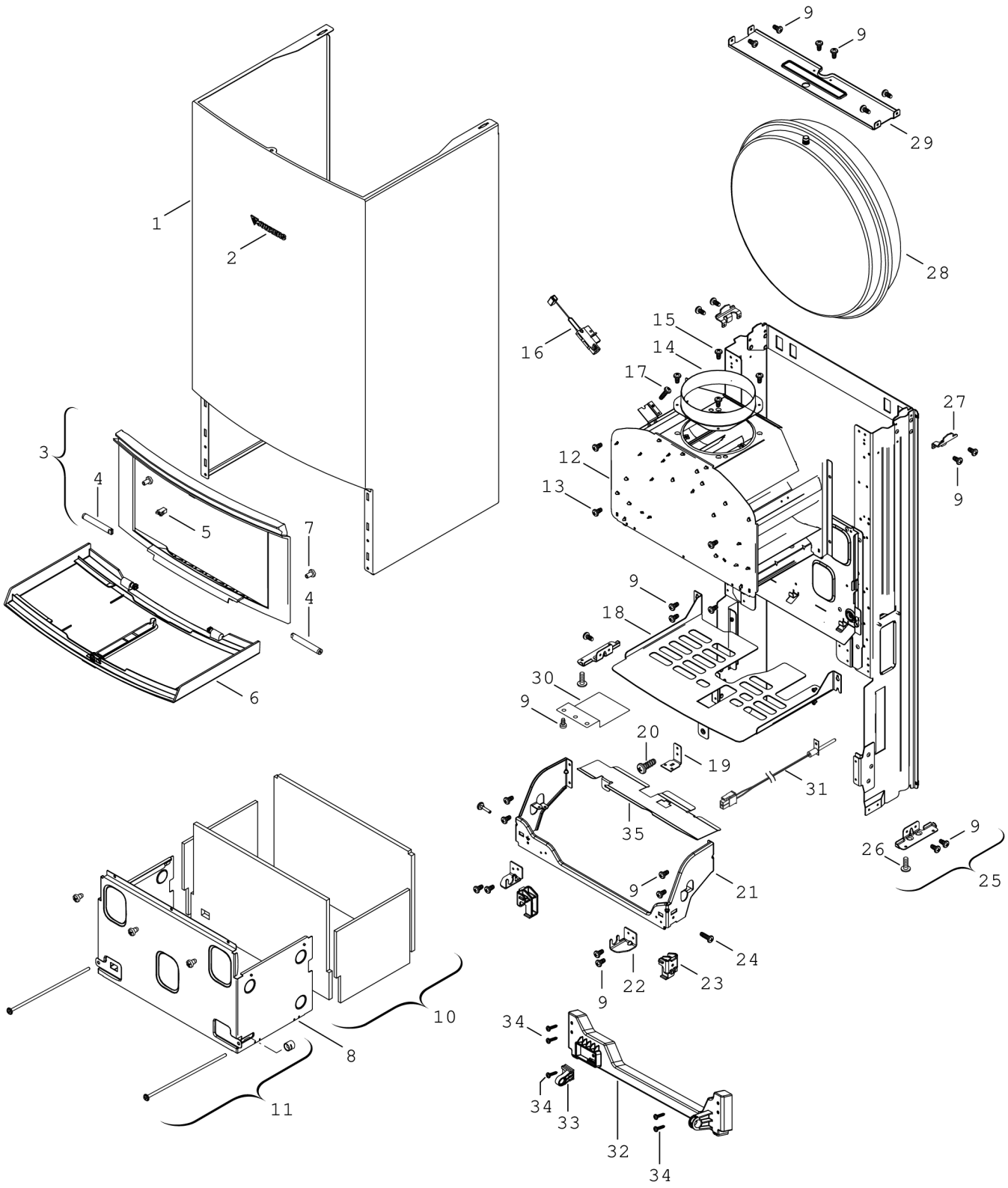

6720904773.a

Pos.	Artikelnummer	Bezeichnung	Bemerkung	Preis
1	8 716 010 973 0	Mantel		204,00 EUR
2	8 701 103 136 0	Logo Junkers		7,32 EUR
3	8 718 641 172 0	Rahmen		42,87 EUR
3	8 716 011 408 0	Rahmen	>=FD990	88,03 EUR
4	8 718 224 267 0	Dämpfer-Set (2x)		9,97 EUR
4	8 713 204 016 0	Daempfer-Set (2x)	>=FD990	42,87 EUR
5	8 718 224 302 0	PUSH/PUSH Verschluss (1x)		4,33 EUR
5	8 713 204 017 0	Verschluss (1x)	>=FD990	13,78 EUR
6	8 718 641 330 0	Blende		55,26 EUR
8	8 716 010 964 0	Brennkammer		106,00 EUR
9	8 719 905 146 0	Schraube M4x6 (10x)		7,32 EUR
10	8 716 010 960 0	Isolierung		65,34 EUR
11	8 716 010 830 0	Schraube M5x194 (2x)		22,77 EUR
12	8 716 011 019 0	Strömungssicherung		119,00 EUR
13	8 716 011 481 0	Schraube M5x8 (10x)		11,86 EUR
14	8 705 504 039 0	Abgasstutzen Ø130		7,32 EUR
15	2 910 614 431 0	Schraube 4,8x9,5 (10x)		5,98 EUR
16	8 717 208 064 0	Abgasüberwachung		34,40 EUR
17	8 718 644 554 0	Schraube DIN7500 M4x12 (10x)		7,32 EUR
18	8 716 011 020 0	Halterung		42,87 EUR
19	8 716 011 040 0	Winkel		7,32 EUR
20	8 713 401 109 0	Schraube M5x15 (10x)		9,97 EUR
21	8 716 011 028 0	Montagerahmen	<=FD988	58,02 EUR
22	8 716 010 836 0	Haltewinkel	<=FD988	15,74 EUR
23	8 716 011 029 0	Halterung		13,78 EUR
24	8 713 401 062 0	Schraube (10x)		7,32 EUR
25	8 716 010 843 0	Befestigungswinkel		11,86 EUR
26	2 918 140 417 0	Schraube DIN7981 3,9x9,5 (10x)		5,98 EUR
27	8 716 010 810 0	Halterung		11,86 EUR
28	8 716 142 502 0	Ausdehnungsgefäß		183,00 EUR
29	8 716 010 929 0	Halterung		31,14 EUR
31	8 718 642 915 0	Temperaturfühler	>=FD203	38,59 EUR
31	8 718 642 915 0	Temperaturfühler	<=FD202	38,59 EUR
32	8 718 640 842 0	Montagerahmen	>=FD989	34,40 EUR
33	8 718 640 969 0	Halterung	>=FD989	8,35 EUR
34	8 713 403 013 0	Schraube 4x15 (10x)	>=FD989	7,32 EUR

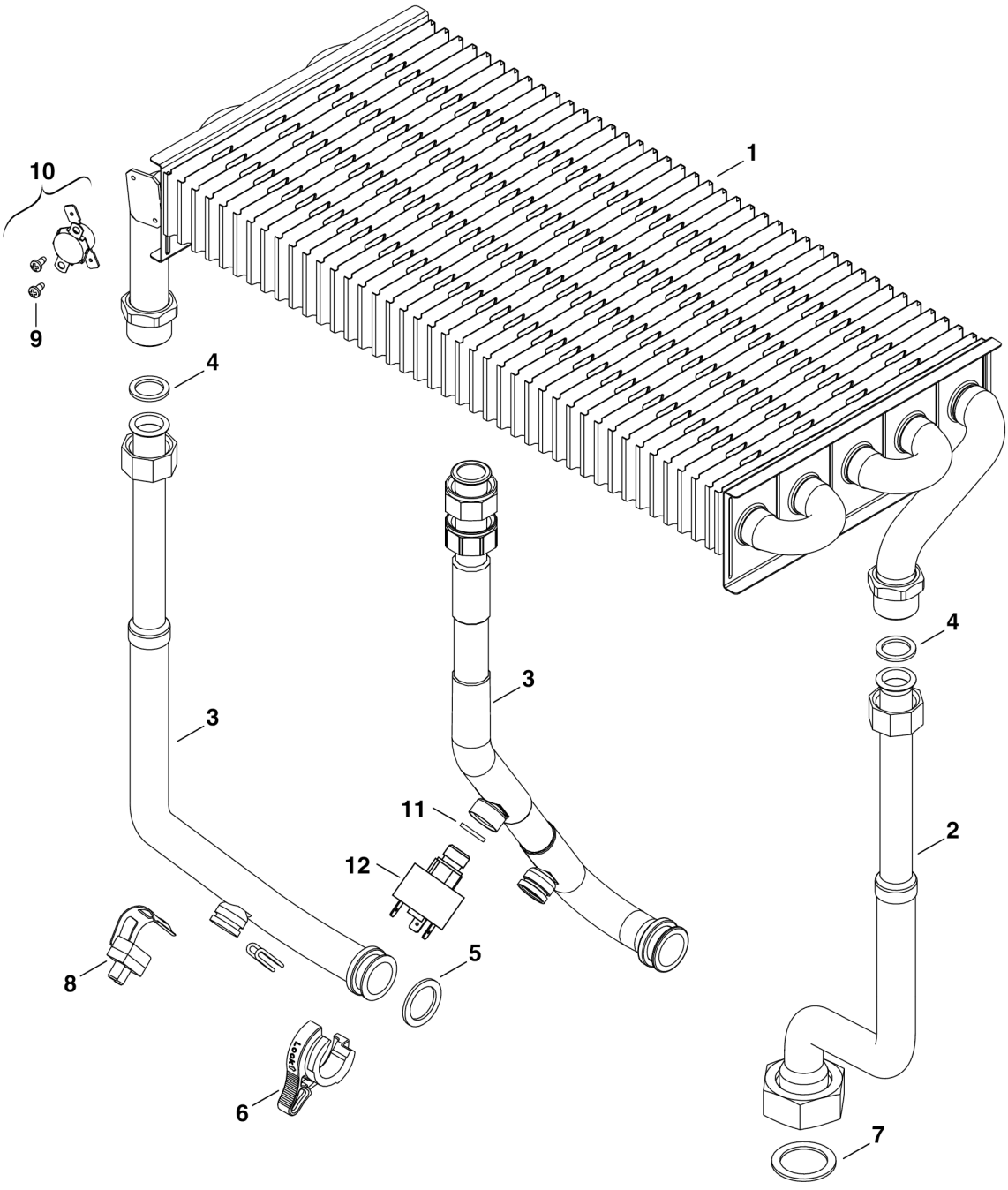

6720904789.AB/G

Pos.	Artikelnummer	Bezeichnung	Bemerkung	Preis
1	8 719 905 647 0	Wärmetauscher		314,00 EUR
2	8 716 011 043 0	Rohr		65,34 EUR
3	8 716 011 044 0	Rohr		58,02 EUR
4	8 710 103 045 0	Dichtung 18,6x13,5x1,5 1/2" (10x)		9,97 EUR
5	8 716 771 154 0	O-Ring 17x4 L (10x)		7,32 EUR
6	8 716 010 800 0	Klammer (3x)		13,78 EUR
7	8 710 103 164 0	Dichtung 30x22,2x1,5 (10x)		15,74 EUR
8	8 716 011 073 0	Temperaturfühler (NTC)		25,56 EUR
9	2 910 611 404 0	Schraube M2,9x6,5 (10x)		5,98 EUR
10	8 716 011 155 0	Temperaturbegrenzer		25,56 EUR

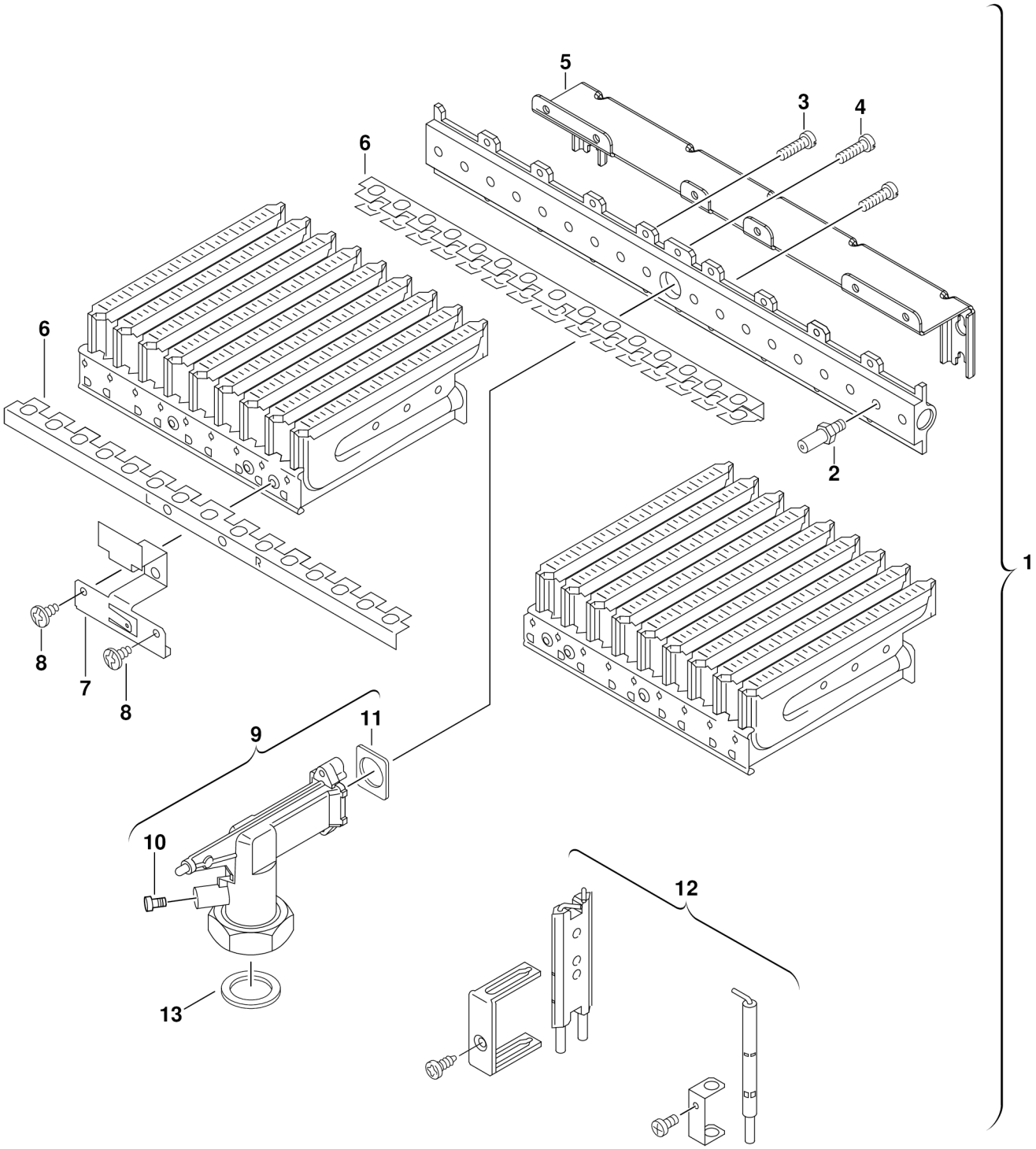

6720904766.AA/G

Pos.	Artikelnummer	Bezeichnung	Bemerkung	Preis
1	8 716 011 075 0	Brenner		183,00 EUR
2	8 708 202 113 0	Düse (110) (10x)		22,77 EUR
3	8 703 401 069 0	Schraube M3,5x10 (10x)		5,98 EUR
4	2 912 301 120 0	Schraube M4x10 (10x)		7,32 EUR
5	8 716 011 000 0	Halter		18,28 EUR
6	8 711 304 305 0	Überzündbrücke		15,74 EUR
7	8 701 309 094 0	Haltewinkel (10x)		7,32 EUR
8	2 910 619 409 0	Schraube 3,5x6,5 DIN7981 (10x)		5,98 EUR
9	8 715 209 078 0	Anschlussstück		49,43 EUR
10	8 703 305 191 0	Druckmeßnippel		4,33 EUR
11	8 701 003 010 0	Dichtung (10x)		7,32 EUR
12	8 718 107 050 0	Elektroden-Set		49,43 EUR
13	8 710 103 060 0	Dichtung 28x19,5x1,5 (10x)		11,86 EUR
	8 716 011 936 0	Gasart-Umbausatz (==>G20,20mbar)		42,87 EUR
	8 716 012 829 0	Gasart-Umbausatz (==> G25.1,25mbar)		42,87 EUR
	8 716 011 960 0	Gasart-Umbausatz (==>G30,30mbar)		42,87 EUR

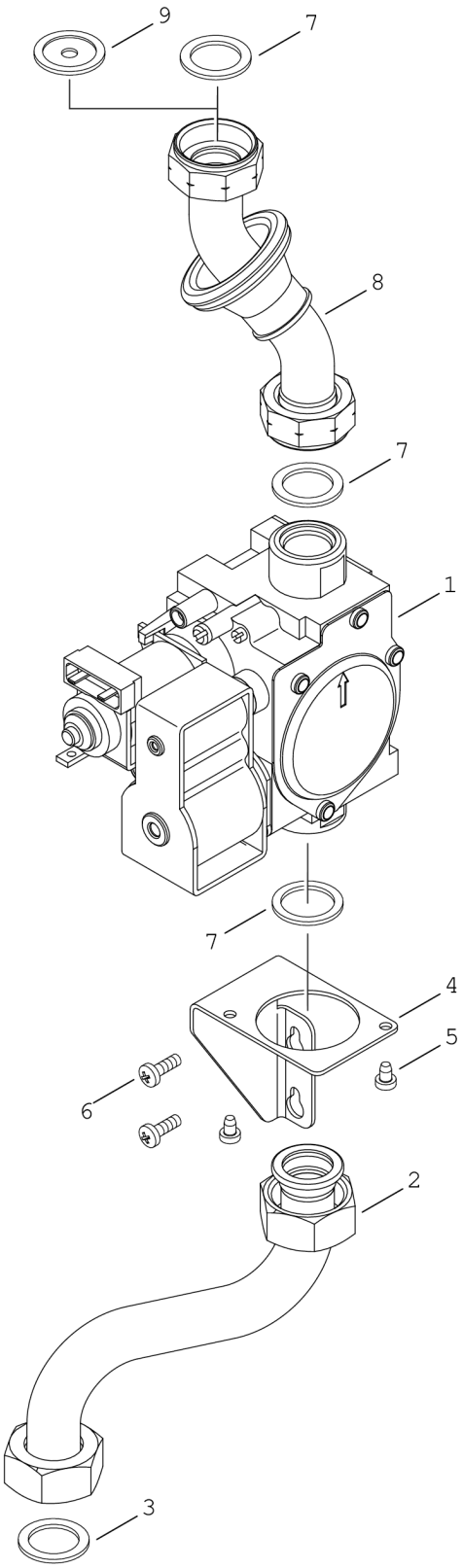

6720904768.a

Pos.	Artikelnummer	Bezeichnung	Bemerkung	Preis
1	8 737 602 879	Gasarmatur		272,00 EUR
2	8 716 010 807 0	Gasrohr		38,59 EUR
3	8 710 103 043 0	Dichtung 23,9x17,2x1,5 3/4" (10x)		11,86 EUR
4	8 716 010 806 0	Halterung		13,78 EUR
5	8 719 905 146 0	Schraube M4x6 (10x)		7,32 EUR
6	8 718 644 554 0	Schraube DIN7500 M4x12 (10x)		7,32 EUR
7	2 916 710 529 0	Dichtung (10x)		7,32 EUR
8	8 716 011 033 0	Gasrohr		65,34 EUR

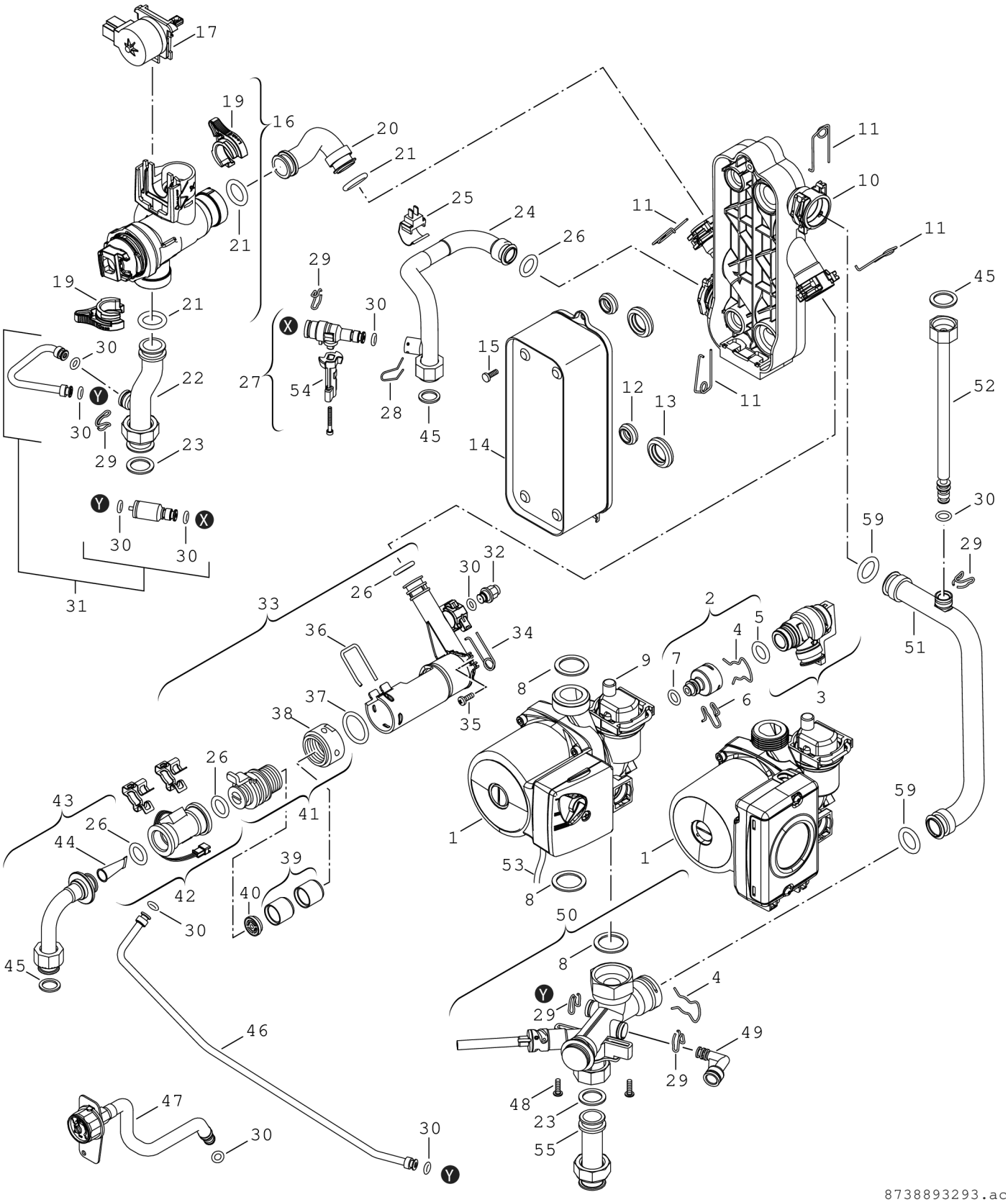

8738893293.ac

Pos.	Artikelnummer	Bezeichnung	Bemerkung	Preis
1	8 737 604 214	Pumpe UPMO 15-60 CACAO 14 3H		493,00 EUR
2	8 716 010 793 0	Adapter		28,02 EUR
3	8 718 643 427 0	Sicherheitsventil		22,77 EUR
4	8 711 200 016 0	Haltefeder (10x)		8,35 EUR
5	8 716 771 597 0	O-Ring 16x3 (10x)		28,02 EUR
6	8 714 707 024 0	Haltefeder (10x)		8,35 EUR
7	8 710 205 090 0	O-Ring 9,19x2,62 (10x)		7,32 EUR
8	8 710 103 164 0	Dichtung 30x22,2x1,5 (10x)		15,74 EUR
9	8 718 505 039 0	Entlüfter		49,43 EUR
10	8 716 011 819 0	Gehäuse (Plattenwärmetauscher)		96,04 EUR
11	8 718 684 699 0	Haltefeder 18mm (10x)		28,02 EUR
12	8 716 771 325 0	Dichtung 19,4x8 (10x)		20,52 EUR
13	8 716 771 003 0	Dichtung 28,4x8 (10x)		20,52 EUR
14	8 716 771 987 0	Wärmetauscher		272,00 EUR
15	8 716 106 452 0	Schraube M5x30 + Unterlegscheibe		9,97 EUR
16	8 716 010 801 0	3-Wege-Ventil		204,00 EUR
17	8 716 011 360 0	Antrieb 3-Wege-Ventil		158,00 EUR
19	8 716 010 800 0	Klammer (3x)		13,78 EUR
20	8 716 010 798 0	Rohr		43,98 EUR
21	8 716 771 154 0	O-Ring 17x4 L (10x)		7,32 EUR
22	8 716 010 802 0	Rohr		42,87 EUR
23	8 710 103 043 0	Dichtung 23,9x17,2x1,5 3/4" (10x)		11,86 EUR
24	8 716 010 797 0	Anschlussrohr		42,87 EUR
25	8 716 010 809 0	Temperaturfühler NTC		25,56 EUR
26	8 716 771 155 0	O-Ring 13,87x3,53 (10x)		28,02 EUR
27	8 716 010 318 0	Fülleinrichtung		42,87 EUR
28	8 716 148 354 0	Haltefeder (10X)		7,32 EUR
29	8 719 905 335 0	Sicherungsklammer (10x)		49,43 EUR
30	8 716 771 164 0	O-Ring 6x2,5 (10x)		7,32 EUR
31	8 716 010 805 0	Fülleinrichtung		25,56 EUR
32	8 717 401 016 0	Überdruckventil (L) 15bar		8,35 EUR
33	8 716 011 820 0	Turbinengehäuse		65,34 EUR
34	8 716 771 167 0	Haltefeder 10mm (10x)		7,32 EUR
35	8 718 644 554 0	Schraube DIN7500 M4x12 (10x)		7,32 EUR
36	8 716 106 488 0	Sicherungsklammer		4,33 EUR
37	8 716 106 747 0	O-Ring 22x3 EPDM (10x)		13,78 EUR
38	8 716 111 797 0	Adapter		9,97 EUR
39	8 716 011 756 0	Schalldämpfer		13,78 EUR
40	8 716 141 061 0	Durchflussbegrenzer 12 l/min		18,28 EUR
41	8 716 112 491 0	Adapter Strömungsfühler		18,28 EUR
42	8 717 002 132 0	Strömungsfühler		96,04 EUR
43	8 716 010 808 0	Anschlussrohr		34,40 EUR

Pos.	Artikelnummer	Bezeichnung	Bemerkung	Preis
44	8 716 106 486 0	Filter (Kaltwasser)		18,28 EUR
45	8 710 103 045 0	Dichtung 18,6x13,5x1,5 1/2" (10x)		9,97 EUR
46	8 716 010 804 0	Rohr		20,52 EUR
47	8 716 011 067 0	Manometer	<=FD991	58,02 EUR
47	8 718 224 344 0	Manometer	>=FD992	55,26 EUR
48	8 713 403 013 0	Schraube 4x15 (10x)		7,32 EUR
49	8 716 010 785 0	Bogen		13,78 EUR
50	8 716 010 788 0	Rücklaufverteiler		65,34 EUR
51	8 716 010 795 0	Rohr		42,87 EUR
52	8 716 011 039 0	Rohr (Ausdehnungsgefäß)		28,02 EUR
53	8 714 401 896 0	Pumpenkabel		49,43 EUR
54	8 716 012 555 0	Griff		5,98 EUR

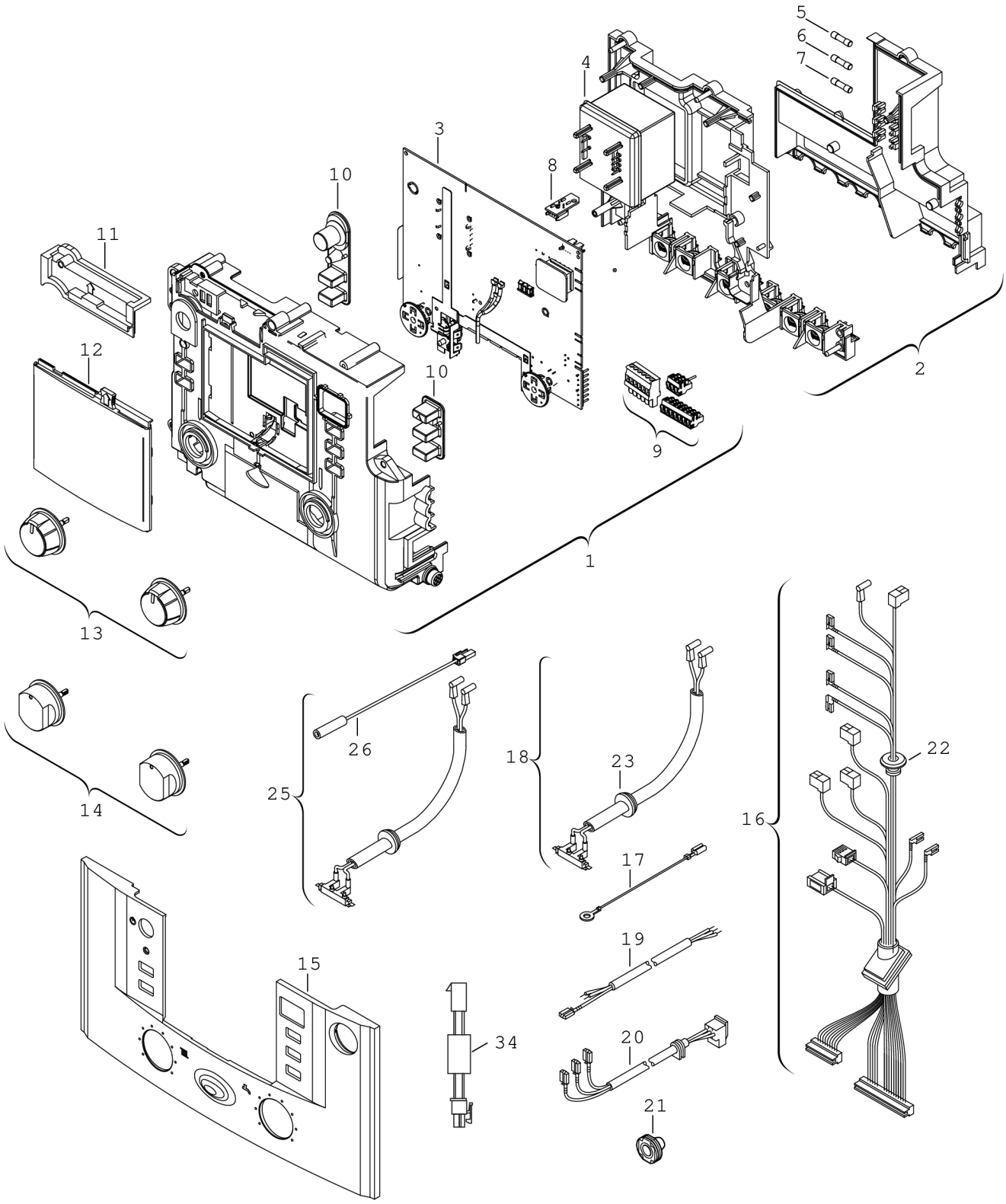

8738894167.ab

Pos.	Artikelnummer	Bezeichnung	Bemerkung	Preis
1	8 716 011 349 0	Oberteil		78,59 EUR
2	8 717 207 679 0	Rückseite		96,04 EUR
3	8 748 300 947	Leiterplatte GZT2c Skin		443,00 EUR
4	8 717 201 052 0	Transformator		55,26 EUR
5	1 904 521 342 0	Sicherung (10x) 5x20mm T2.5A/250V		22,77 EUR
6	1 904 522 730 0	Sicherung (10x) 5x20mm T0.5A/250V		15,74 EUR
7	1 904 522 740 0	Sicherung (10x) T1,6A		22,77 EUR
8	8 714 431 517 0	Kodierstecker 1517		13,78 EUR
8	8 714 431 516 0	Kodierstecker 1516		22,77 EUR
9	8 714 404 348 0	Steckerset		42,87 EUR
10	8 716 011 350 0	Tastenmatte		25,56 EUR
11	8 717 207 680 0	Abdeckung oben		13,78 EUR
12	8 711 000 302 0	Gehäusefront Bedienelement		18,28 EUR
13	8 712 000 129 0	Drehknopf		22,77 EUR
15	8 716 011 779 0	Klappe		43,98 EUR
16	8 716 011 045 0	Kabelbaum		125,00 EUR
17	8 716 011 051 0	Kabel		9,97 EUR
18	8 714 401 970 0	Zündkabel		31,14 EUR
19	8 704 401 032 0	Kabel		28,02 EUR
34	8 737 604 222	Kabel Brennkammer NTC		15,74 EUR

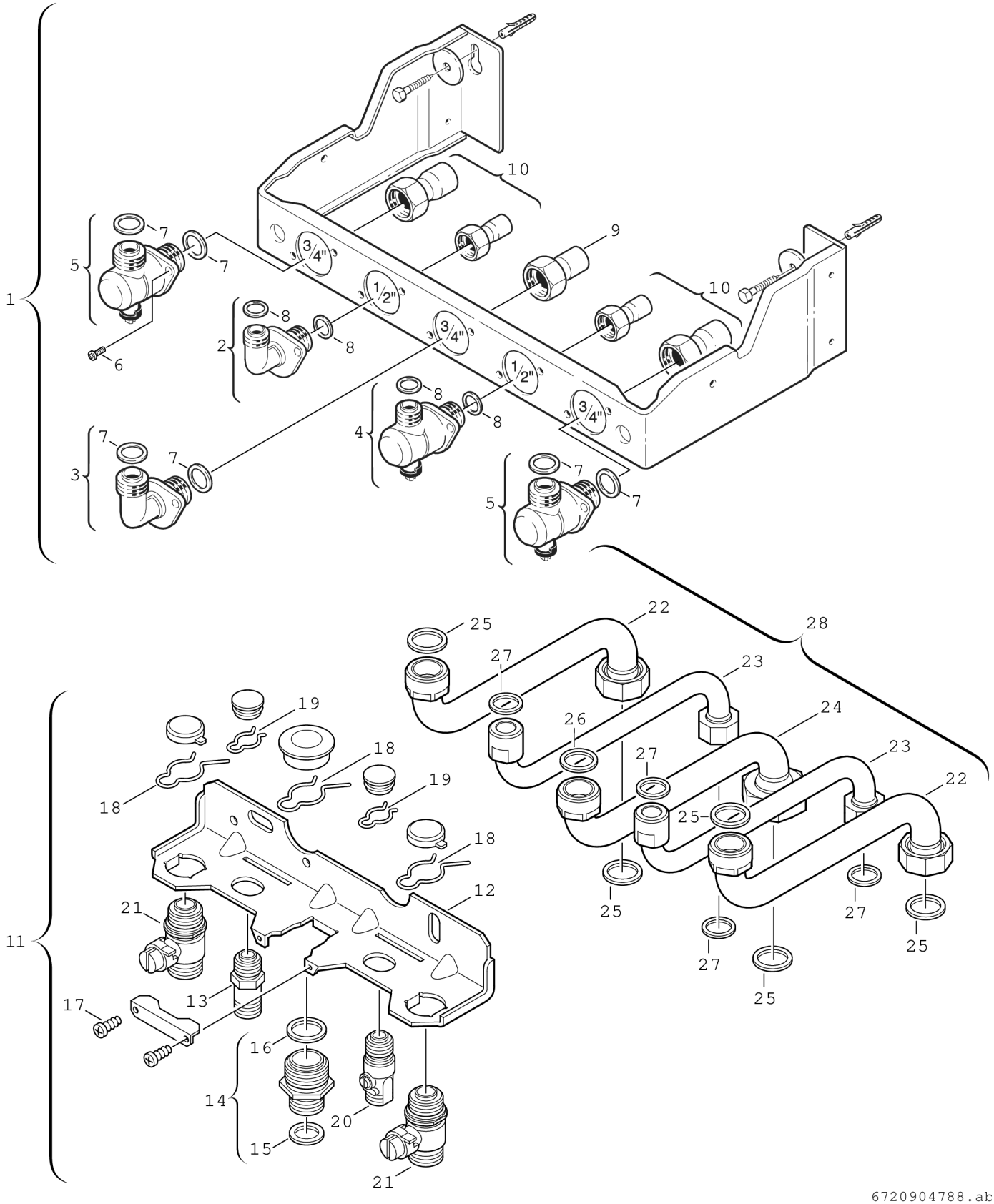
1
2
3
4
5
6
7
8
9
10
11
12
13
14
15
16
17
18
19
20
21
22
23
24
25
26
27
28
3/4"
1/2"
6720904788.ab

Pos.	Artikelnummer	Bezeichnung	Bemerkung	Preis
11	8 719 905 111 0	Anschlussplatte		314,00 EUR
12	7 719 000 875	NR.483 Anschlusspl. Zub.		auf Anfrage
13	8 713 305 456 0	Doppelnippel		11,86 EUR
14	8 713 305 323 0	Doppelnippel 1"x3/4"		31,14 EUR
15	8 710 103 043 0	Dichtung 23,9x17,2x1,5 3/4" (10x)		11,86 EUR
16	8 710 103 014 0	Dichtung 30x25x1,5 (10x)		8,35 EUR
17	2 910 614 431 0	Schraube 4,8x9,5 (10x)		5,98 EUR
18	8 714 606 002 0	Haltefeder (10x)		15,74 EUR
19	8 714 606 004 0	Haltefeder (10x)		25,56 EUR
20	8 717 405 189 0	Absperrhahn		34,40 EUR
21	8 717 405 137 0	Absperrhahn		34,40 EUR
22	8 716 011 404 0	Rohr		42,87 EUR
23	8 716 011 405 0	Rohr		38,59 EUR
24	8 716 011 403 0	Rohr		43,98 EUR
25	8 710 103 043 0	Dichtung 23,9x17,2x1,5 3/4" (10x)		11,86 EUR
26	8 710 103 164 0	Dichtung 30x22,2x1,5 (10x)		15,74 EUR
27	8 710 103 045 0	Dichtung 18,6x13,5x1,5 1/2" (10x)		9,97 EUR
28	8 716 011 406 0	Anschlussplatte		119,00 EUR