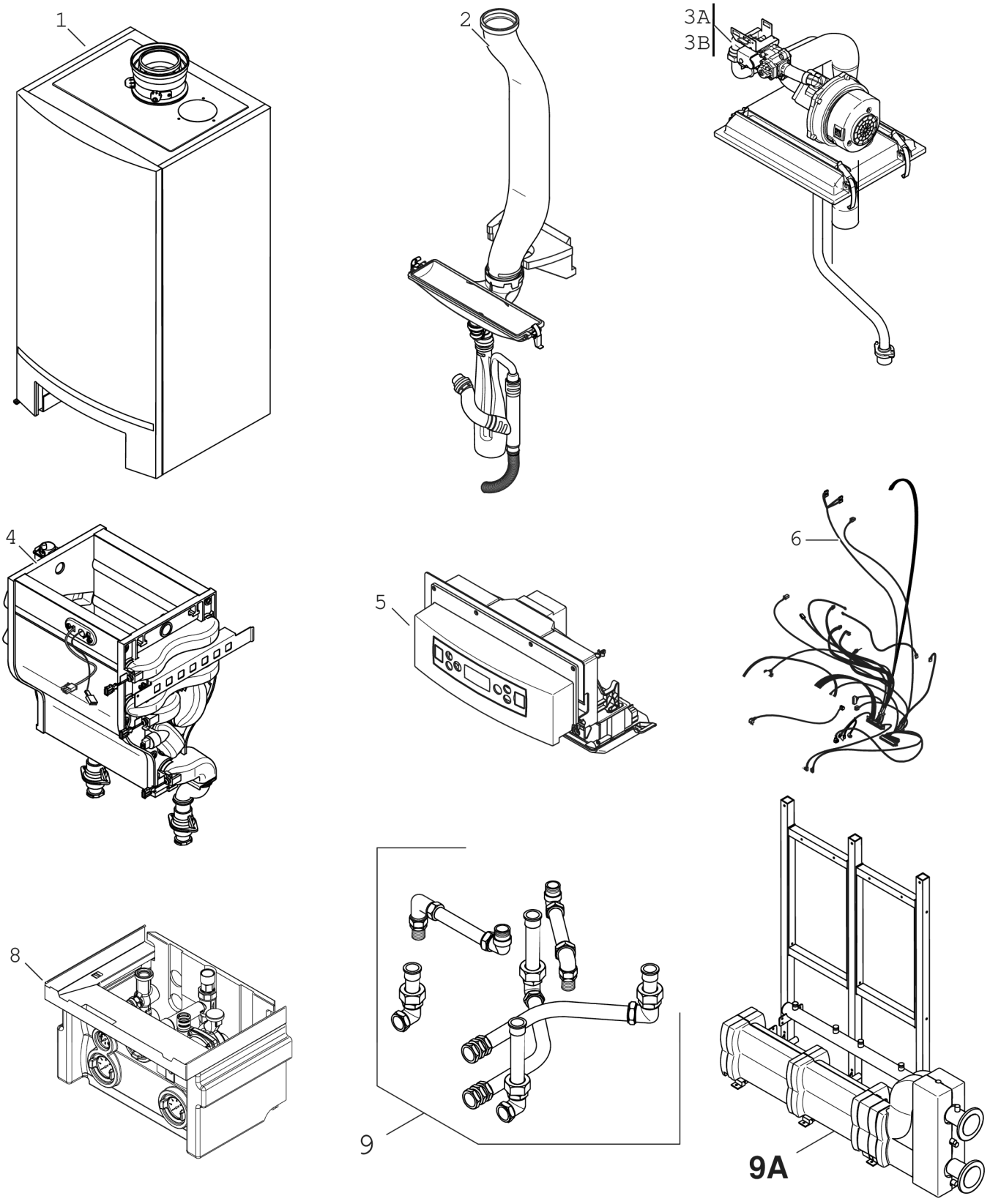


8738894562.ab

| Pos. | Bezeichnung | Seitenzahl |
|---|---|---|
| 1 | Verkleidung | 3 |
| 2 | Kondensatablauf | 5 |
| 3A | Gasarmatur | 7 |
| 4 | Wärmetauscher | 9 |
| 5 | Bedienfeld | 11 |
| 6 | Kabelbaum | 13 |
| 8G | Anschlussgruppe | 15 |
| 9A | Kaskade II | 17 |
| 9 | Kaskade I | 19 |

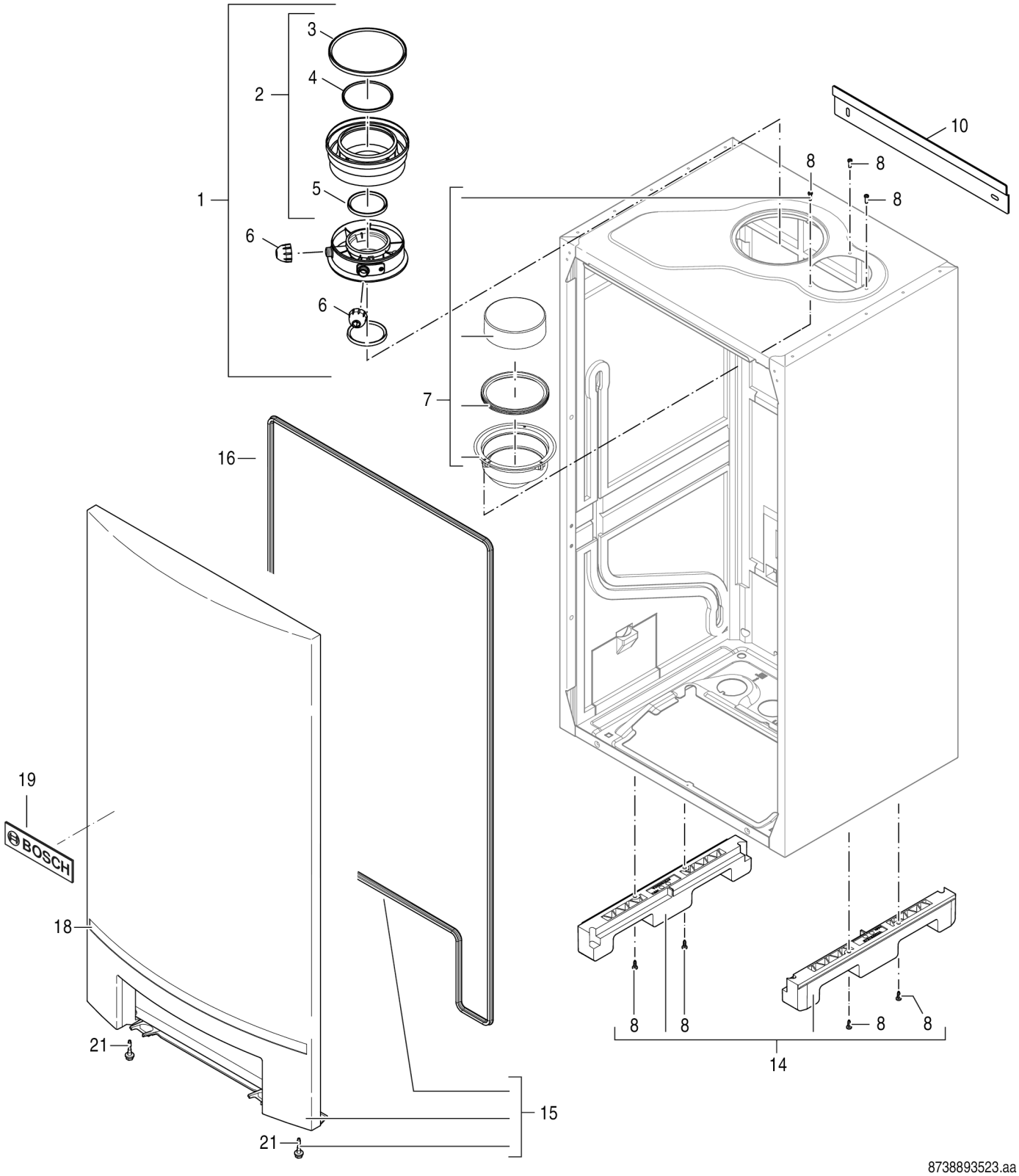


8738893523.aa

| Pos. | Artikelnummer | Bezeichnung | Bemerkung | Preis |
|---|---|---|---|---|
| 1 | 7 101 422 | Kesselanschlussstück 160-110 | | 119,00 EUR |
| 6 | 7 101 424 | Verschlussstopfen (2x) | | 34,40 EUR |
| 7 | 7 101 412 | Lufteinlassadapter | | 55,26 EUR |
| 8 | 7 100 748 | Blechschraube DIN7976-C-St 4,2x8,5 (10x) | | 18,28 EUR |
| 10 | 7 101 386 | Wandhalter | | 65,34 EUR |
| 14 | 7 736 700 128 | Transport Führungsschienen (2x) | | 65,34 EUR |
| 15 | 7 736 701 240 | Tür kpl | | 344,00 EUR |
| 16 | 8 718 600 350 | Dichtung Tür | | 43,98 EUR |
| 18 | 7 746 900 517 | Zierleiste Tür | | 42,87 EUR |
| 19 | 8 718 600 297 | Logo Bosch | | 73,21 EUR |
| 21 | 8 718 600 166 | Schraube M5 (2x) | | 22,77 EUR |
| | 7 736 700 125 | Überdruckventil DN160 | | 290,00 EUR |
| | 7 746 700 420 | Abgasfühler | Only for overpress. flue gas cascade | 106,00 EUR |

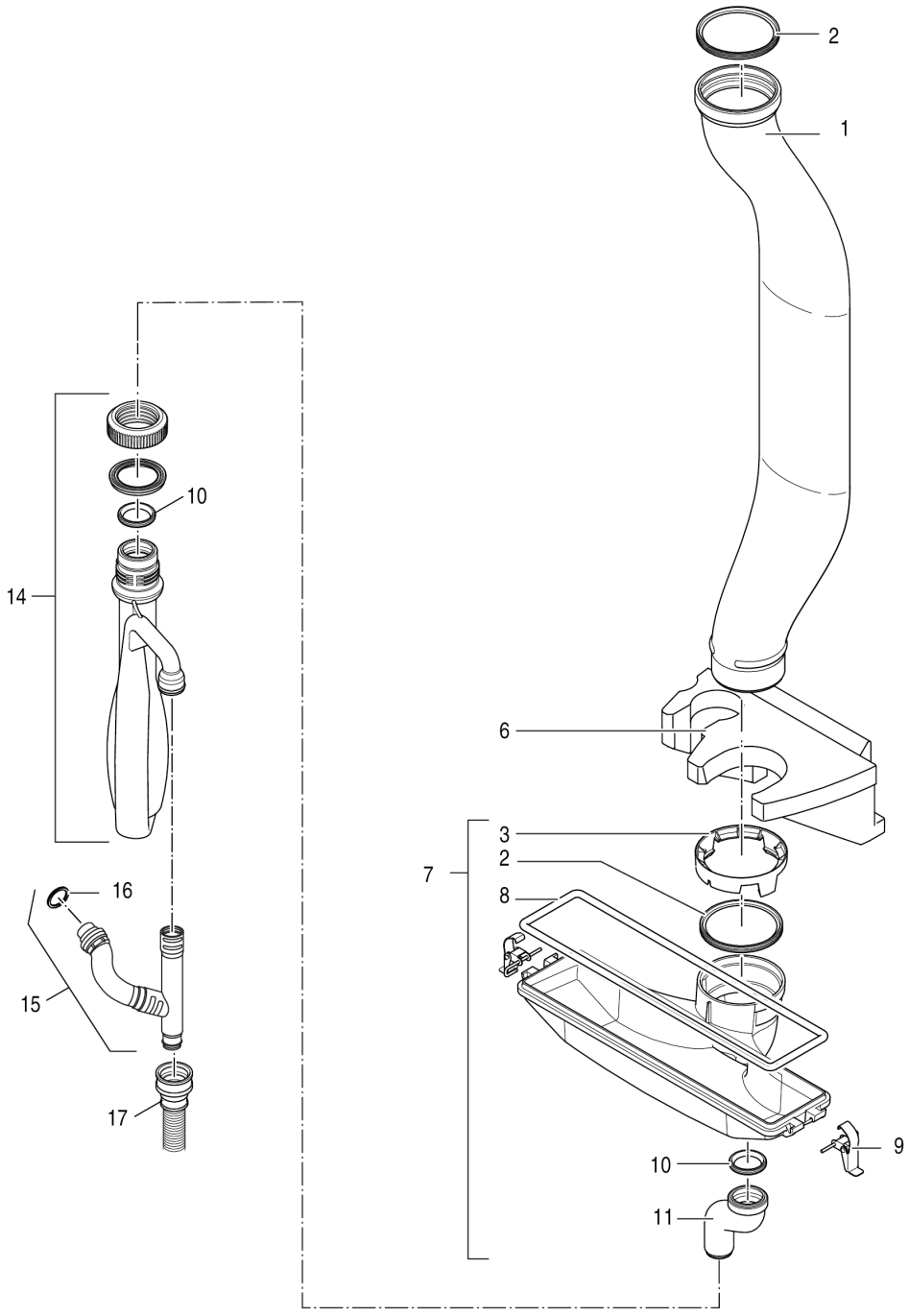


6721903684.aa

| Pos. | Artikelnummer | Bezeichnung | Bemerkung | Preis |
|---|---|---|---|---|
| 1 | 7 101 404 | Abgasrohr | | 119,00 EUR |
| 2 | 8 738 901 447 | Lippendichtung DN80 | | 31,14 EUR |
| 3 | 7 101 402 | Drosselring | | 38,59 EUR |
| 6 | 7 736 700 130 | Halter | | 43,98 EUR |
| 7 | 8 738 901 655 | Abgassammler-Set | | 158,00 EUR |
| 8 | 7 746 900 152 | Kondensatwannen-Dichtung | | 25,56 EUR |
| 9 | 7 746 900 186 | Klemmbügel (2x) | | 43,98 EUR |
| 10 | 7 100 742 | Lippendichtung 29,8 x 6,1 (5x) | | 20,52 EUR |
| 11 | 7 736 700 424 | Ablaufrohr | | 22,77 EUR |
| 14 | 7 736 700 132 | Siphon | | 58,02 EUR |
| 15 | 7 101 531 | Kondensat-Ablauf | | 65,34 EUR |
| 16 | 7 099 909 | Dichtung 42,2x32x6 mm | | 25,56 EUR |
| 17 | 7 101 535 | Kondensatablaufschlauch 19x24x627mm lg. | | 43,98 EUR |

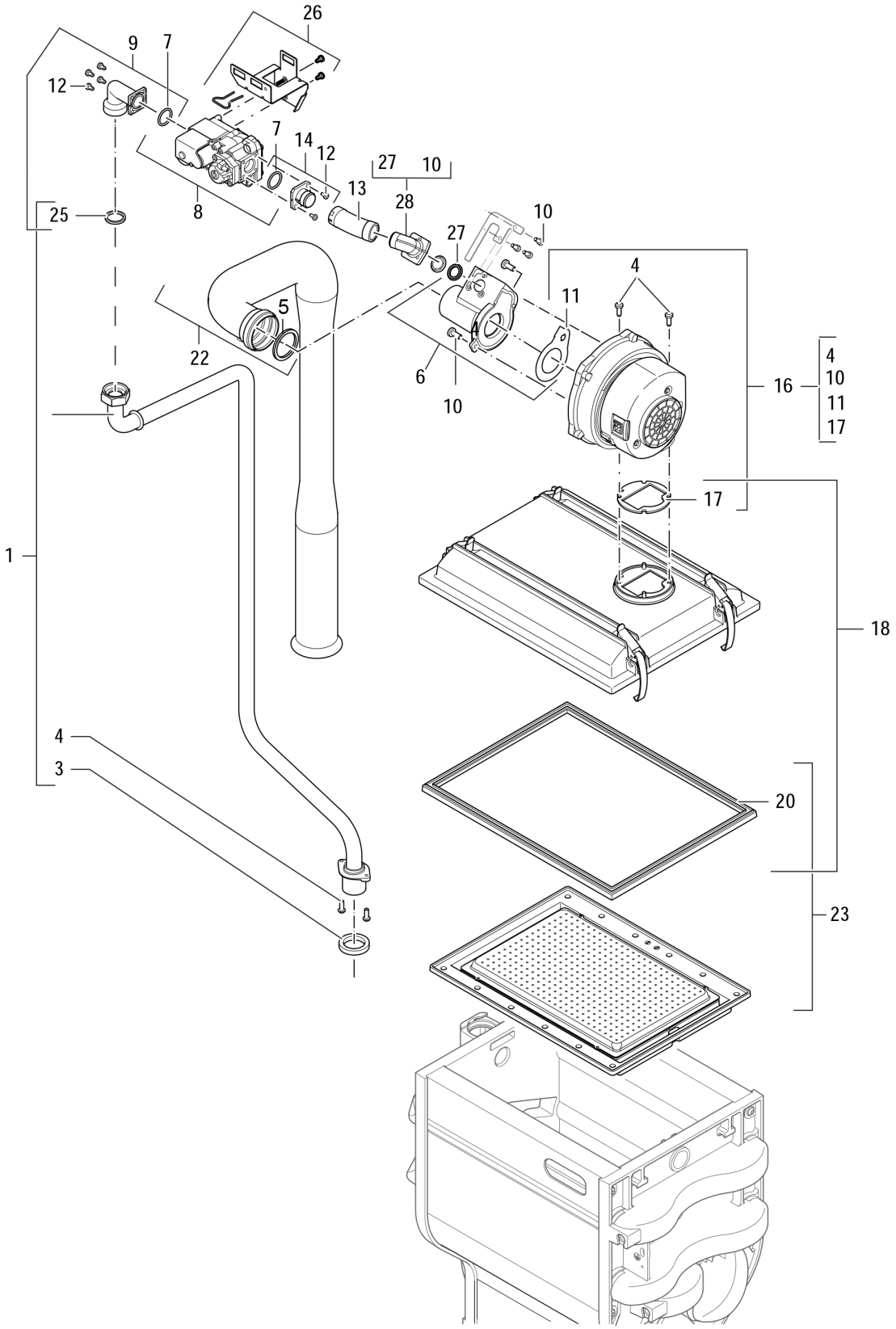


8738892739.ac

| Pos. | Artikelnummer | Bezeichnung | Bemerkung | Preis |
|---|---|---|---|---|
| 1 | 7 736 700 133 | Gasrohr | | 158,00 EUR |
| 3 | 7 746 900 278 | Dichtung (5x) | | 20,52 EUR |
| 4 | 7 746 900 310 | Schraube M5x16 (5x) | | 22,77 EUR |
| 5 | 7 099 058 | Dichtung 50mm (5x) | | 31,14 EUR |
| 6 | 7 736 700 144 | Venturi 2E (50-70kW) | | 139,00 EUR |
| 7 | 7 736 700 861 | O-ring (10x) | | 25,56 EUR |
| 8 | 7 736 700 143 | Gasarmatur (50-70kW) | | 233,00 EUR |
| 9 | 7 736 700 142 | Winkelverschraubung | | 58,02 EUR |
| 10 | 7 736 700 351 | Schraube M5x12 (10x) | | 42,87 EUR |
| 11 | 7 099 712 | Dichtung (5x) | | 28,02 EUR |
| 12 | 7 736 700 353 | Schraube M4x10 (10x) | | 42,87 EUR |
| 13 | 7 736 700 147 | Schlauch Gas | | 55,26 EUR |
| 14 | 7 736 700 431 | Flansch | | 43,98 EUR |
| 16 | 7 392 4 | Gebläse (50-70kW) | | 535,00 EUR |
| 17 | 7 101 450 | Dichtung | | 43,98 EUR |
| 18 | 7 101 448 | Brennerdeckel | | 251,00 EUR |
| 20 | 7 101 446 | Dichtung Brenner | | 119,00 EUR |
| 22 | 7 392 7 | Luftansaugrohr | | 106,00 EUR |
| 23 | 8 738 901 723 | Brenner | | 493,00 EUR |
| 25 | 7 736 700 134 | Dichtung 27,4 x 23,2 x 2,75mm (10x) | | 38,59 EUR |
| 26 | 7 736 700 148 | Halterung 50-70kW | | 25,56 EUR |
| 27 | 7 099 710 | O-Ring (5x) | | 28,02 EUR |
| 28 | 8 738 902 518 | Flansch | | auf Anfrage |
| | 7 736 701 528 | Umbausatz 3P 65-70 kW (1780) | | auf Anfrage |

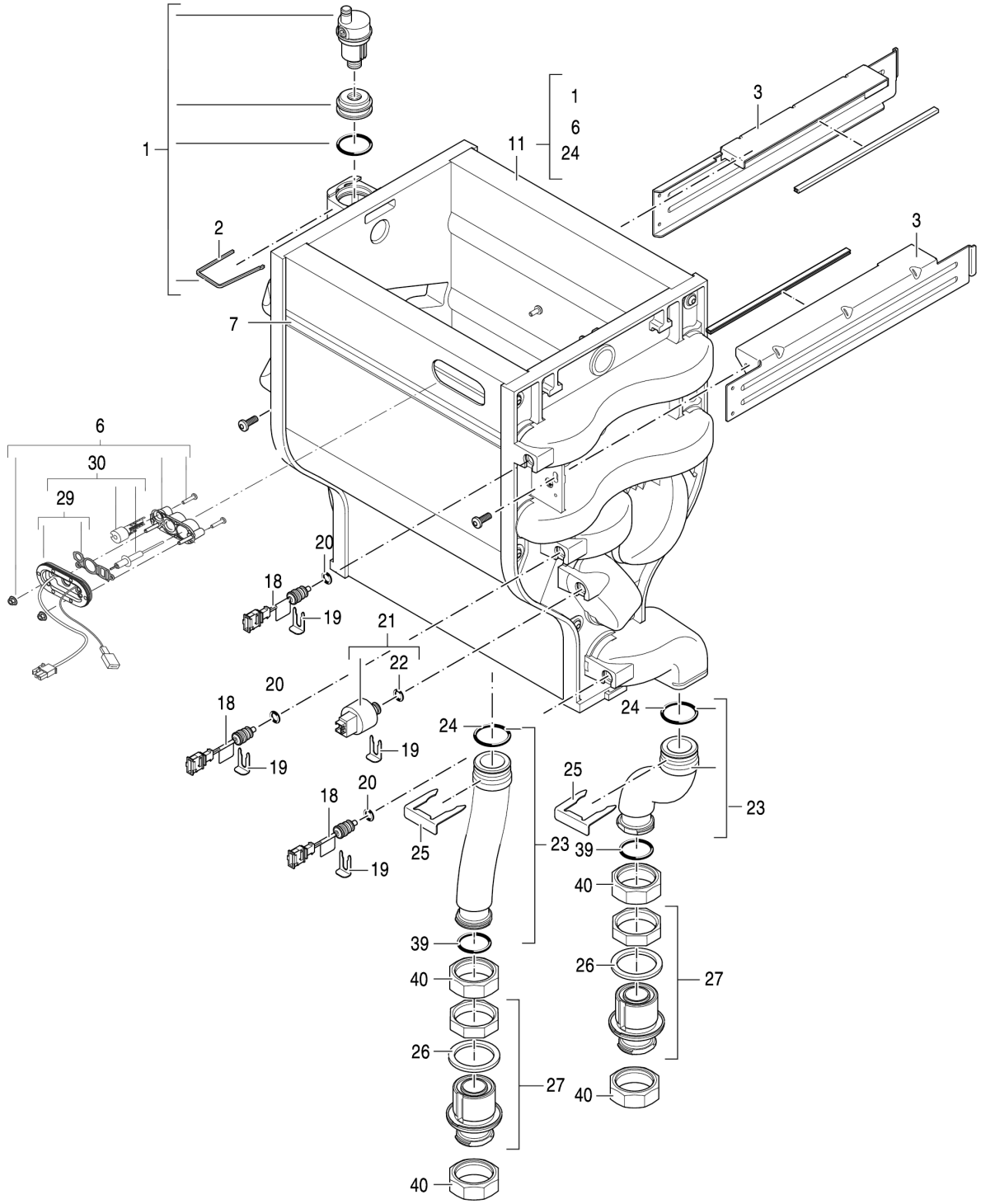


8738894174.ac

| Pos. | Artikelnummer | Bezeichnung | Bemerkung | Preis |
|---|---|---|---|---|
| 1 | 8 738 900 323 | Automatischer Entlüfter >= 50 kW | | 58,02 EUR |
| 2 | 7 101 430 | Haltefeder | | 22,77 EUR |
| 3 | 7 746 900 521 | Halterungs-Set | | 158,00 EUR |
| 6 | 8 738 901 633 | Zündeinheit 50-100kW | | 158,00 EUR |
| 7 | 7 736 700 151 | Zierstreifen | | 38,59 EUR |
| 11 | 8 718 600 269 | Wärmetauscher 50-100kW | | 3542,00 EUR |
| 18 | 7 101 532 | Fühler NTC kpl (611 248A) | | 78,59 EUR |
| 19 | 7 101 370 | Sicherungsklammer | | 13,78 EUR |
| 20 | 7 101 534 | O-Ring 9,19x2,62 (10x) | | 31,14 EUR |
| 21 | 8 718 600 019 | Druckmesser Typ 505.99023 4bar | | 96,04 EUR |
| 22 | 7 101 646 | O-Ring 9,92x2,62 (10x) | | 49,43 EUR |
| 23 | 7 736 700 149 | Vor-/Rücklaufrohr | | 78,59 EUR |
| 24 | 8 738 903 139 | O-Ring 36.09x3.53 (10x) | | 49,43 EUR |
| 25 | 7 746 700 069 | Sicherungsklammer | | 38,59 EUR |
| 26 | 7 736 700 354 | Dichtung 58 x 45 x 4 (2x) | | 25,56 EUR |
| 27 | 7 736 700 150 | Anschlussnippel | | 73,21 EUR |
| 29 | 8 738 901 664 | Dichtungs-Set B3U | | 31,14 EUR |
| 30 | 8 738 901 665 | Zündungs-Set U | | 139,00 EUR |
| 39 | 8 738 903 138 | O-Ring 3,53x29,74 (10x) | | 38,59 EUR |
| 40 | 7 099 224 | Überwurfmutter (5x) | | 43,98 EUR |

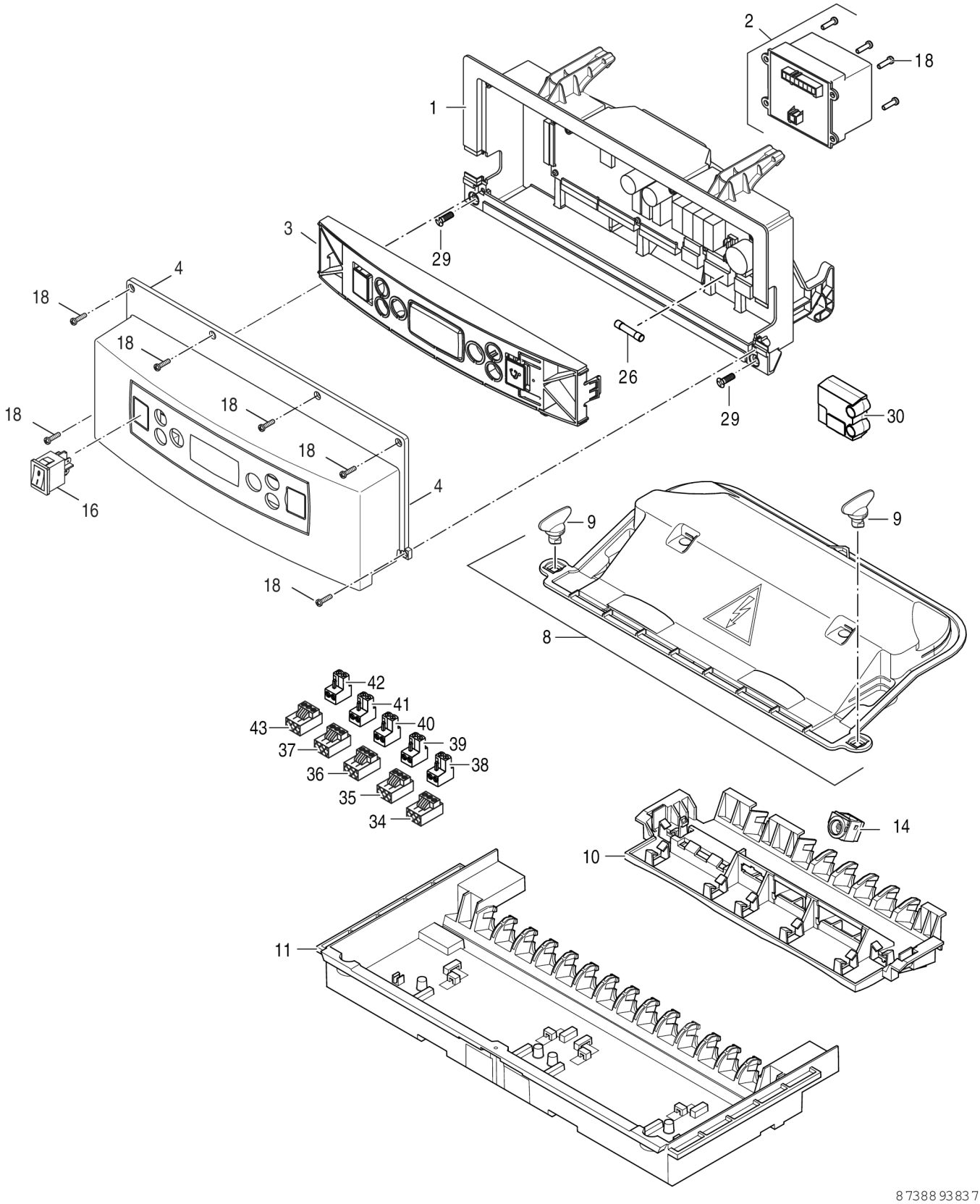
2
18
1
3
29
4
18
18
18
18
18
26
29
30
16
4
18
9
9
8
42
41
40
39
38
43
37
36
35
34
14
10
11
873893837.ba

| Pos. | Artikelnummer | Bezeichnung | Bemerkung | Preis |
|---|---|---|---|---|
| 1 | 7 736 700 530 | UBA 3.5 V5.9D Boost V1.6 | | 344,00 EUR |
| 2 | 7 459 5 | Trafo UBA 3.5 | | 119,00 EUR |
| 3 | 7 736 701 385 | BM15 Control Chassis V2 | | 251,00 EUR |
| 4 | 7 746 900 532 | Gehäuse BC15 | | 55,26 EUR |
| 8 | 7 736 700 160 | Abdeckung Elektronik | | 96,04 EUR |
| 16 | 7 746 900 540 | Schalter | | 28,02 EUR |
| 18 | 7 746 900 595 | Schraube Ejot PT K35 (10x) | | 28,02 EUR |
| 26 | 8 718 601 966 | Sicherungseinsatz 5AF/230V (10x) | | 43,98 EUR |
| 29 | 7 746 900 594 | Schraube M5x16 (10x) | | 31,14 EUR |
| 30 | 8 738 901 794 | HCM 1573 | | 34,40 EUR |
| 34 | 7 747 023 981 | Anschlussklemme 3-pol Netz weiß everp | | 25,56 EUR |
| 35 | 7 747 023 985 | Anschlussklemme 3-pol.PS Pumpe grau ever | | 18,28 EUR |
| 36 | 7 747 023 983 | Anschlussklemme 3-pol. PH grün everp | | 25,56 EUR |
| 37 | 7 747 023 986 | Anschlussklemme 3-pol. PZ Pumpe violett | | 18,28 EUR |
| 38 | 7 747 026 991 | Anschlussklemme 2-pol toro EV Klemme | | 25,56 EUR |
| 39 | 7 747 026 992 | Anschlussklemme 2-pol grau FW | | 22,77 EUR |
| 40 | 7 747 023 154 | Anschlussklemme 2-polig WA maigrün everp | | 25,56 EUR |
| 41 | 7 747 027 014 | Anschlussklemme 2-polig R5 blau everp | | 25,56 EUR |
| 42 | 7 747 023 151 | Anschlussklemme 2-polig orange RC | | 25,56 EUR |
| 43 | 7 747 026 994 | Anschlussklemme 3-polig gelb everp | | 49,43 EUR |
| | 8 738 901 810 | HCM 1780 | | 34,40 EUR |

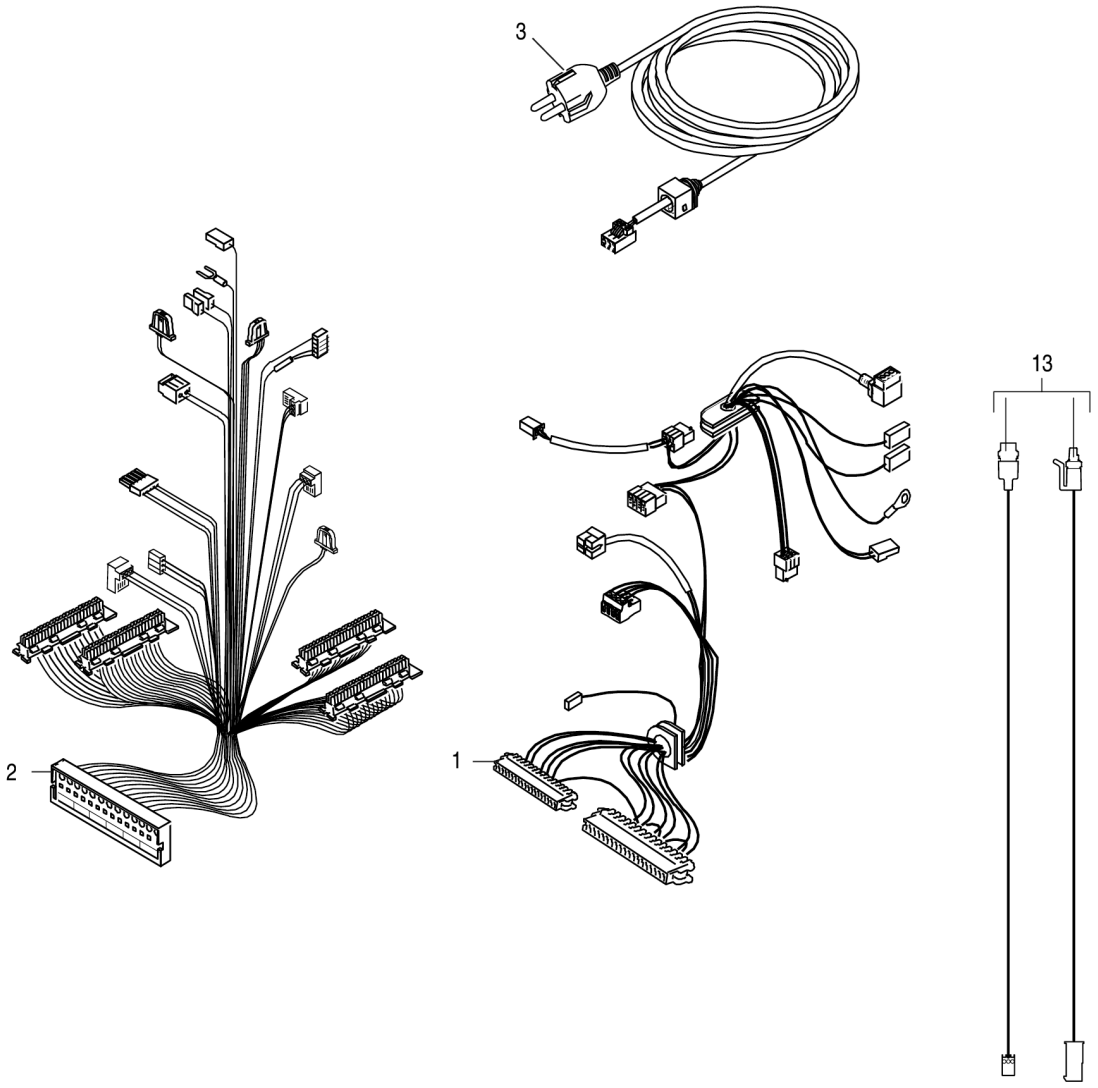


8738892872.ac

| Pos. | Artikelnummer | Bezeichnung | Bemerkung | Preis |
|---|---|---|---|---|
| 1 | 7 736 700 152 | Kabelbaum 230V | | 96,04 EUR |
| 2 | 7 736 700 912 | Kabelbaum - Niederspannung 50-70 | | 139,00 EUR |
| 3 | 7 746 900 338 | Netzkabel | | 49,43 EUR |
| 13 | 8 738 903 957 | Pumpenleitung LV+HV | | 49,43 EUR |

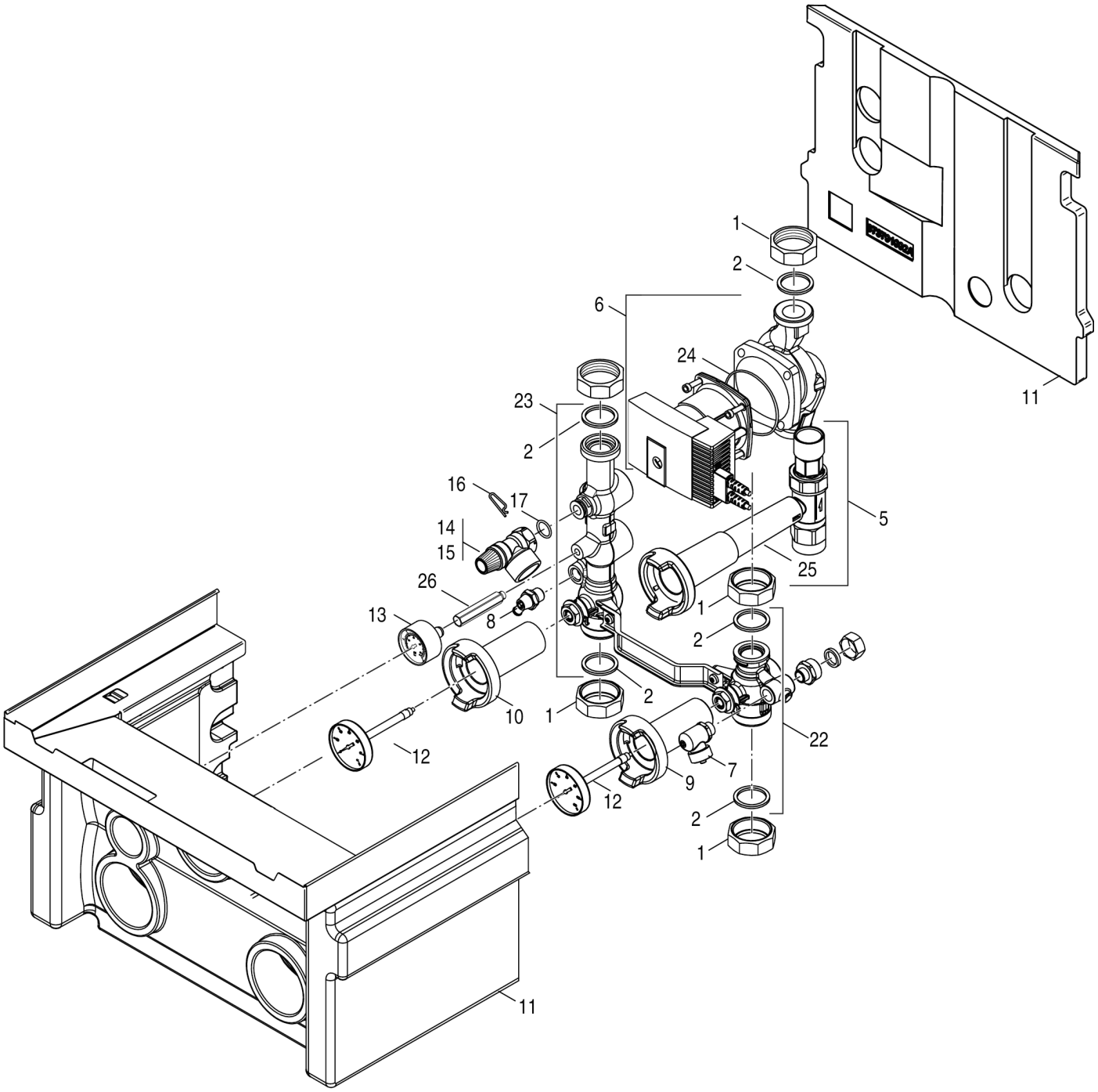


8738892873.ac

| Pos. | Artikelnummer | Bezeichnung | Bemerkung | Preis |
|---|---|---|---|---|
| 1 | 7 099 224 | Überwurfmutter (5x) | | 43,98 EUR |
| 2 | 7 746 700 417 | Dichtung 44x32x3 (5x) | | 28,02 EUR |
| 5 | 7 736 700 127 | Gashahn | | 272,00 EUR |
| 6 | 8 738 903 956 | Pumpe 50-100 kW | | 932,00 EUR |
| 7 | 7 101 516 | Füll- und Entleerhahn | | 65,34 EUR |
| 8 | 7 098 666 | Entleerhahn | | 38,59 EUR |
| 9 | 5 594 684 | Griff blau für Kugelhahn everp | | 38,59 EUR |
| 10 | 5 594 682 | Griff rot für Kugelhahn everp | | 38,59 EUR |
| 11 | 7 736 700 358 | Verkleidung Pumpe Montagegruppe | | 272,00 EUR |
| 12 | 5 594 710 | Thermometer D63<br>TI100xD9-120Grad C | | 49,43 EUR |
| 13 | 7 101 506 | Manometer D50xG1/4" | | 43,98 EUR |
| 14 | 7 099 949 | Sicherheitsventil 3 bar <= 100 kW | | 65,34 EUR |
| 15 | 7 095 595 | Sicherheitsventil 4 bar <= 100 kW | | 96,04 EUR |
| 16 | 7 099 402 | Haltefeder (5x) | | 38,59 EUR |
| 17 | 8 718 601 961 | O-Ring 18.72x2.62 (10x) | | 28,02 EUR |
| 22 | 7 736 700 356 | Anschlussstück Rücklauf Single | | 183,00 EUR |
| 23 | 7 736 700 357 | Anschlussstück Vorlauf Single | | 272,00 EUR |
| 24 | 7 736 700 124 | O-Ring Pumpe | | 20,52 EUR |
| 25 | 8 738 900 776 | Hebel Gas | | 55,26 EUR |
| 26 | 7 308 1 | Verlängerungsstück | | 43,98 EUR |
| | 8 738 903 957 | Pumpenleitung LV+HV | | 49,43 EUR |

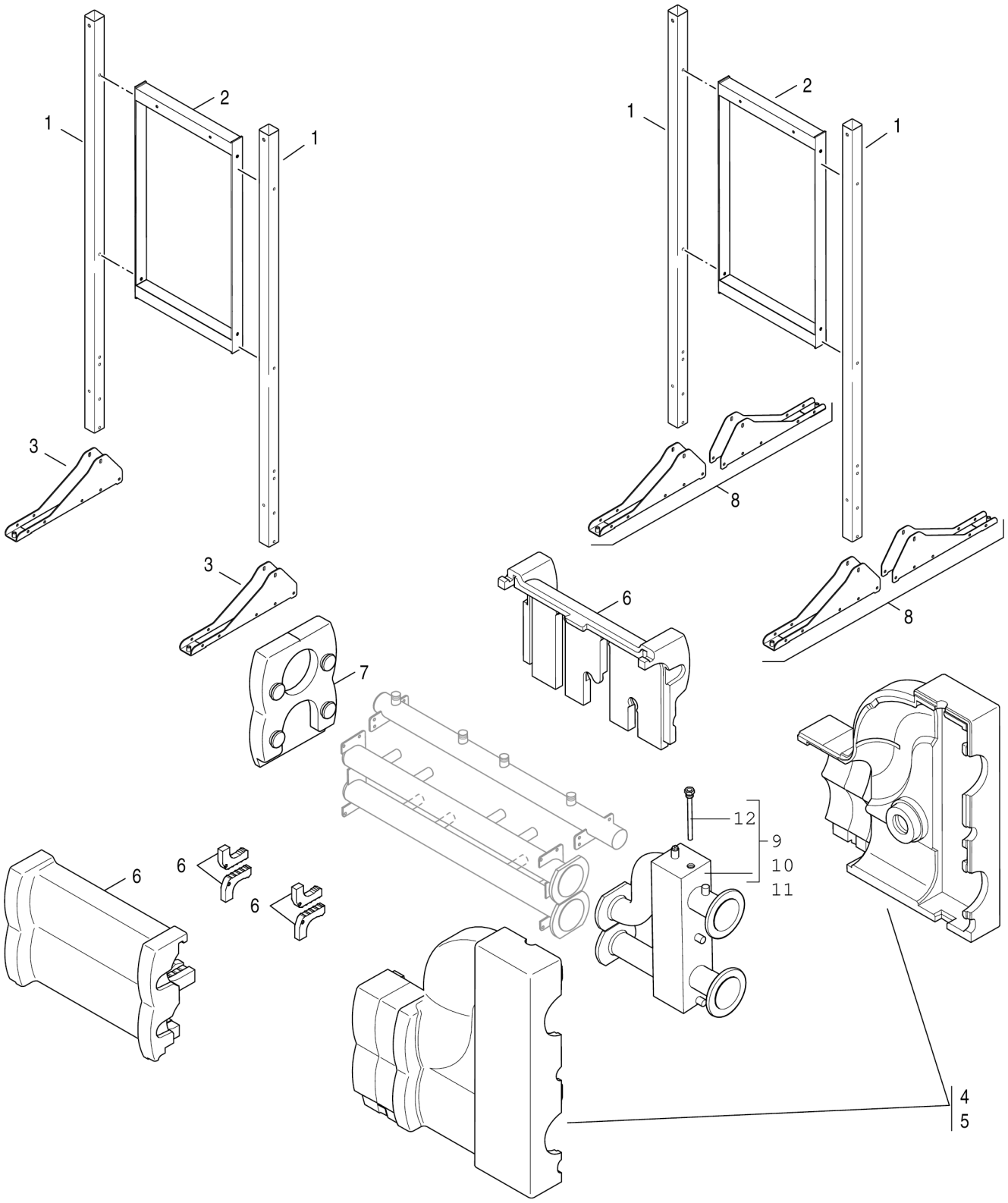


8738894607 aa

| Pos. | Artikelnummer | Bezeichnung | Bemerkung | Preis |
|---|---|---|---|---|
| 1 | 8 737 907 215 | Montagegestell vertikal | | auf Anfrage |
| 2 | 2 984 7 | Geräteträger-Rahmen TL2 Kaskade | | auf Anfrage |
| 3 | 8 737 907 216 | Fuß Montagegestell TL | | auf Anfrage |
| 4 | 8 737 907 241 | Wärmeschutz Hydraulische Weiche 2,5" | | auf Anfrage |
| 5 | 8 737 907 170 | Isolierung Hydraulische Weiche | | auf Anfrage |
| 6 | 8 737 907 134 | Isolierung Kaskadeeinheit | | auf Anfrage |
| 7 | 8 737 907 338 | Isolierung Endkappe Sammelleitung | | 42,87 EUR |
| 8 | 8 737 907 253 | Fuß Montagegestell TR - Set | | auf Anfrage |
| 9 | 2 925 5 | Hydr. Weiche 2,5” DN65, 110x110 mm | | auf Anfrage |
| 10 | 2 925 6 | Hydr. Weiche 3" DN 80, 150x150 mm | | auf Anfrage |
| 11 | 2 925 7 | Hydr. Weiche 4" DN100, 150x150 mm | | auf Anfrage |
| 12 | 8 738 900 982 | Tauchhülse 1/2" 150 | | 125,00 EUR |

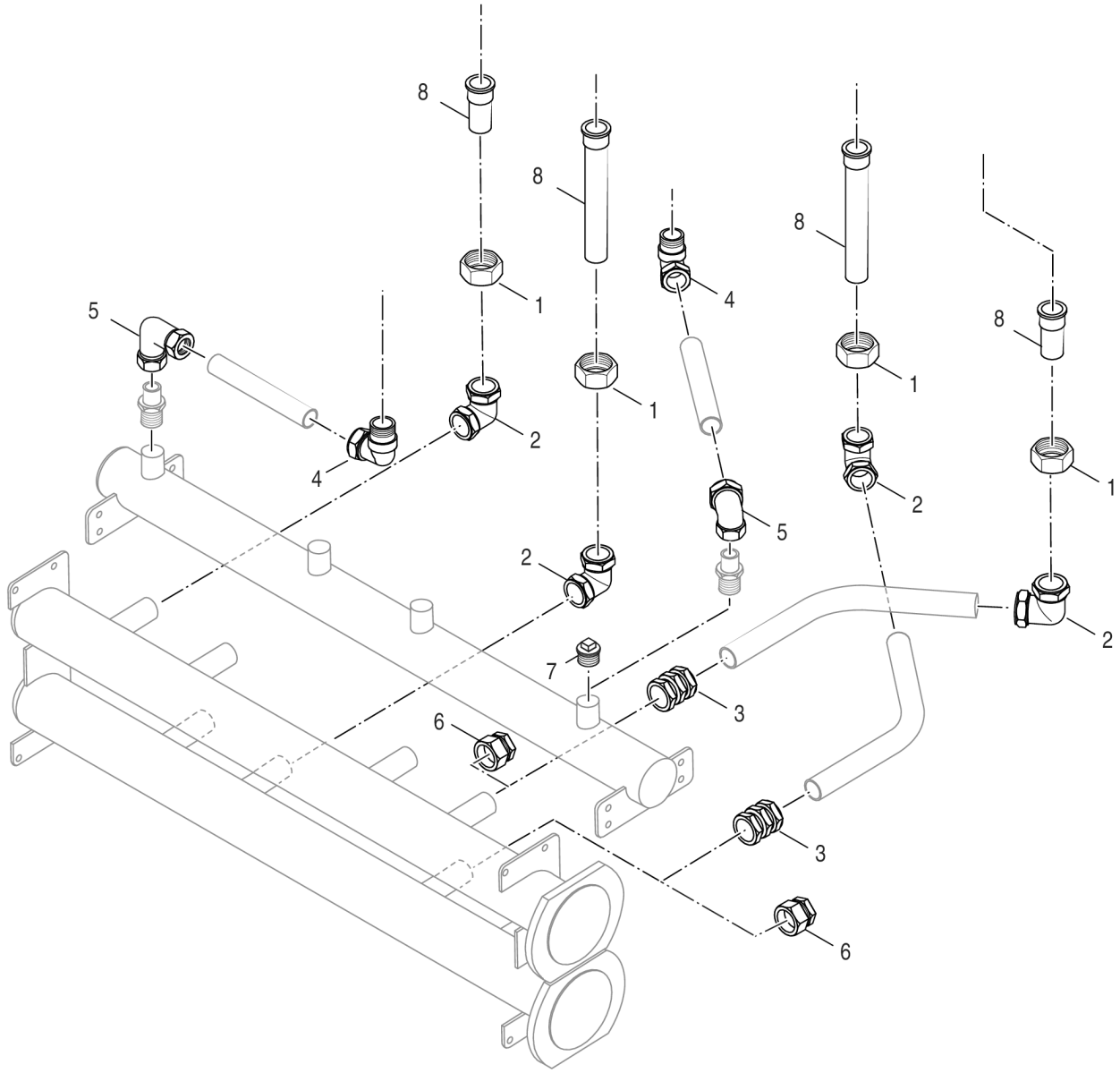


8738893943.ac

| Pos. | Artikelnummer | Bezeichnung | Bemerkung | Preis |
|---|---|---|---|---|
| 1 | 7 099 224 | Überwurfmutter (5x) | | 43,98 EUR |
| 2 | 7 746 901 443 | Winkelverschraubung 90° 35x35mm | | auf Anfrage |
| 3 | 8 738 900 775 | Verschraubung gerade 35 mm | | 96,04 EUR |
| 6 | 7 746 901 434 | Blindstück 35mm | | auf Anfrage |
| 8 | 8 738 901 833 | Verbindungsrohr | | 73,21 EUR |