Ersatzteilliste
Spare parts list
Liste des pièces de rechange

Lista parti di ricambio
Onderdelenlijst
Lista de repuestos

6720645059
(2025/03) Ri

GB312
90 - 560kW

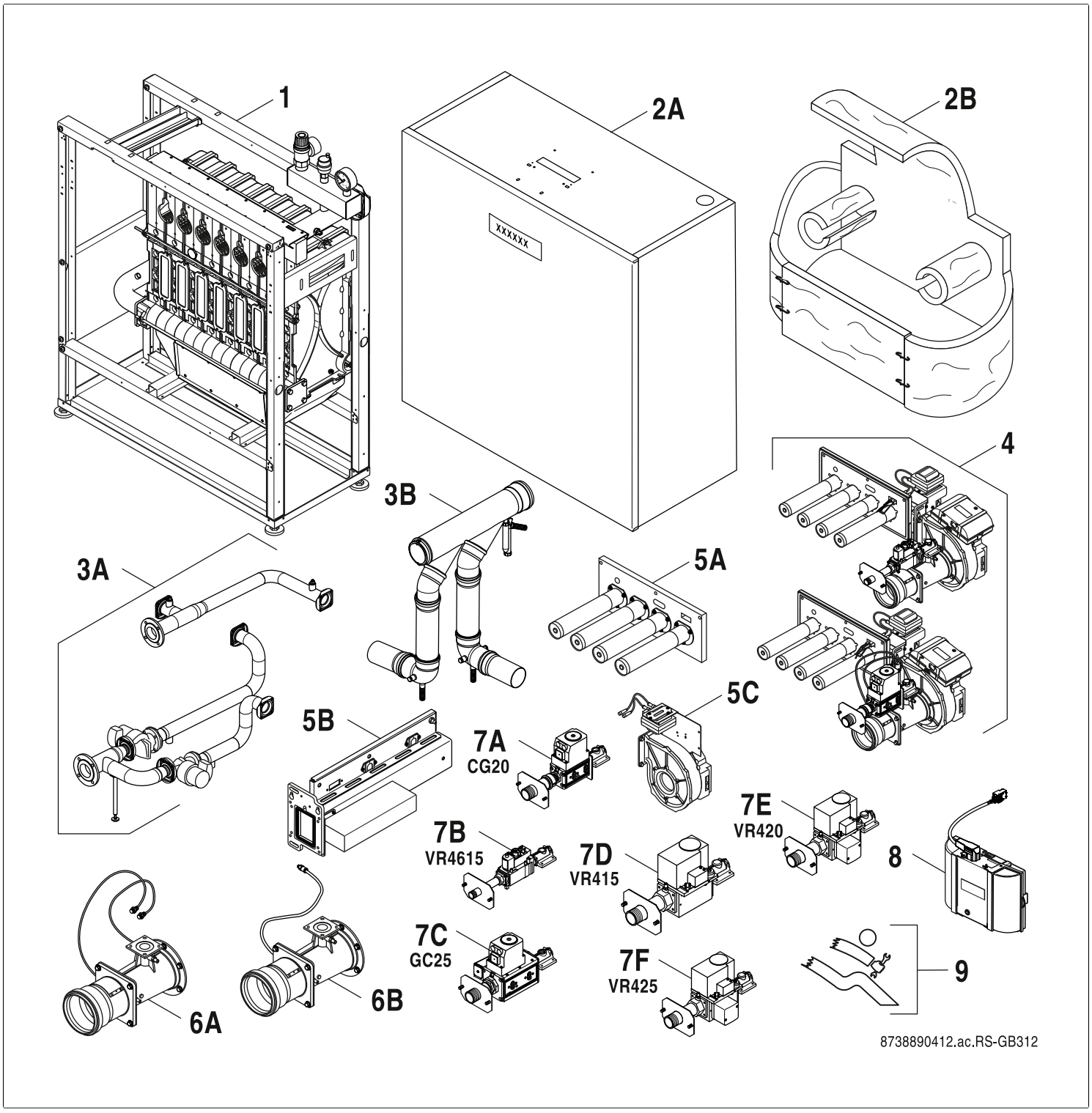

Buderus

[de] Wichtige Hinweise zur Installation/Montage
Die Installation/Montage muss durch eine für die Arbeiten zugelassene Fachkraft unter Beachtung der geltenden Vorschriften erfolgen.

[en] Important notes on installation/assembly
The installation/assembly must be carried out by a qualified contractor, following these instructions and in compliance with the applicable regulations.

[fr] Instructions importantes pour l'installation/le montage
L'installation/le montage doit être effectué(e) par un spécialiste qualifié pour les opérations concernées et dans le respect de la présente notice et des prescriptions applicables.

[bg] Важни указания във връзка с инсталацията/монтажа
Инсталацията/монтажът трябва да се извършва от лицензиран за работите специалист в съответствие с настоящото ръководство и с приложимите разпоредби.

[cs] Důležité pokyny k instalaci/montáži
Instalaci/montáž musí při dodržení pokynů uvedených v tomto návodu a platných předpisů provést odborný pracovník s příslušným oprávněním pro tyto práce.

[da] Vigtige anvisninger til installationen/monteringen
IInstallationen/monteringen skal foretages af en godkendt installatør under overholdelse af denne vejledning og de gældende forskrifter.

[el] Σημαντικές υποδείξεις για την εγκατάσταση/συναρμολόγηση
Η εγκατάσταση/τοποθέτηση πρέπει να ανατίθεται σε εκπαιδευμένο για τις συγκεκριμένες εργασίες τεχνικό προσωπικό με τήρηση αυτών των οδηγιών καθώς και των σχετικών προδιαγραφών.

[es] Indicaciones importantes para instalación/montaje
La instalación/el montaje debe realizarla personal especializado que esté autorizado para realizar estos trabajos y que tenga en cuenta estas instrucciones y la normativa vigente.

[et] Olulised juhised paigaldamiseks/montaažiks
Paigaldamist/montaaži tohib läbi viia vaid selleks volitusi omav spetsialist, arvestades kehtivaid nõudeid.

[nl-BE] Belangrijke aanwijzingen betreffende de installatie/montage
De installatie/montage moet worden uitgevoerd door een voor de werkzaamheden geautoriseerde installateur rekening houdend met deze handleiding en de geldende voorschriften.

[fi] Tärkeitä asennus- ja kokoonpano-ohjeita
Näihin töihin hyväksytyn ammattiasentajan pitää suorittaa asennus- ja kokoonpanotyöt voimassa olevien määräysten mukaisesti.

(hr) Važne upute za Instalaciju/Montažu
Instalacija/montaža mora biti izvedena od strane kvalificiranog stručnog osoblja, poštujući ove Upute i u skladu sa važećim propisima.

[hu] Fontos tudnivalók az installáláshoz/szereléshez
A telepítést/szerelést egy, a munkálatokra felhatalmazott szakembernek kell végeznie, jelen utasítás és az érvényes előírások figyelembevétele mellett.

[it] Avvertenze importanti per l'installazione/il montaggio
L'installazione/il montaggio deve aver luogo ad opera di una ditta specializzata ed autorizzata in osservanza di queste istruzioni e delle direttive vigenti.

[ka] მნიშვნელოვანი მითითებები ინსტალაციისთვის/მონტაჟისათვის
ინსტალაცია/მონტაჟი უნდა განხორციელდეს სამუშაოებისთვის დაშვებული კვალიფიციური პერსონალის მიერ, მოქმედი განაწესის დაცვით.

[lt] Svarbios instaliavimo ir (arba) montavimo nuorodos
Instaliavimo/montavimo darbus, laikydamiesi šios instrukcijos reikalavimų ir galiojančių taisyklių, privalo atlikti šiems darbams įgalioti specialistai.

[sq] Shënime të rëndësishme për instalimin/montimin
Instalimi/montimi duhet të bëhet nga një kontraktues i kualifikuar, duke ndjekur këto udhëzime dhe në përputhje me rregulloret në fuqi.

[lv] Svarīgi norādījumi par iekārtas uzstādīšanu / montāžu
Uzstādīšanu/montāžu jāveic atbilstošajiem darbiem sertificētam speciālistam, ievērojot šo instrukciju un spēkā esošos noteikumus.

[nl] Belangrijke aanwijzingen betreffende de installatie/montage
De installatie/montage moet door een erkend installateur volgens de geldende voorschriften worden uitgevoerd.

[no] Viktig informasjon om installasjon/montering
Installasjonen/monteringen skal gjennomføres av autoriserte installatører, og installasjonsanvisningen samt gjeldende forskrifter skal følges.

[pl] Ważne wskazówki dotyczące instalacji/montażu
Instalację/montaż powinien wykonać specjalista uprawniony do tego typu prac z uwzględnieniem informacji podanych w niniejszej instrukcji oraz aktualnie obowiązujących przepisów.

[pt] Indicações importantes relativas à instalação/montagem
A instalação/montagem deve ser efectuada por um técnico autorizado para os trabalhos, respeitando este manual e as prescrições válidas.

[ro] Indicaţii importante privind instalarea/montajul
Instalarea/montajul trebuie realizate de către un specialist autorizat pentru lucrările respective, respectându-se prezentele instrucţiuni şi prescripţiile valabile.

[ru] Важные указания по подключению/монтажу
IПодключение/монтаж должны выполнять только специалисты, имеющие допуск к выполнению таких работ, при соблюдении требований этой инструкции и действующих норм и правил.

[sk] Dôležité pokyny týkajúce sa inštalácie/montáže
Inštaláciu/montáž musí vykonať odborný personál, ktorý má oprávnenie pre výkon týchto prác, pričom musí dodržiavať pokyny uvedené v tomto návode a platné predpisy.

[sl] Pomembni napotki za namestitev/montažo
Inštalacijo/montažo lahko izvede samo pooblaščen strokovnjak ob upoštevanju teh navodil in veljavnih predpisov.

[sr] Važna uputstva za ugradnju i montažu
Ovu instalaciju/montažu moraju da obave stručna lica koja su ovlašćena za obavljanje takvih radova u skladu sa ovim uputstvom i važećim propisima.

[sv] Viktiga anvisningar för installation/montering
Installationen/monteringen måste utföras av en behörig och tekniskt utbildad person enligt denna anvisning samt gällande föreskrifter.

[tr] Kurulum/Montaj ile ilgili önemli uyarılar
Kurulum/montaj, bu çalışmaları yapmasına müsaade edilen uzman kişiler tarafından işbu kılavuz ve geçerli yönetmelikler dikkate alınarak yapılmalıdır.

[uk] Важливі вказівки щодо установки/монтажу
Встановлення/монтаж повинні виконувати фахівці, що допущені до виконання таких робіт, із дотриманням цієї інструкції та діючих приписів.

[zh] 安装方面的重要提示
安装和组装工作必须由经过许可的专业人员进行,
同时必须遵守本说明 书和现行法规的相关要求

[ar] ملاحظات هامة للتركيب/التجميع
يجب أن يتم التركيب/التجميع من قبل متخصص مصرح له بالعمل، مع مراعاة اللوائح السارية.

[fa] تذکرات مهم درباره نصب/مونتاژ
نصب/مونتاژ باید توسط فردی حرفه ای که مجاز به انجام این کار است، و همچنین با توجه کامل به مقررات مربوطه انجام شود.

[az] Quraşdırılma
Quraşdırılma işinin yerinə yetirilməsi səlahiyyətli bir mütəxəssis tərəfindən və müvafiq qaydalara uyğun olaraq aparılmalıdır.

Ersatzteilliste
Spare parts list

Liste des pièces de rechange
Lista parti di ricambio

Onderdelenlijst
Lista de repuestos

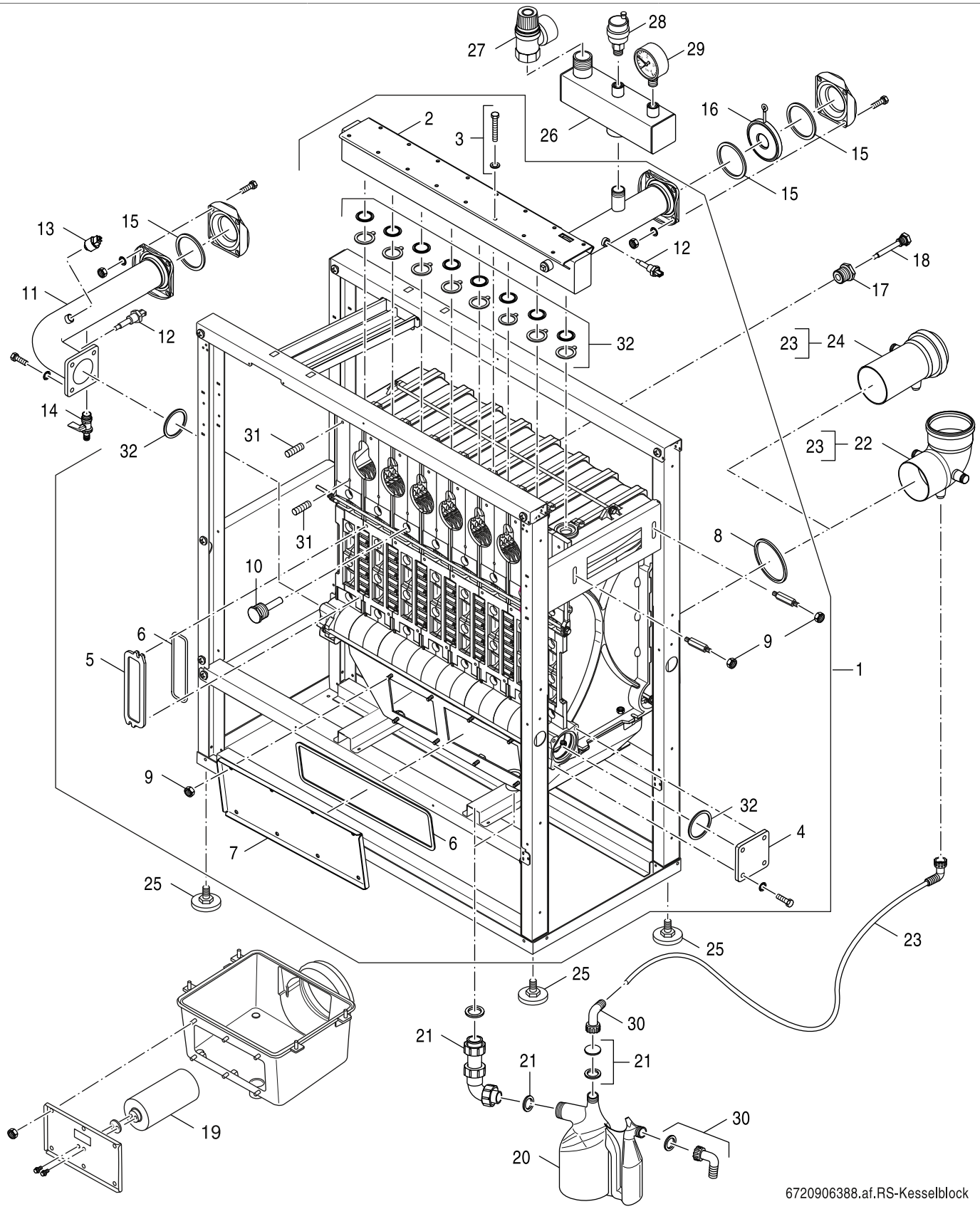

1

Kesselblock
Boiler block
Bloc chaudière
Corpo caldaia
Ketelblok
Cuerpo de caldera

GB312
90 - 560kW

Pos	Bezeichnung Description Dénomination Descrizioni Benaming Descripción	Bestell-Nr. Ordering no. Numéro de commande N° d'ordine Bestelnummer Número el ordenar	GB312 <08/2010	GB312-120, G20	GB312-120, G25	GB312-160, G20	GB312-160, G25	GB312-200, G20	GB312-200, G25	GB312-240, G20	GB312-240, G25	GB312-280, G20	GB312-280, G25	GB312-90, G20	GB312-90, G25				Bemerkungen Remarks Remarques Osservazioni Opmerkingen Observaciones
1	Kesselblock 4Gld everp V2	7 747 005 483	■	■	■									■	■				
1	Kesselblock 5Gld everp V2	7 747 005 484	■			■	■												
1	Kesselblock 6Gld everp V2	7 747 005 485	■					■	■										
1	Kesselblock 7Gld everp V2	7 747 005 486	■							■	■								
1	Kesselblock 8Gld everp V2	7 747 005 487	■									■	■						
2	Verrohrung VK G4Gld V3 everp	6 304 390 8	■	■	■									■	■				
2	Verrohrung VK 5Gld V3 everp	6 304 390 9	■			■	■												
2	Verrohrung VK 6Gld V3 everp	6 304 391 0	■					■	■										
2	Verrohrung VK 7Gld V3 everp	6 304 391 1	■							■	■								
2	Verrohrung VK 8Gld V3 everp	6 304 391 2	■									■	■						
3	Befestigungsset VK GB312 everp	8 718 589 481	■	■	■	■	■	■	■	■	■	■	■	■	■				
4	Blindflansch 110x110 everp	8 718 589 162	■	■	■	■	■	■	■	■	■	■	■	■	■				
5	Reinigungsdeckel Kesselblock V4 everp	8 718 589 163	■	■	■	■	■	■	■	■	■	■	■	■	■				
6	4kt-Schnur 10x5 Silikon 5m selbstk everp	6 303 837 2	■	■	■	■	■	■	■	■	■	■	■	■	■				
7	Deckel Kondenswanne 4Gld everp	6 303 729 9	■	■	■									■	■				
7	Deckel Kondenswanne 5Gld everp	6 303 730 0	■			■	■												
7	Deckel Kondenswanne 6/7/8Gld everp	6 303 730 1	■					■	■	■	■	■	■						
8	Lippendichtung DN160	8 737 713 334	■	■	■	■	■							■	■				
8	Lippendichtung DN200	8 737 713 335	■					■	■	■	■	■	■						
9	6kt-Mutter DIN6923 M8 A3K (10x) everp	8 718 571 267 0	■	■	■	■	■	■	■	■	■	■	■	■	■				
10	Drossel R3/4 - D11x63 everp	7 747 006 047	■	■	■	■	■	■	■	■	■	■	■	■	■				
11	Verrohrung RK DN50 V3/V4 everp	6 304 382 3	■	■	■									■	■				90/120kW
11	Verrohrung RK DN65 V3/V4 everp	6 304 382 4	■			■	■	■	■	■	■	■	■						160-280KW
12	Vor-/Rücklauffühler G1/4 45lg everp	6 304 167 7	■	■	■	■	■	■	■	■	■	■	■	■	■				
13	Druck-Transmitter Typ 505.91570 everp	8 718 577 734	■	■	■	■	■	■	■	■	■	■	■	■	■				
14	KFE-Hahn 1/2 M Gewindedichtr PB2 everp	8 735 100 227	■	■	■	■	■	■	■	■	■	■	■	■	■				
15	Dichtung KLINGERsil DN50, 2mm	8 136 303 6	■	■	■									■	■				Zubehör
15	Flachdichtung DIN2690 DN65 D77/115	8 136 304 0	■			■	■	■	■	■	■	■	■						160-280KW/Zubehör
16	Rückschlagklappe DN50-PN6-Oventrop everp	6 303 915 9	■	■	■									■	■				
16	Rückschlagklappe DN65-PN6-Oventrop everp	6 303 916 0	■			■	■	■	■	■	■	■	■						
17	Red-Nippel Rp 3/4xG1/4 MS everp	6 303 841 5	■	■	■	■	■	■	■	■	■	■	■	■	■				
18	Fühler Kessel G1/4 75lg everp	6 302 964 1	■	■	■	■	■	■	■	■	■	■	■	■	■				
19	Resonator D110x250 Wanne everp	6 304 109 6	■	■										■					120kW
20	Siphon GB402 Sperrhöhe 145mm everp	8 738 808 191	■	■	■	■	■	■	■	■	■	■	■	■	■				
21	Zusatzteile Siphon 145mm Sperrh.V2 everp	6 304 376 7	■	■	■	■	■	■	■	■	■	■	■	■	■				
22	Bogen 87Grd Anschluss 3/4 DN160 everp	8 718 588 626	■	■	■	■	■												120kW/160kW
22	Bogen 87Grd Anschluss 3/4 DN200 everp	8 718 588 627	■					■	■	■	■	■	■						200kW/240kW/280kW
22	Bogen 87° Anschluss 3/4 DN160/125 everp	8 718 588 629	■	■	■									■	■				90kW/120kW
23	Anschluss-Schlauch DN19-Win G 3/4" everp	6 304 159 6	■	■	■	■	■	■	■	■	■	■	■	■	■				
24	Rohrstück Anschluss 3/4 DN160/125 everp	8 718 588 628	■	■	■									■	■				90kW/120kW
24	Rohrstück Anschluss 3/4 DN160 everp	8 718 588 630	■	■	■	■	■												120kW/160kW
24	Rohrstück Anschluss 3/4 DN200 everp	8 718 588 631	■					■	■	■	■	■	■						200kW/240kW/280kW
25	Gerätefuß M10x51 everp (4x)	6 302 865 7	■	■	■	■	■	■	■	■	■	■	■	■	■				Zubehör
26	Verteiler R1 90-120 everp	7 747 007 722	■	■	■									■	■				
26	Verteiler R11/4 160-280 everp	7 747 007 723	■			■	■	■	■	■	■	■	■						
27	Logafix Membran-Sicherheitsv.1" 3bar	8 080 503 4	■	■	■									■	■				Zubehör
27	Logafix Membran-Sicherheitsv.1 1/4" 3bar	8 080 503 6	■			■	■	■	■	■	■	■	■						Zubehör
28	Entlüfter Autom m. Absperrvent 3/8 everp	8 718 585 257	■	■	■	■	■	■	■	■	■	■	■	■	■				
29	Manometer 2,5bar 63mm AE D3/8"U	8 119 203 0	■	■	■	■	■	■	■	■	■	■	■	■	■				Zubehör
30	Schlauchtülle G3/4x20 gewinkelt everp	8 738 803 123	■	■	■	■	■	■	■	■	■	■	■	■	■				
31	Stiftschr. DIN939 M8x35 5,6 everp (4x)	8 718 584 607		■	■	■	■	■	■	■	■	■	■	■	■				
32	Dichtungssatz Kesselblock GB312 everp	6 303 729 1		■	■	■	■	■	■	■	■	■	■	■	■				

GB312
90 - 560kW

Kesselblock
Boiler block
Bloc chaudière
Corpo caldaia
Ketelblok
Cuerpo de caldera

1

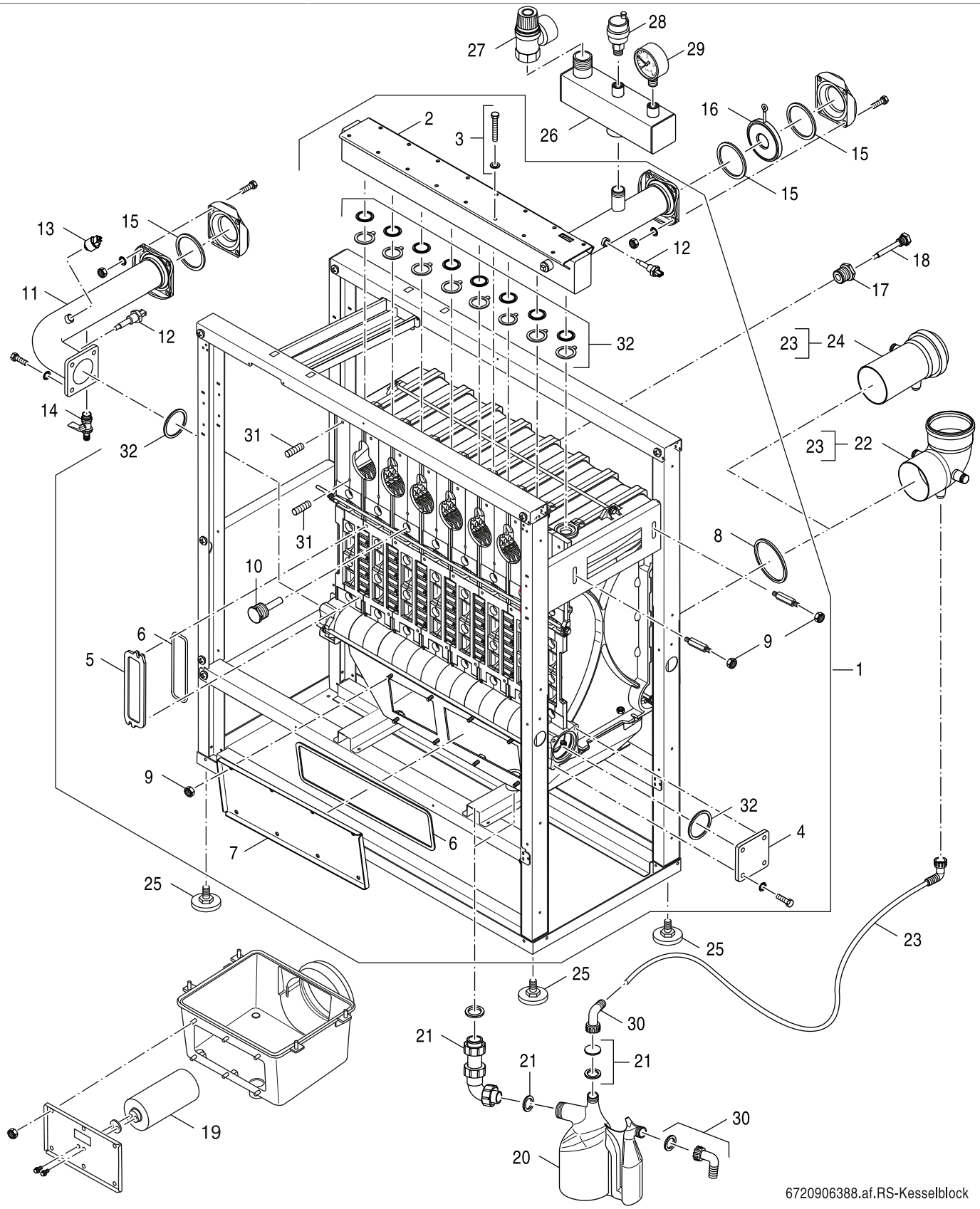

1 Kesselblock
Boiler block
Bloc chaudière
Corpo caldaia
Ketelblok
Cuerpo de caldera

GB312
90 - 560kW

Pos	Bezeichnung Description Dénomination Descrizioni Benaming Descripción	Bestell-Nr. Ordering no. Numéro de commande N° d'ordine Bestelnummer Número el ordenar	GB312 <08/2010	GB312-120, G20	GB312-120, G25	GB312-160, G20	GB312-160, G25	GB312-200, G20	GB312-200, G25	GB312-240, G20	GB312-240, G25	GB312-280, G20	GB312-280, G25	GB312-90, G20	GB312-90, G25				Bemerkungen Remarks Remarques Osservazioni Opmerkingen Observaciones
	Mont-Mat Druckausdf V2 everp	6 302 850 7	■	■	■	■	■	■	■	■	■	■	■	■	■				
	Silikon Wezilit EV-300 rot 300°C everp	8 718 590 462	■	■	■	■	■	■	■	■	■	■	■	■	■				

GB312
90 - 560kW

Kesselblock
Boiler block
Bloc chaudière
Corpo caldaia
Ketelblok
Cuerpo de caldera

1

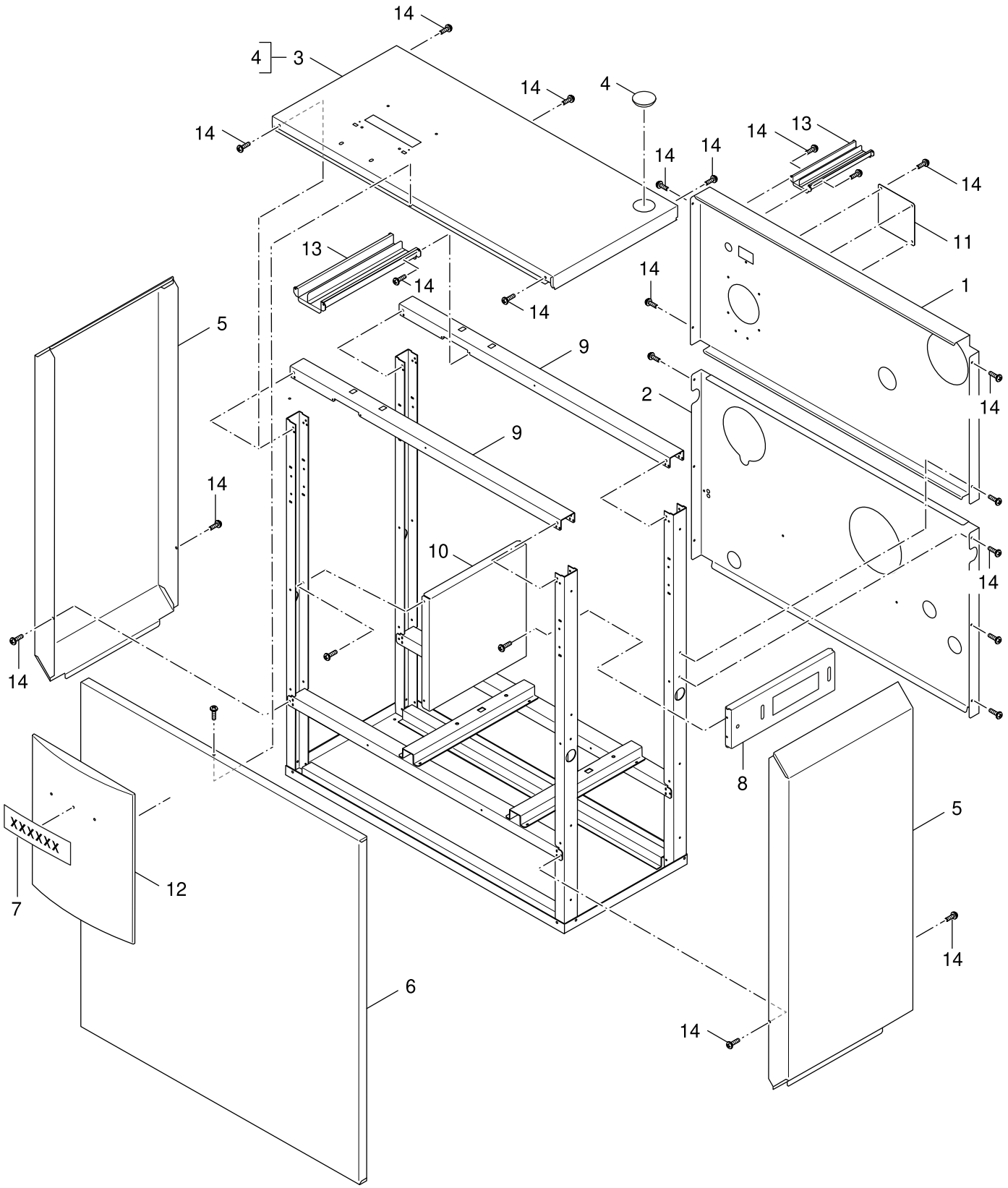

6720906389.aa.RS-Verkleidung

2A

Verkleidung
Housing
Carénage
Rivestimento
Bekleding
Revestimiento

GB312
90 - 560kW

Pos	Bezeichnung Description Dénomination Descrizioni Benaming Descripción	Bestell-Nr. Ordering no. Numéro de commande N° d'ordine Bestelnummer Número el ordenar	GB312 <08/2010	GB312-120, G20	GB312-120, G25	GB312-160, G20	GB312-160, G25	GB312-200, G20	GB312-200, G25	GB312-240, G20	GB312-240, G25	GB312-280, G20	GB312-280, G25	GB312-90, G20	GB312-90, G25				Bemerkungen Remarks Remarques Osservazioni Opmerkingen Observaciones
1	Rückwand oben GB312-120 everp	6 303 894 2	■	■	■									■	■				
1	Rückwand oben GB312-160 everp	6 303 894 3	■			■	■												
1	Rückwand oben GB312-200 everp	6 303 894 4	■					■	■										
1	Rückwand oben GB312-240 everp	6 303 894 5	■							■	■								
1	Rückwand oben GB312-280 everp	6 303 894 6	■									■	■						
2	Rückwand unten 120 everp V2	7 747 011 121	■	■	■									■	■				
2	Rückwand unten 160 everp V2	7 747 011 122	■			■	■												
2	Rückwand unten 200 everp V2	7 747 011 123	■					■	■										
2	Rückwand unten 240 everp V2	7 747 011 124	■							■	■								
2	Rückwand unten 280 everp V2	7 747 011 125	■									■	■						
3	Haube GB312 80/120 everp	8 738 803 464	■	■	■									■	■				
3	Haube GB312 160/200 everp	8 738 803 465	■			■	■	■	■										
3	Haube GB312 240/280 everp	8 738 803 466	■							■	■	■	■						
4	Abdeckung für Anode RAL9016 everp (2x)	8 718 589 164	■	■	■	■	■	■	■	■	■	■	■	■	■				
5	Seitenwand GB312 everp	6 303 894 9	■	■	■	■	■	■	■	■	■	■	■	■	■				
6	Vorderwand GB312-240/280 everp	6 303 895 0	■							■	■	■	■						
6	Vorderwand GB312-160/200 everp	6 303 895 1	■			■	■	■	■										
6	Vorderwand GB312-80/120 everp	6 303 895 2	■	■	■									■	■				
7	Geräteschild R=776Logano plus GB312 ever	6 303 287 3	■	■	■	■	■	■	■	■	■	■	■	■	■				
8	Traverse oben everp	6 303 908 5	■	■	■	■	■	■	■	■	■	■	■	■	■				
9	U-Profil oben GB312 160/200 everp	6 303 909 3	■			■	■	■	■										
9	U-Profil oben GB312 240/280 everp	6 303 909 4	■							■	■	■	■						
9	U-Profil oben GB312 80/120 everp	6 303 909 5	■		■									■	■				
9	Haube GB312 80/120 everp	8 738 803 464		■										■					
10	Versteifungsblech Rahmen everp	6 303 909 2	■	■	■	■	■	■	■	■	■	■	■	■	■				
11	Abdeckung Luftanschluss GB312 everp	6 303 896 2	■	■	■	■	■	■	■	■	■	■	■	■	■				
12	Blende G244/GB312 everp	6 303 744 1	■	■	■	■	■	■	■	■	■	■	■	■	■				
13	Kabelkanal GB312 everp	6 303 844 5	■	■	■	■	■	■	■	■	■	■	■	■	■				
14	Flachkopfschraube ST3,9x9,5 A3T (10x)	7 747 026 999	■	■	■	■	■	■	■	■	■	■	■	■	■				

GB312
90 - 560kW

Verkleidung
Housing
Carénage
Rivestimento
Bekleding
Revestimiento

2A

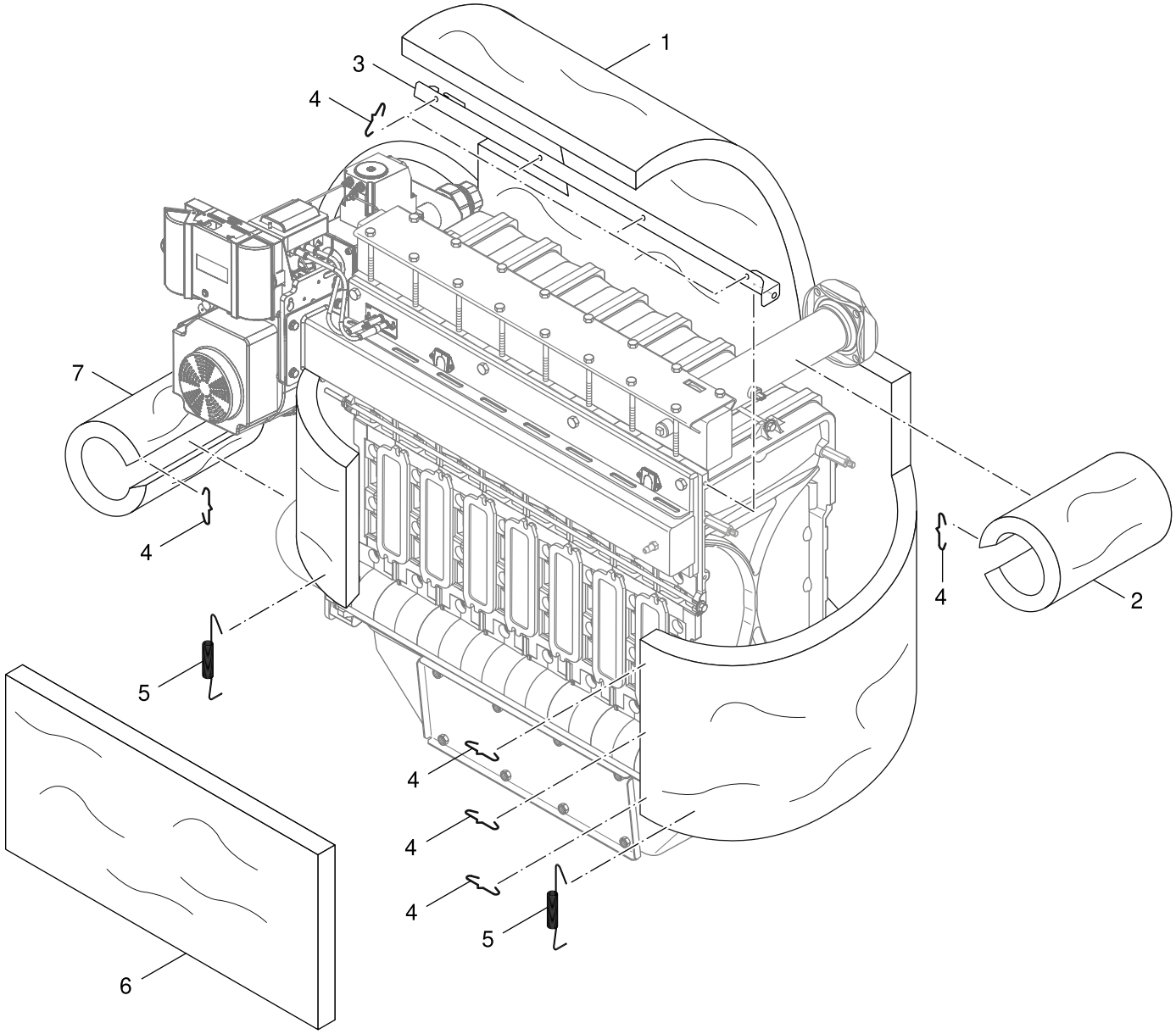

6720906390.aa.RS-Wärmeschutz

2B

Wärmeschutz
Heat insulation
Thermiqueprotection
Termicoprotezione
Warmtebescherming
Aislamiento térmico

GB312
90 - 560kW

Pos	Bezeichnung Description Dénomination Descrizioni Benaming Descripción	Bestell-Nr. Ordering no. Numéro de commande N° d'ordine Bestelnummer Número el ordenar	GB312 <08/2010	GB312-120, G20	GB312-120, G25	GB312-160, G20	GB312-160, G25	GB312-200, G20	GB312-200, G25	GB312-240, G20	GB312-240, G25	GB312-280, G20	GB312-280, G25	GB312-90, G20	GB312-90, G25				Bemerkungen Remarks Remarques Osservazioni Opmerkingen Observaciones
1	Wärmeschutz Kesselb 280 everp	6 303 909 6	■									■	■						
1	Wärmeschutz Kesselb 240 everp	6 303 909 7	■							■	■								
1	Wärmeschutz Kesselb 200 everp	6 303 909 8	■					■	■										
1	Wärmeschutz Kesselb 160 everp	6 303 909 9	■			■	■												
1	Wärmeschutz Kesselb 120 everp	6 303 910 0	■	■	■									■	■				
2	Wärmeschutz Vorlauf GB312 V2 everp	6 303 909 1	■	■	■	■	■	■	■	■	■	■	■	■	■				
3	Winkel für Wärmeschutz 280 everp	6 303 895 3	■									■	■						
3	Winkel für Wärmeschutz 240 everp	6 303 895 4	■							■	■								
3	Winkel für Wärmeschutz 200 everp	6 303 895 5	■					■	■										
3	Winkel für Wärmeschutz 160 everp	6 303 895 6	■			■	■												
3	Winkel für Wärmeschutz 120 everp	6 303 895 7	■	■	■									■	■				
4	Haltefeder (10x) everp	7 747 016 084	■	■	■	■	■	■	■	■	■	■	■	■	■				
5	Spannfedern (5x) everp	6 304 377 2	■	■	■	■	■	■	■	■	■	■	■	■	■				
6	Wärmeschutz vo 120 everp	7 747 011 126	■	■	■									■	■				
6	Wärmeschutz vo 160 everp	7 747 011 127	■			■	■												
6	Wärmeschutz vo 200 everp	7 747 011 128	■					■	■										
6	Wärmeschutz vo 240 everp	7 747 011 129	■							■	■								
6	Wärmeschutz vo 280 everp	7 747 011 130	■									■	■						
7	Wärmeschutz Rücklauf GB312 everp	7 747 011 132	■	■	■	■	■	■	■	■	■	■	■	■	■				

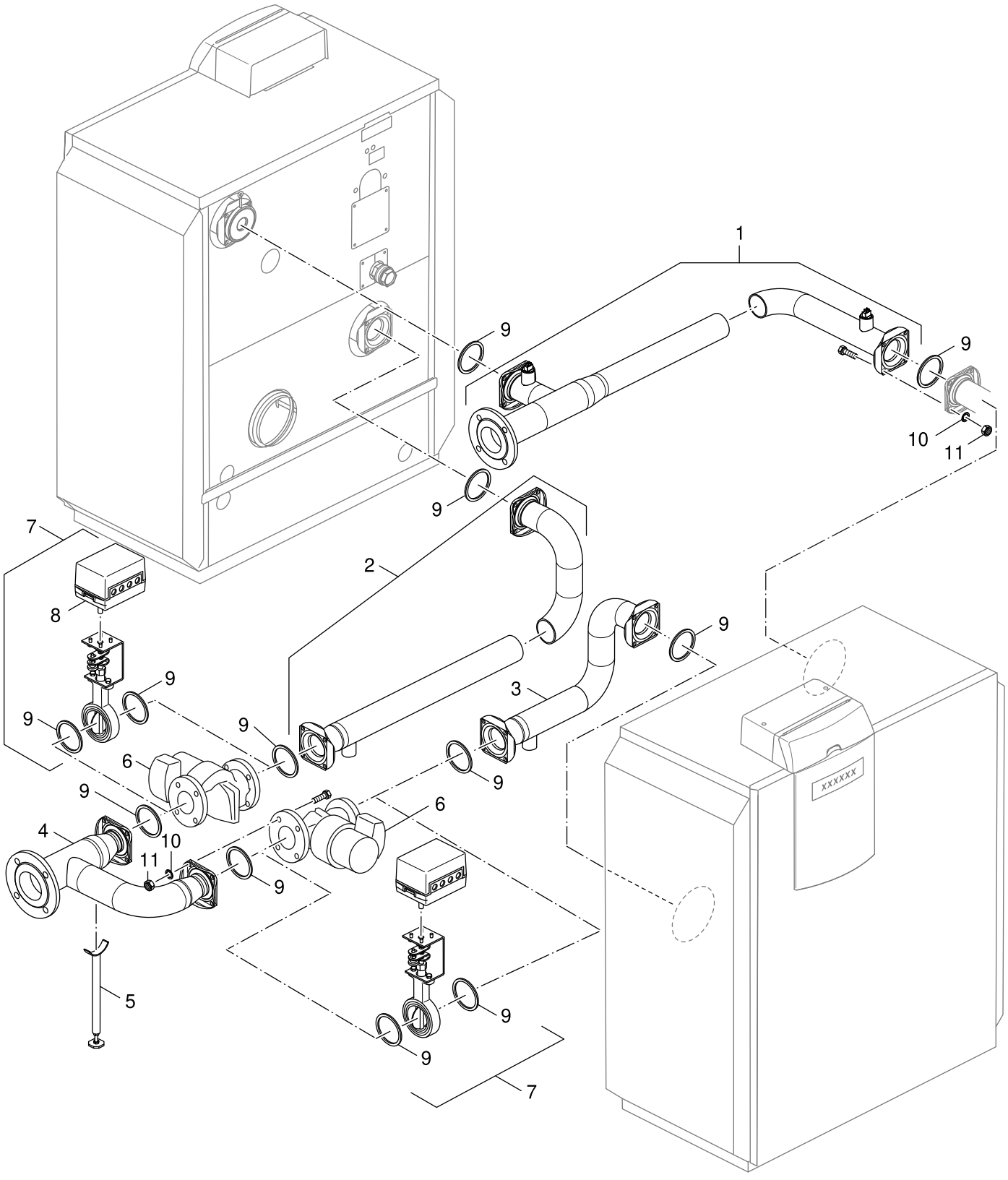

6720906391.aa.RS-Doppelkessel Verrohrung

3A

Doppelkessel-Verrohrung
Double boiler piping
Tuyauterie à double chaudière
Double-caldaia tubazioni
Double-ketel leidingen
Doble-caldera de tuberías

GB312
90 - 560kW

Pos	Bezeichnung Description Dénomination Descrizioni Benaming Descripción	Bestell-Nr. Ordering no. Numéro de commande N° d'ordine Bestelnummer Número el ordenar	GB312 <08/2010	GB312-120, G20	GB312-120, G25	GB312-160, G20	GB312-160, G25	GB312-200, G20	GB312-200, G25	GB312-240, G20	GB312-240, G25	GB312-280, G20	GB312-280, G25	GB312-90, G20	GB312-90, G25				Bemerkungen Remarks Remarques Osservazioni Opmerkingen Observaciones
1	Vorlaufrohr 240 Kaskade everp	6 304 157 6	■	■	■									■	■				
1	Vorlaufrohr 320 Kaskade everp	6 304 157 7	■			■	■												
1	Vorlaufrohr 400 Kaskade everp	6 304 157 8	■					■	■										
1	Vorlaufrohr 480/560 Kaskade everp	6 304 157 9	■							■	■	■	■						
2	Rücklaufrohr 1 240 Kaskade everp	6 304 158 0	■	■	■									■	■				
2	Rücklaufrohr 1 320-400 Kaskade everp	6 304 158 1	■			■	■	■	■										
2	Rücklaufrohr 1 480-560 Kaskade everp	6 304 158 2	■							■	■	■	■						
3	Rücklaufrohr 2 240 Kaskade everp	6 304 158 4	■	■	■									■	■				
3	Rücklaufrohr 2 320 Kaskade everp	6 304 158 5	■			■	■												
3	Rücklaufrohr 2 400 Kaskade everp	6 304 158 6	■					■	■										
3	Rücklaufrohr 2 480 Kaskade everp	6 304 158 7	■							■	■								
3	Rücklaufrohr 2 560 Kaskade everp	6 304 158 8	■									■	■						
4	RL-Verbindung 240 Kaskade everp	6 304 159 2	■	■	■									■	■				
4	RL-Verbindung 320 Kaskade everp	6 304 159 3	■			■	■												
4	RL-Verbindung 400 Kaskade everp	6 304 159 4	■					■	■										
4	RL-Verbindung 480/560 Kaskade everp	6 304 159 5	■							■	■	■	■						
5	Stütze Verrohrung DK, 160-560 everp	6 304 159 7	■	■	■	■	■	■	■	■	■	■	■	■	■				
6	Nicht mehr lieferbar	8 738 809 949	■	■	■	■	■	■	■	■	■	■	■	■	■				4Gld, Zubehör/5/6Gld, Zubehör/7/8Gld, Zu
7	Drosselklappe DN50 Aris-NK everp	7 747 027 666		■	■									■	■				ohne hydr. Weiche
7	Drosselklappe DN50 m Motor Aris-NK everp	7 747 028 387	■	■	■	■	■	■	■	■	■	■	■	■	■				4Gld o hydr. Weiche/ohne hydr. Weiche
9	Dichtung KLINGERsil DN50, 2mm	8 136 303 6	■	■	■									■	■				4 Gld/Zubehör
9	Flachdichtung DIN2690 DN65 D77/115	8 136 304 0	■			■	■	■	■	■	■	■	■						5-8 Gld/Zubehör
10	Scheibe ISO 7089-A13-A3K (5x) everp	8 718 584 413	■	■	■	■	■	■	■	■	■	■	■	■	■				
11	6kt-Mutter ISO4032 M12 8 A3K (4x) everp	8 718 584 901	■	■	■	■	■	■	■	■	■	■	■	■	■				

GB312
90 - 560kW

Doppelkessel-Verrohrung
Double boiler piping
Tuyauterie à double chaudière
Double-caldaia tubazioni
Double-ketel leidingen
Doble-caldera de tuberías

3A

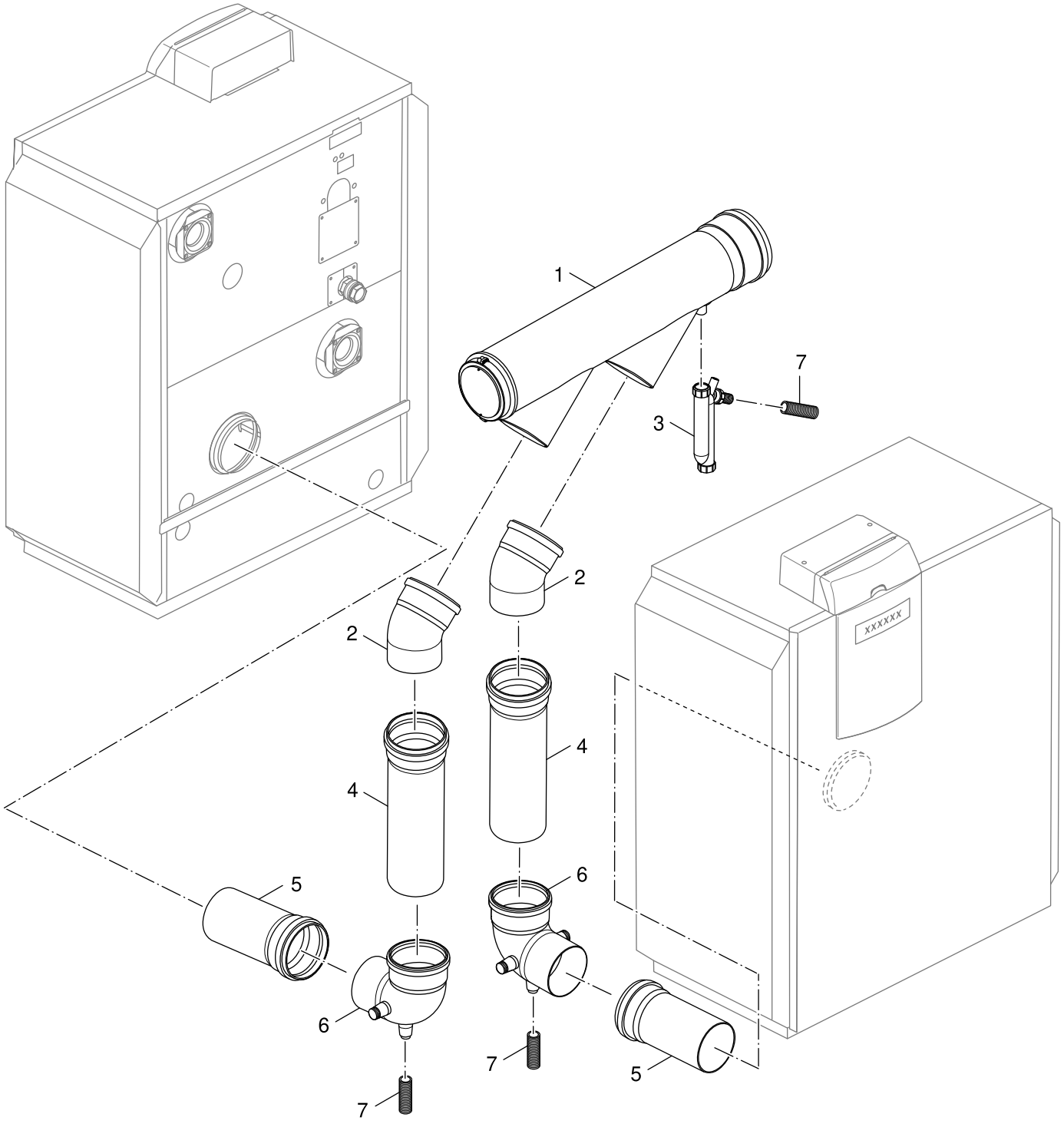

6720906392.aa.RS-Doppelkessel Abgassammler

3B

Doppelkessel-Abgassammler
Double boiler flue gas collector duct
Collecteur d'échappement des fumées
Collettore fumi
Rookgasafvoerbuis
Canal colector de gases de escape

GB312
90 - 560kW

Pos	Bezeichnung Description Dénomination Descrizioni Benaming Descripción	Bestell-Nr. Ordering no. Numéro de commande N° d'ordine Bestelnummer Número el ordenar	GB312 <08/2010	GB312-120, G20	GB312-120, G25	GB312-160, G20	GB312-160, G25	GB312-200, G20	GB312-200, G25	GB312-240, G20	GB312-240, G25	GB312-280, G20	GB312-280, G25	GB312-90, G20	GB312-90, G25				Bemerkungen Remarks Remarques Osservazioni Opmerkingen Observaciones
1	Abgassammler DN 160/200 240 everp	6 304 156 1	■	■	■									■	■				4Gld
1	Abgassammler DN 160/200/320 everp	6 304 156 2	■			■	■												5Gld
1	Abgassammler 200/250 400/560 everp	6 304 156 3	■					■	■			■	■						8Gld
1	Abgassammler DN 200/250/480 everp	6 304 156 4	■							■	■								7Gld
2	Bogen mit Muffe-DN200, 45 Grad everp	6 304 156 7	■					■	■	■	■	■	■						6-8Gld
2	Abgasbogen DN 160, 45°	7 746 900 690	■	■	■	■	■							■	■				4/5 Gld
3	Siphon	8 737 713 339	■	■	■	■	■	■	■	■	■	■	■	■	■				
4	Rohrstück mit Muffe-DN160, 170mm everp	6 304 156 9	■	■	■	■	■							■	■				4/5 Gld
4	Rohrstück mit Muffe-DN160, 250mm everp	6 304 157 0	■			■	■												5 Gld
4	Rohrstück mit Muffe-DN200, 300mm everp	6 304 157 2	■					■	■	■	■	■	■						6-8 Gld
5	Rohrstück mit Muffe DN200, 150 mm everp	6 304 157 1	■							■	■								7 Gld
6	Bogen 87Grd Anschluss 3/4 DN160 everp	8 718 588 626	■	■	■	■	■							■	■				4/5 Gld
6	Bogen 87Grd Anschluss 3/4 DN200 everp	8 718 588 627	■					■	■	■	■	■	■						6-8 Gld
7	Wellschlauch DN25 L=1,5m	8 737 713 340	■	■	■	■	■	■	■	■	■	■	■	■	■				

GB312
90 - 560kW

Doppelkessel-Abgassammler
Double boiler flue gas collector duct
Collecteur d'échappement des fumées
Collettore fumi
Rookgasafvoerbuis
Canal colector de gases de escape

3B

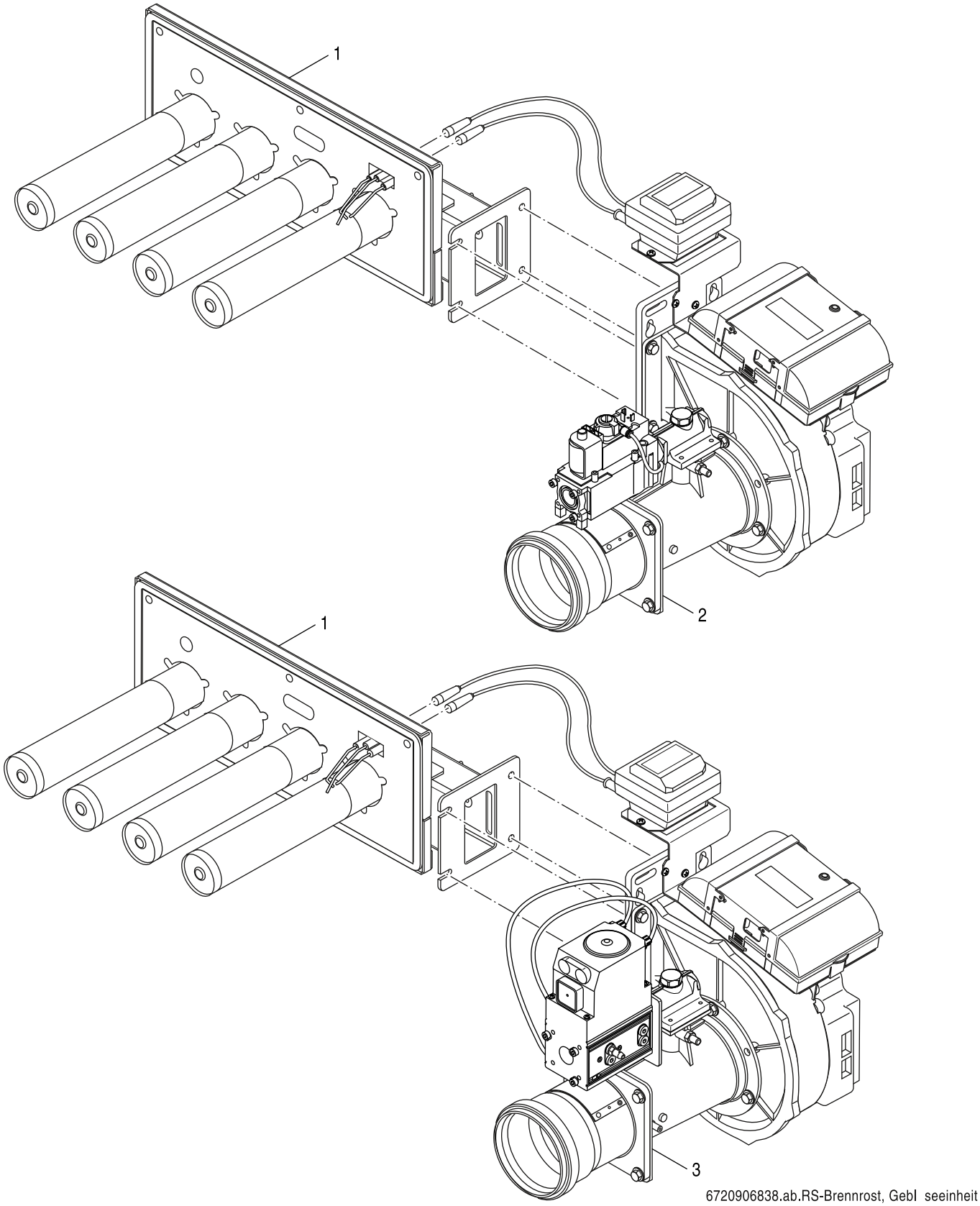

6720906838.ab.RS-Brennrost, Gebl seeinheit

4

Brennrost, Gebläseeinheit GB312
Burner grate, Fan GB312
Grille de combustion, Ventilateur GB312
Griglia, Ventilatore GB312
Branderrooster, Ventilator GB312
Óxido de combustión, Ventilador GB312

GB312
90 - 560kW

Pos	Bezeichnung Description Dénomination Descrizioni Benaming Descripción	Bestell-Nr. Ordering no. Numéro de commande N° d'ordine Bestelnummer Número el ordenar	GB312 <08/2010	GB312-120, G20	GB312-120, G25	GB312-160, G20	GB312-160, G25	GB312-200, G20	GB312-200, G25	GB312-240, G20	GB312-240, G25	GB312-280, G20	GB312-280, G25	GB312-90, G20	GB312-90, G25				Bemerkungen Remarks Remarques Osservazioni Opmerkingen Observaciones
1	Brennrost 90 V4 (Brennstab Metall)	7 736 616 414	■											■	■				
1	Brennrost 120 V4 (Brennstab Metall)	7 736 616 415	■	■	■														
1	Brennrost 160 V4 (Brennstab Metall)	7 736 616 416	■			■	■												
1	Brennrost 200 V4 (Brennstab Metall)	7 736 616 417	■					■	■										
1	Brennrost 240 V4 (Brennstab Metall)	7 736 616 418	■							■	■								
1	Brennrost 280 V4 (Brennstab Metall)	7 736 616 419	■									■	■						
2	Gebläseeinheit 90 V5 Armatur VR	7 736 616 405												■	■				auf Erdgas-H eingestellt
2	Gebläseeinheit 120 V5 Armatur VR	7 736 616 406		■	■														auf Erdgas-H eingestellt
2	Gebläseeinheit 160 V5 Armatur VR	7 736 616 407				■	■												
2	Gebläseeinheit VM312-90 V1b Armatur CG	8 718 594 142	■																
2	Gebläseeinheit VM312-120 V1b Armatur CG	8 718 594 143	■																
2	Gebläseeinheit VM312-160 V1b Armatur CG	8 718 594 144	■																
2	Gebläseeinheit VM312-200 V1b Armatur CG	8 718 594 145	■																
2	Gebläseeinheit VM312-240 V1b Armatur CG	8 718 594 146	■																
2	Gebläseeinheit VM312-280 V1b Armatur CG	8 718 594 147	■																
3	Gebläseeinheit 90 V5 Armatur VR	7 736 616 405	■																
3	Gebläseeinheit 120 V5 Armatur VR	7 736 616 406	■																
3	Gebläseeinheit 160 V5 Armatur VR	7 736 616 407	■																
3	Gebläseeinheit 200 V6 Armatur CG	7 736 616 408	■					■	■										
3	Gebläseeinheit 240 V6 Armatur CG	7 736 616 409	■							■	■								
3	Gebläseeinheit 280 V6 Armatur CG	7 736 616 410	■									■	■						

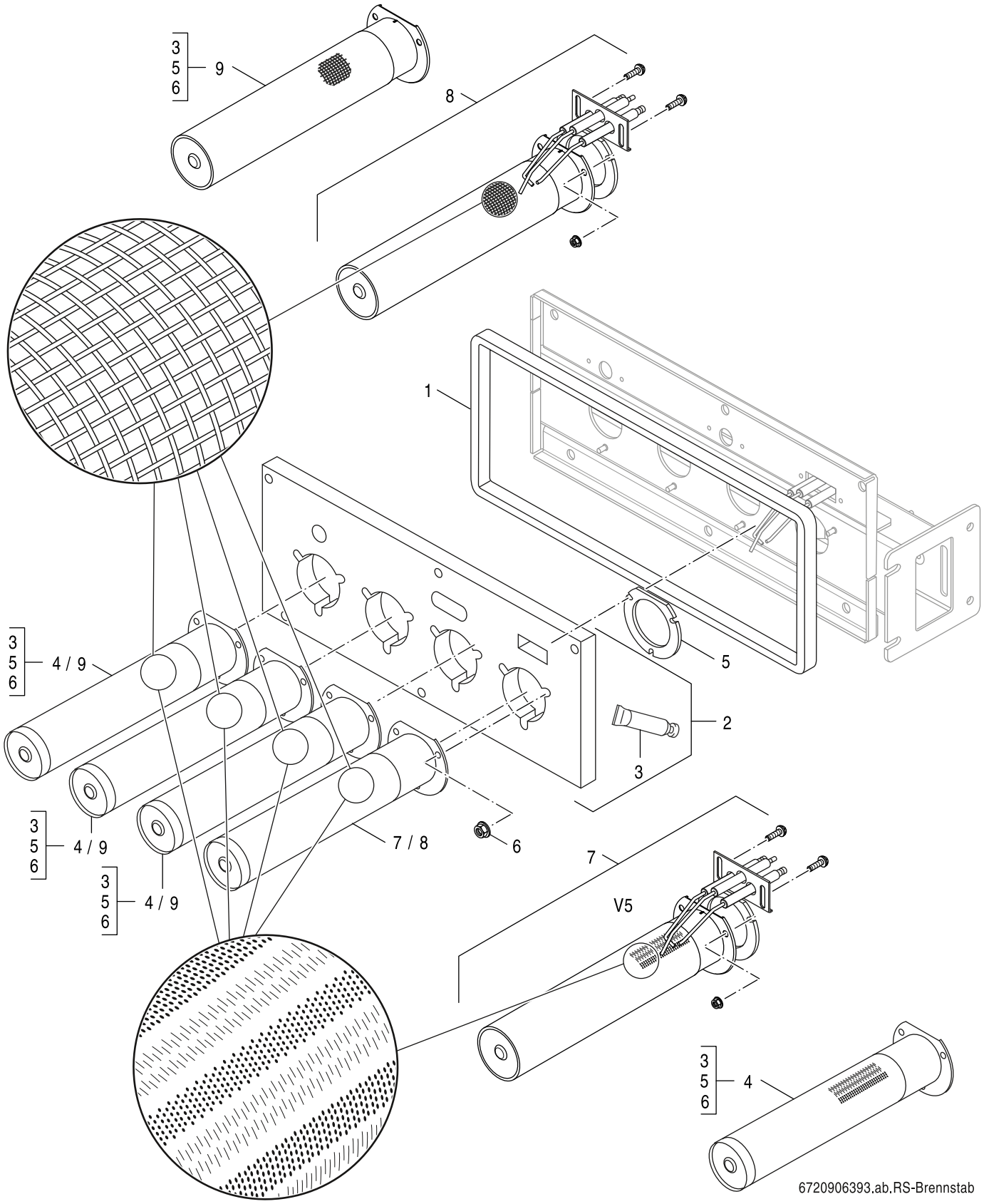

5A

Brennstab
Burner rod
Rampe de combustion
Torcia del bruciatore
Staafbrander
Barra combustible

GB312
90 - 560kW

Pos	Bezeichnung Description Dénomination Descrizioni Benaming Descripción	Bestell-Nr. Ordering no. Numéro de commande N° d'ordine Bestelnummer Número el ordenar	GB312 <08/2010	GB312-120, G20	GB312-120, G25	GB312-160, G20	GB312-160, G25	GB312-200, G20	GB312-200, G25	GB312-240, G20	GB312-240, G25	GB312-280, G20	GB312-280, G25	GB312-90, G20	GB312-90, G25				Bemerkungen Remarks Remarques Osservazioni Opmerkingen Observaciones
1	Dichtprofil 120 everp	8 718 598 182	■	■	■									■	■				
1	Dichtprofil 160 everp	8 718 598 183	■			■	■												
1	Dichtprofil 200 everp	8 718 598 184	■					■	■										
1	Dichtprofil 240 everp	8 718 598 185	■							■	■								
1	Dichtprofil 280 everp	8 718 598 186	■									■	■						
2	Wärmeschutz 120	6 303 610 7	■	■	■									■	■				
2	Wärmeschutz 160	6 303 610 8	■			■	■												
2	Wärmeschutz 200	6 303 610 9	■					■	■										
2	Wärmeschutz 240	6 303 611 0	■							■	■								
2	Wärmeschutz 280	6 303 611 1	■									■	■						
3	Keramikkleber 115gr Tube everp	8 718 576 016 0	■	■	■	■	■	■	■	■	■	■	■	■	■				
4	Brennstab V5 everp	7 736 616 427	■	■	■	■	■	■	■	■	■	■	■	■	■				
5	Dichtung Brennstab everp	6 303 611 9	■	■	■	■	■	■	■	■	■	■	■	■	■				
6	6kt-Mutter EN1661 M5 10 A3K Sperrverz ev	8 718 584 465	■	■	■	■	■	■	■	■	■	■	■	■	■				
7	Zündset VM312 V5	8 718 593 669	■	■	■	■	■	■	■	■	■	■	■	■	■				
8	Zündset VM312 (Metallfaser)	8 718 595 713	■																
9	Brennstab VM312 Bekaert (Metallfaser)	7 736 616 426	■																

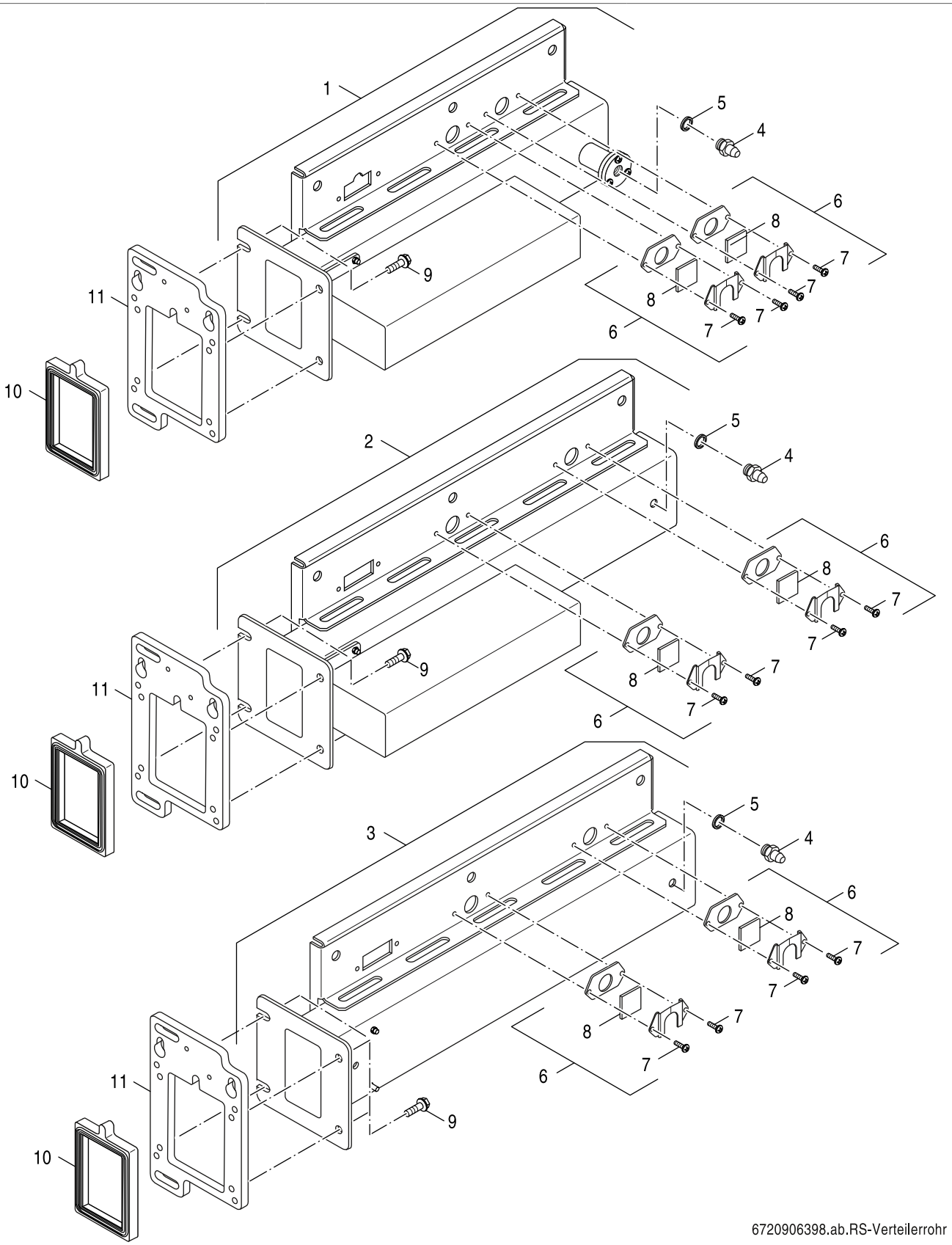

5B

Verteilerrohr
Tube distributor
Rampe injecteur
Tubo di distribuzione
Verdeelbuis
Tubo distribución

GB312
90 - 560kW

Pos	Bezeichnung Description Dénomination Descrizioni Benaming Descripción	Bestell-Nr. Ordering no. Numéro de commande N° d'ordine Bestelnummer Número el ordenar	GB312 <08/2010	GB312-120, G20	GB312-120, G25	GB312-160, G20	GB312-160, G25	GB312-200, G20	GB312-200, G25	GB312-240, G20	GB312-240, G25	GB312-280, G20	GB312-280, G25	GB312-90, G20	GB312-90, G25				Bemerkungen Remarks Remarques Osservazioni Opmerkingen Observaciones
1	Verteilerrohr 90/120 V2 everp	7 747 002 342	■	■	■									■	■				
2	Verteilerrohr VM312-120 everp	6 303 610 1	■																
2	Verteilerrohr 160 everp	6 303 610 2	■			■	■												
2	Verteilerrohr 200 everp	6 303 610 3	■					■	■										
2	Verteilerrohr 240 everp	6 303 610 4	■							■	■								
3	Verteilerrohr 280 everp	6 303 610 5	■									■	■						
4	Druckmessdüse G1/8" everp	8 718 584 783	■	■	■	■	■	■	■	■	■	■	■	■	■				
5	Dichtring 10x13,5x1,5 Cu everp	8 718 584 813	■	■	■	■	■	■	■	■	■	■	■	■	■				
6	Schauglas everp	6 303 609 9	■	■	■	■	■	■	■	■	■	■	■	■	■				
7	Schrauben-Set M4x12 DIN7500 Torx everp	7 747 001 217	■	■	■	■	■	■	■	■	■	■	■	■	■				
8	Glasscheibe 30x30x3,3mm everp	7 747 021 876	■	■	■	■	■	■	■	■	■	■	■	■	■				
9	6kt-Schraube DIN6921 M8x12 (12x)	6 303 612 2	■	■	■	■	■	■	■	■	■	■	■	■	■				
10	Dichtung Brennerhalterung 12 mm everp	6 304 622 3	■	■	■	■	■	■	■	■	■	■	■	■	■				
11	Halterung Brenner VM312	8 738 807 572	■	■	■	■	■	■	■	■	■	■	■	■	■				

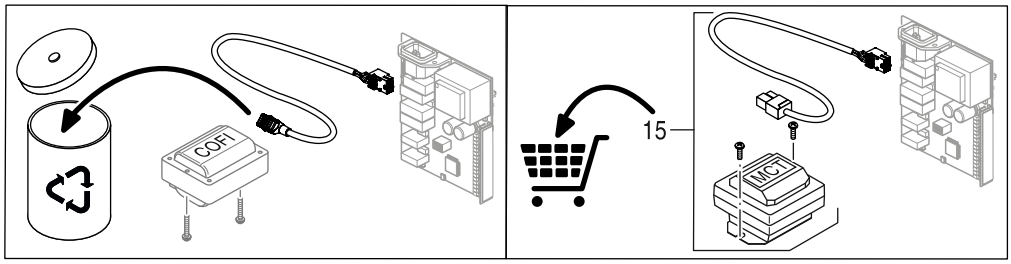

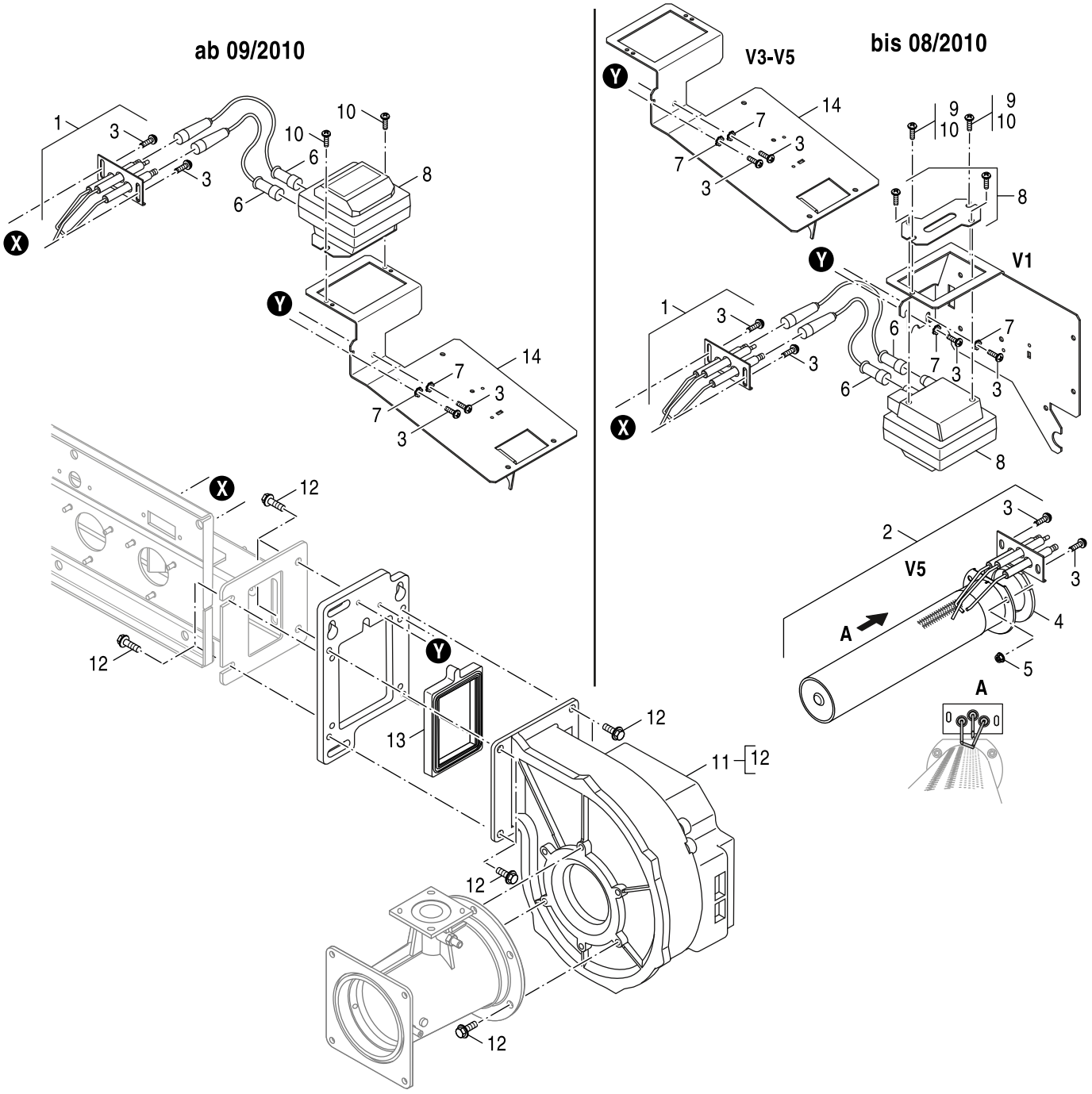

6720906841.ab.RS

5C

Zündeinrichtung GB312
Ignition device GB312
Dispositif d'allumage GB312
Dispositivo di accensione GB312
Ontstekingsunit GB312
Dispositivo de encendido GB312

GB312
90 - 560kW

Pos	Bezeichnung Description Dénomination Descrizioni Benaming Descripción	Bestell-Nr. Ordering no. Numéro de commande N° d'ordine Bestelnummer Número el ordenar	GB312 <08/2010	GB312-120, G20	GB312-120, G25	GB312-160, G20	GB312-160, G25	GB312-200, G20	GB312-200, G25	GB312-240, G20	GB312-240, G25	GB312-280, G20	GB312-280, G25	GB312-90, G20	GB312-90, G25				Bemerkungen Remarks Remarques Osservazioni Opmerkingen Observaciones
1	Zündelektrode V5 everp	8 718 593 665	■	■	■	■	■	■	■	■	■	■	■	■	■				Brennstab Metallfaser
2	Zündset VM312 V5	8 718 593 669	■																Nur Brennstab Metall
3	Zylinderschraube DIN912 M5x12 (10x)	6 302 287 1	■	■	■	■	■	■	■	■	■	■	■	■	■				
4	Dichtung Brennstab everp	6 303 611 9	■																
5	6kt-Mutter EN1661 M5 10 A3K Sperrverz ev	8 718 584 465	■																
6	Zündkabel KD7 SD6,3 SD4 everp	6 304 009 4	■	■	■	■	■	■	■	■	■	■	■	■	■				
7	Zahnscheibe DIN6797 A5,3 A3K everp (5x)	8 718 589 160	■	■	■	■	■	■	■	■	■	■	■	■	■				
8	Zündtrafo MCT TYP ZA20120A11-01/TS ever	8 718 573 756 0	■	■	■	■	■	■	■	■	■	■	■	■	■				
9	Schrauben-Set M5x38 DIN7500 Torx (10x)	7 747 000 353	■																
10	Schraube DIN7500 CE M5x12 Torx (15x)	6 301 021 7	■	■	■	■	■	■	■	■	■	■	■	■	■				
11	Gebläse ebm G1G170-AB31-36 everp	6 304 154 9	■	■	■	■	■	■	■	■	■	■	■	■	■				
12	6kt-Schraube DIN6921 M8x12 (12x)	6 303 612 2	■	■	■	■	■	■	■	■	■	■	■	■	■				
13	Dichtung Brennerhalterung 12 mm everp	6 304 622 3	■	■	■	■	■	■	■	■	■	■	■	■	■				
14	Halteblech SAFe40 VM312 everp.	8 718 576 671	■	■	■	■	■	■	■	■	■	■	■	■	■				nur für Service-Techniker
14	Halteblech SAFe42 VM312 everp	8 718 581 513	■	■	■	■	■	■	■	■	■	■	■	■	■				nur für Service-Techniker
15	Zündtrafo SET MCT TYP ZA 20 120 A11 ever	8 718 591 920	■																

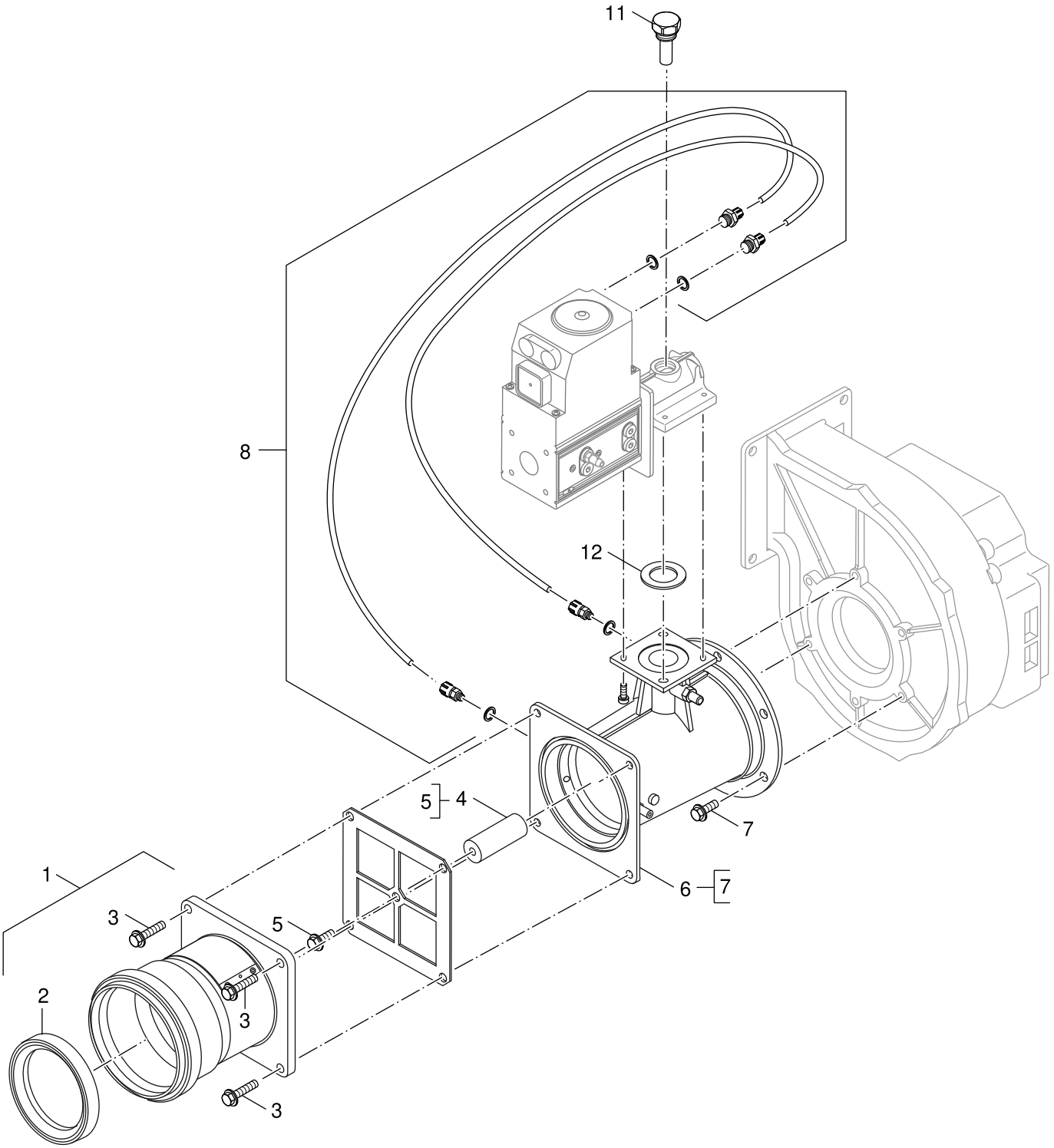

6720906400.aa.RS-Verbrennungsluftzufuhr CG

6A

Verbrennungsluftzufuhr CG
Combustion air supply CG
Alimentation en air de combustion
Adduzione dell'aria comburente
Verbrandingsluchttoevoer
Entrada de aire de combustión

GB312
90 - 560kW

Pos	Bezeichnung Description Dénomination Descrizioni Benaming Descripción	Bestell-Nr. Ordering no. Numéro de commande N° d'ordine Bestelnummer Número el ordenar	GB312 <08/2010	GB312-120, G20	GB312-120, G25	GB312-160, G20	GB312-160, G25	GB312-200, G20	GB312-200, G25	GB312-240, G20	GB312-240, G25	GB312-280, G20	GB312-280, G25	GB312-90, G20	GB312-90, G25				Bemerkungen Remarks Remarques Osservazioni Opmerkingen Observaciones
1	Anschlussstück Zuluft everp	6 303 606 6	■					■	■	■	■	■	■						
2	Lippendichtung DN110	8 737 711 689	■					■	■	■	■	■	■						
3	Schraube M8x25 A3K selbstfur everp (5x)	8 718 589 161	■					■	■	■	■	■	■						
4	Luftdossel D20 everp	6 303 609 2	■							■	■								
4	Luftdossel D25 everp	6 303 609 4	■					■	■										
5	6kt-Schraube DIN6921 M8x12 (12x)	6 303 612 2	■					■	■	■	■								
6	Venturi VMU150 V2 (CG) 90/120kW	6 303 608 9	■																
6	Venturi VMU185 V2 (CG) 160kW	6 303 609 0	■																
6	Venturi VMU300 (CG) 200-280kW	6 303 609 1	■					■	■	■	■	■	■						
7	6kt-Schraube DIN6921 M8x12 (12x)	6 303 612 2	■					■	■	■	■	■	■						
8	Messleitungen Set V1 (Armatur CG)	6 303 979 4	■					■	■	■	■	■	■						
11	Gasdrossel D12,60	6 304 094 7	■									■	■						
11	Gasdrossel D13,60	6 304 094 8	■							■	■								
11	Gasdrossel D14,20	6 304 094 9	■					■	■										
11	Gasdrossel VM312 D14,85	6 304 095 0	■																
11	Gasdrossel VM312 D15,80	6 304 095 1	■																
12	Dichtung Venturi everp	6 304 017 9	■					■	■	■	■	■	■						

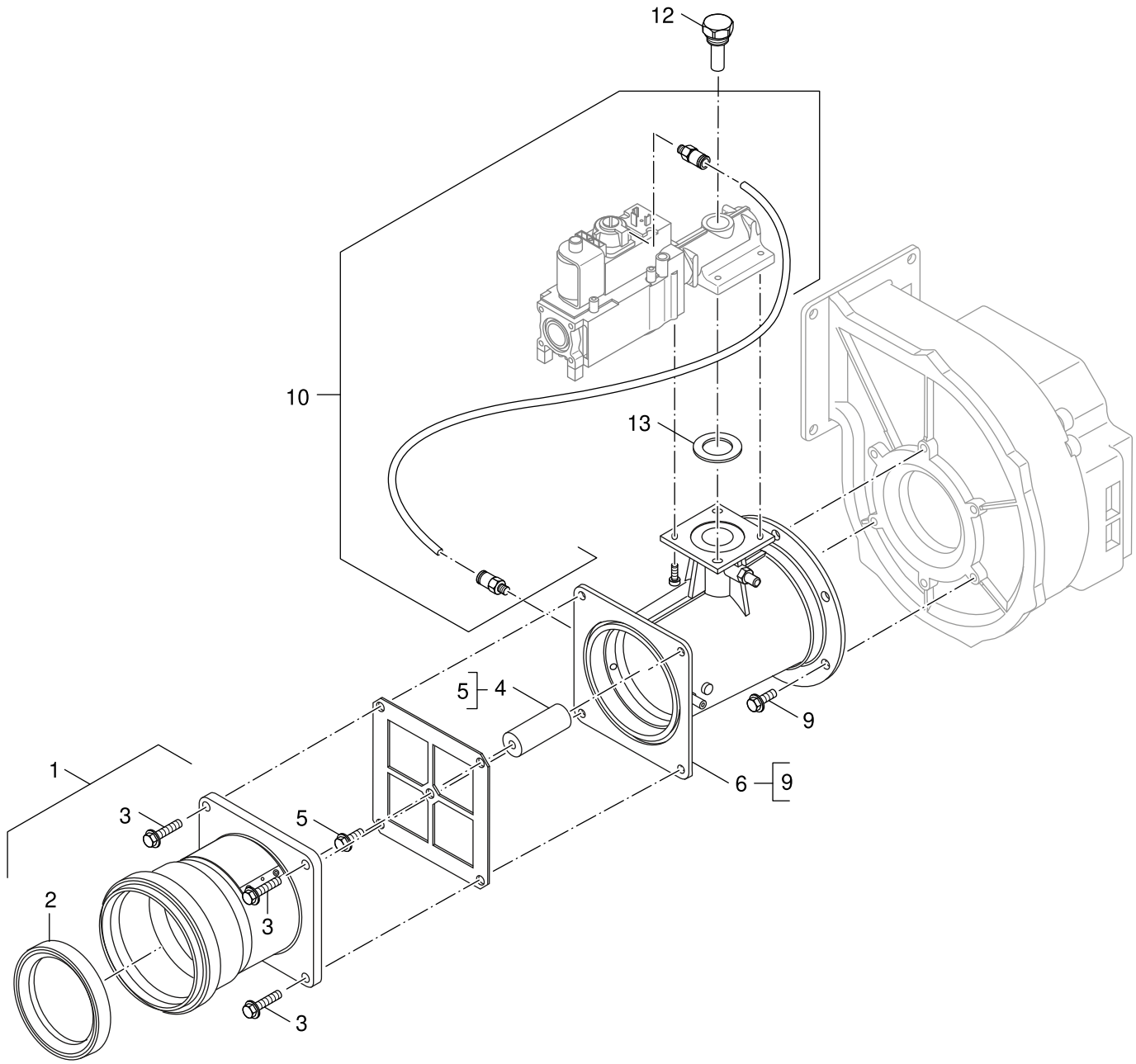

6720906401.aa.RS-Verbrennungsluftzufuhr VR

6B

Verbrennungsluftzufuhr VR
Combustion air supply VR
Alimentation en air de combustion
Adduzione dell'aria comburente
Verbrandingsluchttoevoer
Entrada de aire de combustión

GB312
90 - 560kW

Pos	Bezeichnung Description Dénomination Descrizioni Benaming Descripción	Bestell-Nr. Ordering no. Numéro de commande N° d'ordine Bestelnummer Número el ordenar	GB312 <08/2010	GB312-120, G20	GB312-120, G25	GB312-160, G20	GB312-160, G25	GB312-200, G20	GB312-200, G25	GB312-240, G20	GB312-240, G25	GB312-280, G20	GB312-280, G25	GB312-90, G20	GB312-90, G25				Bemerkungen Remarks Remarques Osservazioni Opmerkingen Observaciones
1	Anschlussstück Zuluft everp	6 303 606 6	■	■	■	■	■	■	■	■	■	■	■	■	■				
2	Lippendichtung DN110	8 737 711 689	■	■	■	■	■	■	■	■	■	■	■	■	■				
3	Schraube M8x25 A3K selbstfur everp (5x)	8 718 589 161	■	■	■	■	■	■	■	■	■	■	■	■	■				
4	Luftdossel D20 everp	6 303 609 2	■							■	■								
4	Luftdossel D25 everp	6 303 609 4	■					■	■										
5	6kt-Schraube DIN6921 M8x12 (12x)	6 303 612 2	■					■	■	■	■								
6	Venturi VMU150 V2 (VR) 90/120kW	7 747 002 323	■	■	■									■	■				
6	Venturi VMU185 V2 (VR) 160kW	7 747 002 325	■			■	■												
6	Venturi VMU300 (VR) 200/240/280kW everp	7 747 002 326	■					■	■	■	■	■	■						
9	6kt-Schraube DIN6921 M8x12 (12x)	6 303 612 2	■	■	■	■	■	■	■	■	■	■	■	■	■				
10	Messleitungen Set V2 (Armatur VR)	7 747 002 340	■	■	■	■	■	■	■	■	■	■	■	■	■				
12	Gasdrossel D14,50 (VR) 90/120kW	7 747 002 385	■		■										■				EG(G25) Schwachgas DE
12	Gasdrossel VM312 D14,80 (VR) NL 90/120kW	7 747 002 386	■		■									■					EG(G25) NL/Schwachgas NL
12	Gasdrossel D15,00(VR) DE 90/120kW	7 747 002 387	■		■										■				EG(G25) DE
12	Gasdrossel D15,70 (VR) 90/120kW	7 747 002 388	■	■										■					EG(G20) DE
13	Dichtung Venturi everp	6 304 017 9	■	■	■	■	■	■	■	■	■	■	■	■	■				

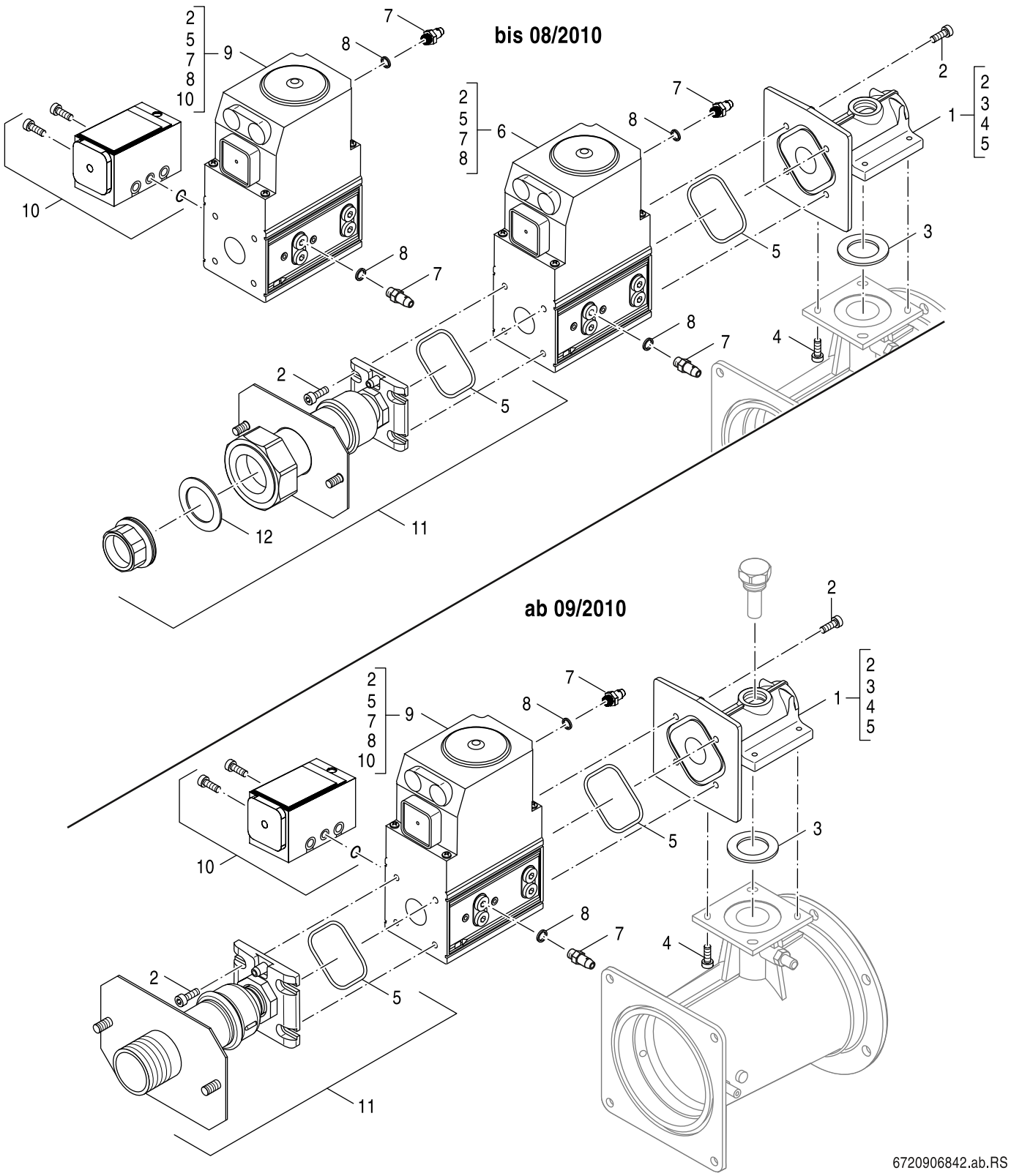

7A

Gasarmatur CG15/20
Gas valve CG15/20
Bloc gaz CG15/20
Gruppo gas CG15/20
Gasblok CG15/20
Válvula del gas CG15/20

GB312
90 - 560kW

Pos	Bezeichnung Description Dénomination Descrizioni Benaming Descripción	Bestell-Nr. Ordering no. Numéro de commande N° d'ordine Bestelnummer Número el ordenar	GB312 <08/2010	GB312-120, G20	GB312-120, G25	GB312-160, G20	GB312-160, G25	GB312-200, G20	GB312-200, G25	GB312-240, G20	GB312-240, G25	GB312-280, G20	GB312-280, G25	GB312-90, G20	GB312-90, G25				Bemerkungen Remarks Remarques Osservazioni Opmerkingen Observaciones
1	Adapter CG15/20 everp	6 304 017 7	■					■	■										
2	Zylinderschraube DIN912 M5x12 (10x)	6 302 287 1	■					■	■										
3	Dichtung Venturi everp	6 304 017 9	■					■	■										
4	Zylinderschraube DIN 912 M5x16 (8x)	6 304 009 5	■					■	■										
5	O-Ring 59x3mm NBR70 CG15/20 (2x)	6 302 036 1	■					■	■										
6	Gasarmatur CG15 90/120kW	6 303 978 7	■																
6	Gasarmatur CG20 160kW	6 303 978 8	■																
7	Druckmessdüse G1/8" everp	8 718 584 783	■					■	■										
8	Dichtring 10x13,5x1,5 Cu everp	8 718 584 813	■					■	■										
9	Gasarmatur CG20 200kW	6 303 978 9	■					■	■										
10	Gasdruckwächter DG35C3D everp	6 302 269 9	■					■	■										
11	Gasanschlußrohr VM312 CG15/20 everp	6 303 979 1	■																
11	Gasanschlussrohr 200 CG15/20 1 1/4"	8 718 577 953						■	■										
12	Dichtung D46x62x2, DVGW-zugel	5 489 368	■																

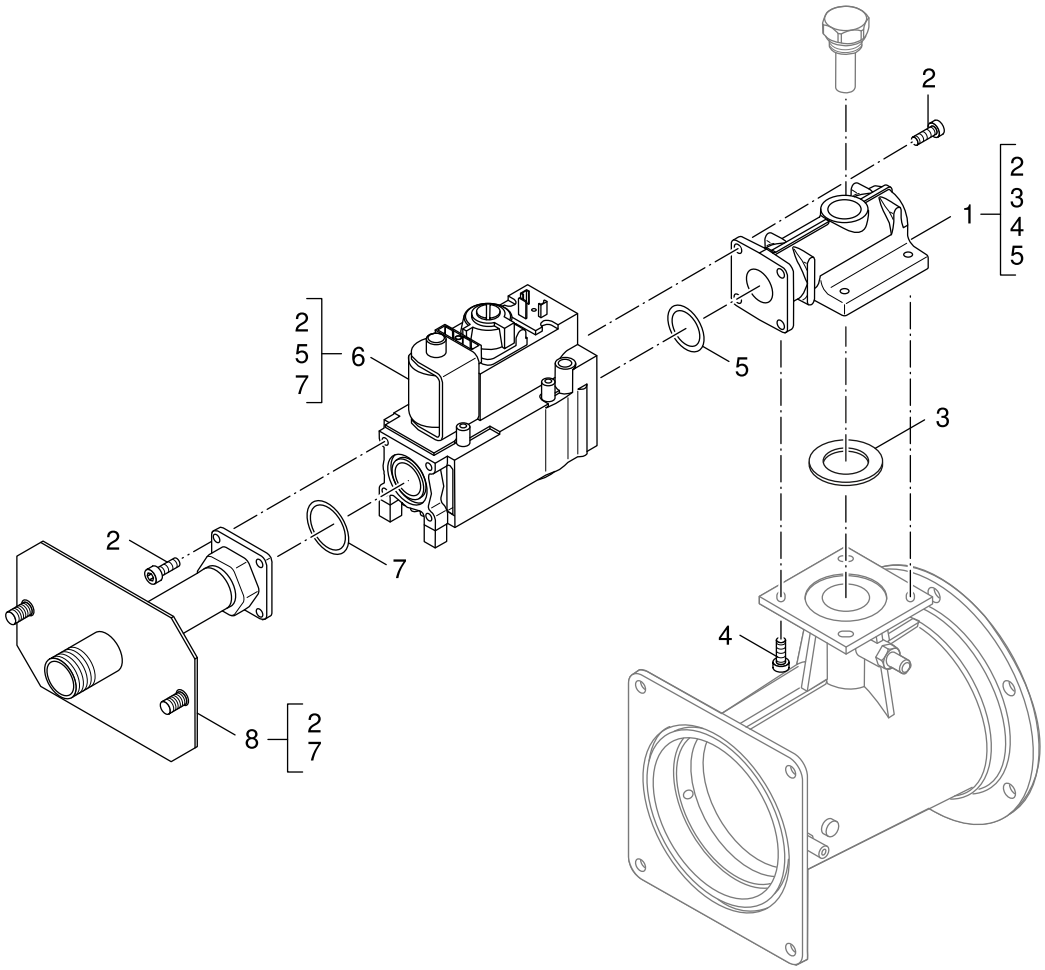

6720906403.aa.RS-Gasarmatur VR4615

7B

Gasarmatur VR4615
Gas valve VR4615
Bloc gaz
Gruppo gas
Gasblok
Válvula del gas

GB312
90 - 560kW

Pos	Bezeichnung Description Dénomination Descrizioni Benaming Descripción	Bestell-Nr. Ordering no. Numéro de commande N° d'ordine Bestelnummer Número el ordenar	GB312 <08/2010	GB312-120, G20	GB312-120, G25	GB312-160, G20	GB312-160, G25	GB312-200, G20	GB312-200, G25	GB312-240, G20	GB312-240, G25	GB312-280, G20	GB312-280, G25	GB312-90, G20	GB312-90, G25				Bemerkungen Remarks Remarques Osservazioni Opmerkingen Observaciones
1	Adapter VR46/VMU everp	7 747 002 334	■	■	■									■	■				
2	Zylinderschraube DIN912 M5x12 (10x)	6 302 287 1	■	■	■									■	■				
3	Dichtung Venturi everp	6 304 017 9	■	■	■									■	■				
4	Zylinderschraube DIN 912 M5x16 (8x)	6 304 009 5	■	■	■									■	■				
5	O-Ring 26,57x3,53 DVGW-zugel. everp (5x)	8 718 589 159	■	■	■									■	■				
6	Armatur VR4615 GB312 90-120 everp	7 747 002 329	■	■	■									■	■				90/120kW
7	O-Ring Armatur V44 everp	8 718 584 784	■	■	■									■	■				
8	Gasanschlussrohr VR46 everp	7 747 002 346	■	■	■									■	■				

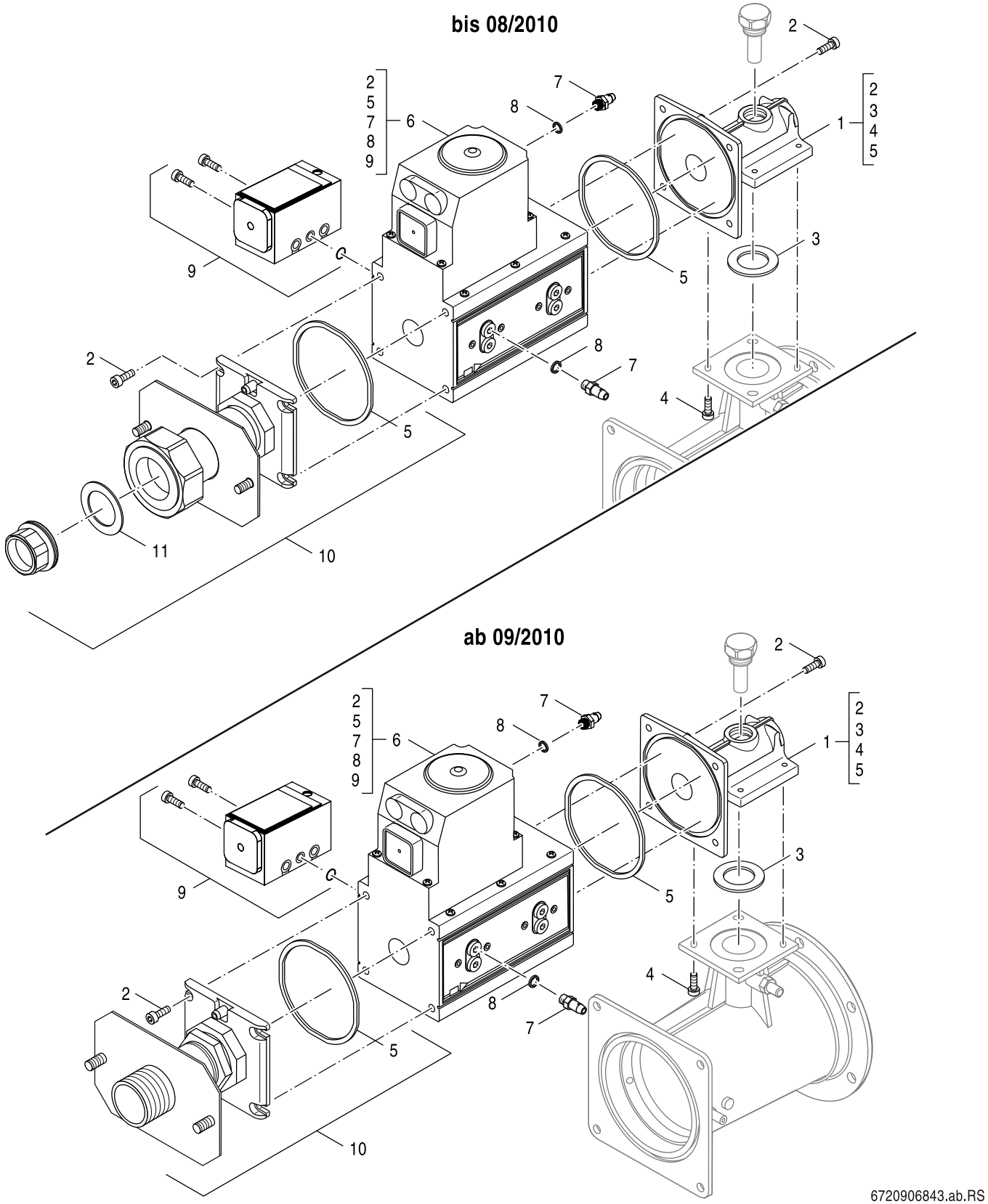

7C

Gasarmatur CG25
Gas valve CG25
Bloc gaz CG25
Gruppo gas CG25
Gasblok CG25
Válvula del gas CG25

GB312
90 - 560kW

Pos	Bezeichnung Description Dénomination Descrizioni Benaming Descripción	Bestell-Nr. Ordering no. Numéro de commande N° d'ordine Bestelnummer Número el ordenar	GB312 <08/2010	GB312-120, G20	GB312-120, G25	GB312-160, G20	GB312-160, G25	GB312-200, G20	GB312-200, G25	GB312-240, G20	GB312-240, G25	GB312-280, G20	GB312-280, G25	GB312-90, G20	GB312-90, G25				Bemerkungen Remarks Remarques Osservazioni Opmerkingen Observaciones
1	Adapter CG25 everp	6 304 017 6	■							■	■	■	■						
2	Zylinderschraube DIN912 M6x16 (10x)	6 302 287 2	■							■	■	■	■						
3	Dichtung Venturi everp	6 304 017 9	■							■	■	■	■						
4	Zylinderschraube DIN 912 M5x16 (8x)	6 304 009 5	■							■	■	■	■						
5	O-Ring 87x3mm NBR70 CG25 (2x)	6 302 036 2	■							■	■	■	■						
6	Gasarmatur CG25 240/280kW	6 303 979 0	■							■	■	■	■						
7	Druckmessdüse G1/8" everp	8 718 584 783	■							■	■	■	■						
8	Dichtring 10x13,5x1,5 Cu everp	8 718 584 813	■							■	■	■	■						
9	Gasdruckwächter DG35C3D everp	6 302 269 9	■							■	■	■	■						
10	Gasanschlußrohr VM312 CG25 everp	6 303 979 2	■																
10	Gasanschlussrohr 240-280 CG25 1 1/4	8 718 589 532								■	■	■	■						
11	Dichtung D46x62x2, DVGW-zugel	5 489 368	■																

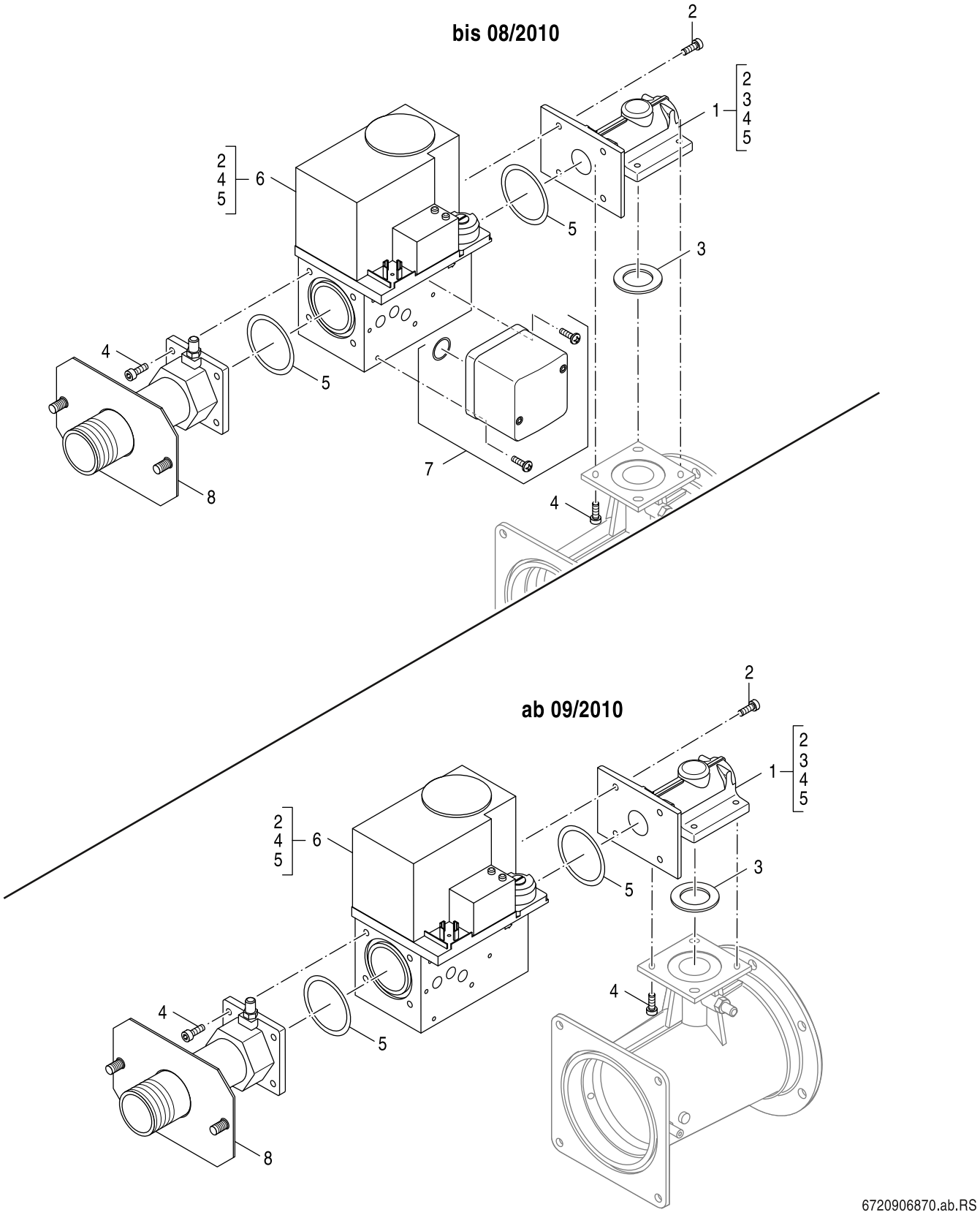

7D

Gasarmatur VR4xx
Gas valve VR4xx
Bloc gaz VR4xx
Gruppo gas VR4xx
Gasblok VR4xx
Válvula del gas VR4xx

GB312
90 - 560kW

Pos	Bezeichnung Description Dénomination Descrizioni Benaming Descripción	Bestell-Nr. Ordering no. Numéro de commande N° d'ordine Bestelnummer Número el ordenar	GB312 <08/2010	GB312-120, G20	GB312-120, G25	GB312-160, G20	GB312-160, G25	GB312-200, G20	GB312-200, G25	GB312-240, G20	GB312-240, G25	GB312-280, G20	GB312-280, G25	GB312-90, G20	GB312-90, G25				Bemerkungen Remarks Remarques Osservazioni Opmerkingen Observaciones
1	Adapter VR4/VMU everp	7 747 002 333	■			■	■	■	■	■	■	■	■						
2	Zylinderschraube DIN912 M5x12 (10x)	6 302 287 1	■			■	■	■	■	■	■	■	■						
3	Dichtung Venturi everp	6 304 017 9	■			■	■	■	■	■	■	■	■						
4	Zylinderschraube DIN 912 M5x16 (8x)	6 304 009 5	■			■	■	■	■	■	■	■	■						
5	O-Ring 52,39x3,53 (3x) everp	6 303 606 5	■			■	■	■	■	■	■	■	■						
6	Armatur VR415 VE 5008 kpl everp	7 747 002 330	■			■	■												160kW
6	Armatur VR420 VE 5001 kpl everp	7 747 002 331	■					■	■	■	■								200/240kW
6	Armatur VR425 VE 5022 kpl	7 747 002 332	■									■	■						280kW
7	Gasdruckwächter C60VR40017 everp	8 738 807 524	■					■	■	■	■	■	■						
8	Gasanschlussrohr VR4 everp	7 747 002 347	■			■	■	■	■	■	■	■	■						

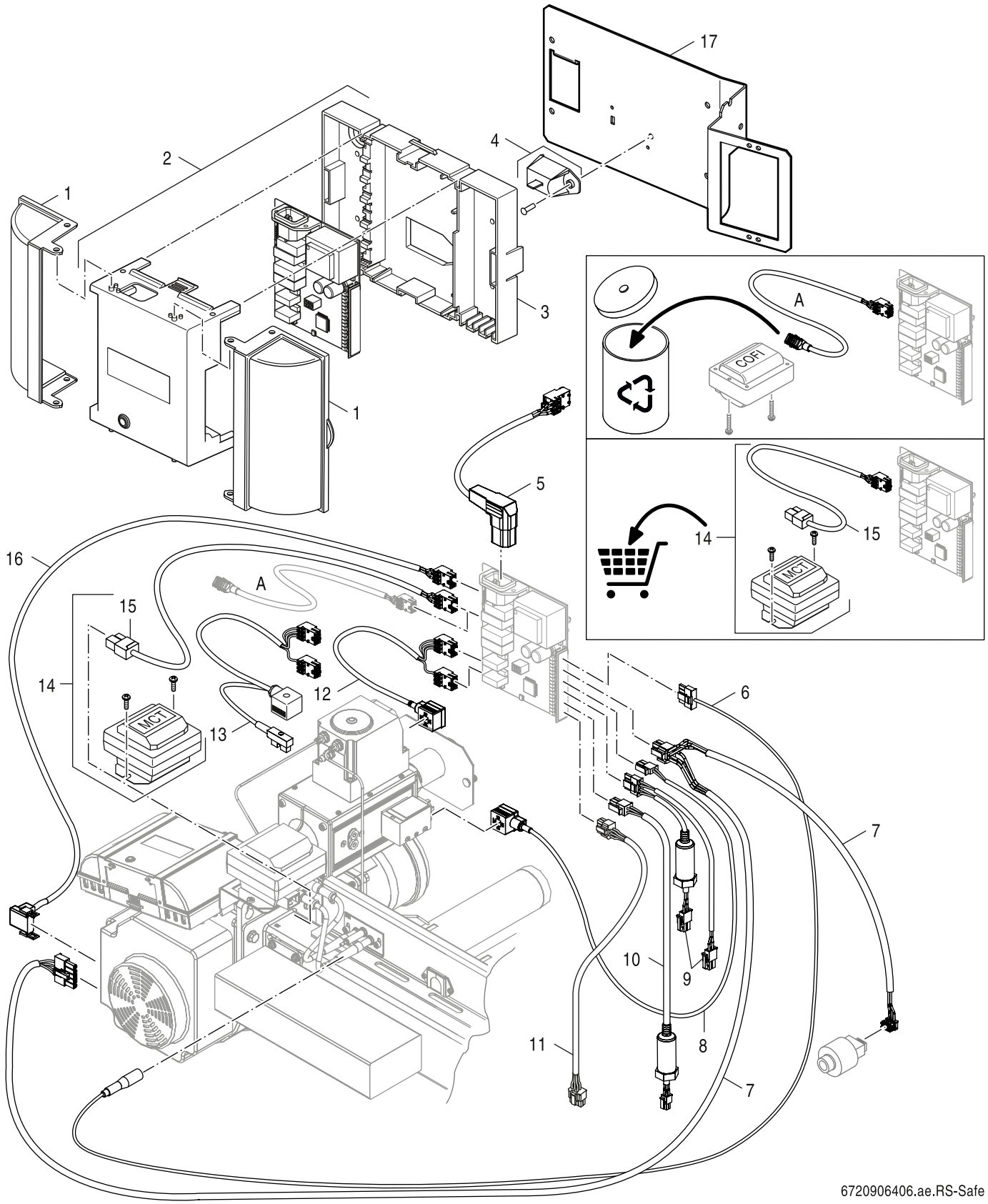

8

Safe VM312
Safe VM312
Safe VM312
Safe VM312
Safe VM312
Safe VM312

GB312
90 - 560kW

Pos	Bezeichnung Description Dénomination Descrizioni Benaming Descripción	Bestell-Nr. Ordering no. Numéro de commande N° d'ordine Bestelnummer Número el ordenar	GB312 <08/2010	GB312-120, G20	GB312-120, G25	GB312-160, G20	GB312-160, G25	GB312-200, G20	GB312-200, G25	GB312-240, G20	GB312-240, G25	GB312-280, G20	GB312-280, G25	GB312-90, G20	GB312-90, G25				Bemerkungen Remarks Remarques Osservazioni Opmerkingen Observaciones
1	Gehäuse Klemmenabdeckung SAFe everp	6 302 392 5	■	■	■	■	■	■	■	■	■	■	■	■	■				
2	SAFe40 V4/S07 everp	8 738 803 948	■	■	■	■	■	■	■	■	■	■	■	■	■				<01/2011/<12/2010
2	SAFe220 V6 everp	8 738 810 041	■	■	■	■	■	■	■	■	■	■	■	■	■				>01/20111/>12/2010
3	Nicht mehr lieferbar	8 738 809 949	■	■	■	■	■	■	■	■	■	■	■	■	■				
4	Modul BIM40 V3 GB312-200 (Armatur VR)	7 747 001 187	■																nur für Service-Techniker SAFe40
4	Modul BIM40 V3 GB312-240 (Armatur VR)	7 747 001 188	■																nur für Service-Techniker SAFe40
4	Modul BIM40 V3 GB312-280 (Armatur VR)	7 747 001 189	■																nur für Service-Techniker SAFe40
4	Modul BIM42 V20 GB312-90 (Armatur VR)	8 718 594 978	■											■	■				Nur für Service-Techniker SAFe42/nur für
4	Modul BIM42 V20 GB312-120 (Armatur VR)	8 718 594 979	■	■	■														Nur für Service-Techniker SAFe42/nur für
4	Modul BIM42 V20 GB312-160 (Armatur VR)	8 718 594 980	■			■	■												Nur für Service-Techniker SAFe42/nur für
4	Modul BIM42 V12 GB312-200 (Armatur CG)	8 718 594 981	■					■	■										Nur für Service-Techniker SAFe42/nur für
4	Modul BIM42 V12 GB312-240 (Armatur CG)	8 718 594 982	■							■	■								Nur für Service-Techniker SAFe42/nur für
4	Modul BIM42 V12 GB312-280 (Armatur CG)	8 718 594 983	■									■	■						Nur für Service-Techniker SAFe42/nur für
4	Modul BIM40 V5 GB312-200-KRM everp	8 718 595 131	■					■	■										Nur für Service-Techniker SAFe40/nur für
4	Modul BIM40 V5 GB312-240-KRM everp	8 718 595 132	■							■	■								Nur für Service-Techniker SAFe40/nur für
4	Modul BIM40 V5 GB312-280-KRM everp	8 718 595 133	■									■	■						Nur für Service-Techniker SAFe40/nur für
4	Modul BIM40 V40 GB312-90 (VR)	8 718 595 737	■											■	■				Nur für Service-Techniker SAFe40/nur für
4	Modul BIM40 V40 GB312-120 (VR)	8 718 595 738	■	■	■														Nur für Service-Techniker SAFe40/nur für
4	Modul BIM40 V40 GB312-160 (VR)	8 718 595 739	■			■	■												Nur für Service-Techniker SAFe40/nur für
4	Modul BIM40 V5 GB312-160-KRM everp	8 718 595 747	■			■	■												Nur für Service-Techniker SAFe40/nur für
4	Modul BIM42 V12 GB312-160 (Armatur CG)	8 718 595 750	■			■	■												Nur für Service-Techniker SAFe42
4	Module BIM40 V31 GB312- 90 (CG)	8 718 595 871	■																nur für Service-Techniker SAFe40
4	Modul BIM40 V31 GB312-120 (CG)	8 718 595 872	■																nur für Service-Techniker SAFe40
5	Netzanschlleit Kaltgerätest l gew everp	6 303 419 3	■	■	■	■	■	■	■	■	■	■	■	■	■				
6	Ionisation Erdgas 280 everp	6 303 535 3	■	■	■	■	■	■	■	■	■	■	■	■	■				
7	Kabel Gebläse Druckschalter everp	6 303 535 7	■	■	■	■	■	■	■	■	■	■	■	■	■				
8	Verbindungsleitung Gasdruckwächter	6 303 535 6	■					■	■	■	■	■	■						200-280kW
9	Verbindungsleitung Fühler Vor/Rücklauf	6 303 535 5	■	■	■	■	■	■	■	■	■	■	■	■	■				
10	Verbindungsleitung Kesselfühler SAFe BE	6 303 921 4	■	■	■	■	■	■	■	■	■	■	■	■	■				
11	Datenleitung SAFe MC10 Gx44 everp	6 303 419 0	■	■	■	■	■	■	■	■	■	■	■	■	■				
12	Verbindungsleitung MV1 VM Brenner everp	6 303 419 5	■			■	■												
12	Verbindungsleitung Gasarmatur CG	6 303 940 4	■					■	■	■	■	■	■						
13	Verbindungsleitung Gasarmatur VR4615	6 304 655 9	■	■	■									■	■				
14	Zündtrafo SET MCT TYP ZA 20 120 A11 ever	8 718 591 920	■																
15	Zündleitung SAFe 230V everp	8 738 802 738	■	■	■	■	■	■	■	■	■	■	■	■	■				
16	Verbindungsleitung 230VAC Gebläse	6 303 535 1	■	■	■	■	■	■	■	■	■	■	■	■	■				
17	Halteblech SAFe40 VM312 everp.	8 718 576 671	■																nur für Service-Techniker
17	Halteblech SAFe42 VM312 everp	8 718 581 513	■																nur für Service-Techniker

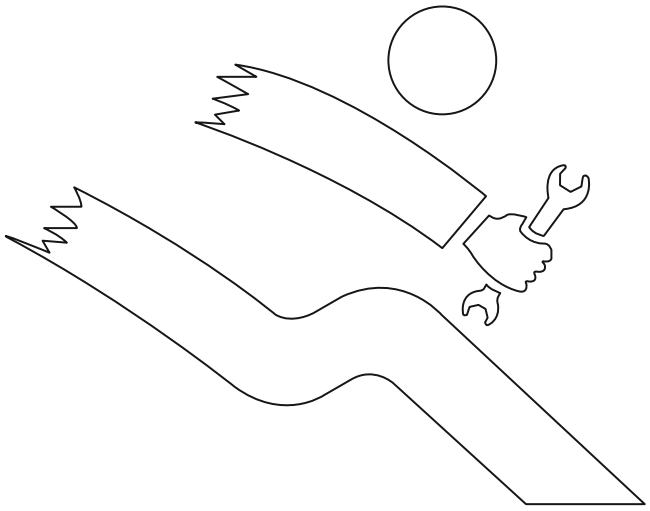

8738891230.aa.RS-Kundendienst

Pos	Bezeichnung Description Dénomination Descrizioni Benaming Descripción	Bestell-Nr. Ordering no. Numéro de commande N° d'ordine Bestelnummer Número el ordenar	GB312 <08/2010	GB312-120, G20	GB312-120, G25	GB312-160, G20	GB312-160, G25	GB312-200, G20	GB312-200, G25	GB312-240, G20	GB312-240, G25	GB312-280, G20	GB312-280, G25	GB312-90, G20	GB312-90, G25				Bemerkungen Remarks Remarques Osservazioni Opmerkingen Observaciones
	Kondenswanne GB312-4Gld everp	8 718 588 914	■																
	Kondenswanne GB312-5Gld everp	8 718 588 915	■																
	Kondenswanne GB312-6Gld everp	8 718 588 916	■																
	Kondenswanne GB312-7Gld everp	8 718 588 917	■																
	Kondenswanne GB312-8Gld everp	8 718 588 918	■																
	Umrüstsatz GB312 240kW auf Kromschröd V2	8 718 594 588	■																
	Umrüstsatz GB312 280kW auf Kromschröd V2	8 718 594 589	■																
	Umrüstsatz GB312 160kW auf Kromschröd V2	8 718 594 616	■																
	Umrüstsatz GB312 200kW auf Kromschröd V2	8 718 594 617	■																
	Modul BIM40 V5 200-KRM-JKS everp ASA	8 718 595 135	■																
	Modul BIM40 V5 240-KRM-JKS everp ASA	8 718 595 136	■																
	Modul BIM40 V5 280-KRM-JKS everp ASA	8 718 595 137	■																
	Modul BIM42 V11 GB312-200 (Armat CG) ASA	8 718 595 138	■																
	Modul BIM42 V11 GB312-240 (Armat CG) ASA	8 718 595 139	■																
	Modul BIM42 V11 GB312-280 (Armat CG) ASA	8 718 595 140	■																
	Modul BIM40 V4 GB312-200-KRM everp ASA	8 718 595 141	■																
	Modul BIM40 V4 GB312-240-KRM everp ASA	8 718 595 142	■																
	Modul BIM40 V4 GB312-280-KRM everp ASA	8 718 595 143	■																
	Modul BIM42 V11 GB312-90 (Armatur VR)ASA	8 718 595 740	■																
	Modul BIM42 V11 GB312-120(Armatur VR)ASA	8 718 595 741	■																
	Modul BIM42 V11 GB312-160(Armatur VR)ASA	8 718 595 742	■																
	Modul BIM40 V3 GB312-90 (Armatur VR)ASA	8 718 595 743	■																
	Modul BIM40 V3 GB312-120 (Armatur VR)ASA	8 718 595 744	■																
	Modul BIM40 V3 GB312-160 (Armatur VR)ASA	8 718 595 745	■																
	Modul BIM40 V4 GB312-160-KRM everp ASA	8 718 595 748	■																
	Modul BIM40 V50 GB312-90 (CG) ASA	8 718 595 873	■																
	Modul BIM40 V50 GB312-120 (CG) ASA	8 718 595 874	■																
	Modul BIM42 V11 GB312-160(Armatur CG)ASA	8 718 595 875	■																
	Modul BIM40 V5 120-HW-JKS everp ASA	8 718 597 750	■																
	Modul BIM40 V5 160-HW-JKS everp ASA	8 718 597 751	■																

Übersetzungsliste List of translations		Liste des traductions Traduzione delle descrizioni		Vertalinglijst Lista de traducciones	
Pos	Description	Description	Descrizione	Beschrijving	Descripción
1	**Element of construction**	**Groupe d'assemblage**	**Gruppo di montaggio**	**Montage groep**	**Grupo de montaje**
1	Boiler block 4sect V2	Corps chauffe GB312 90-120kW 4 éléments	Corpo caldaia	Ketelblok GB312/120 4LD	Cuerpo caldera 4 elementos V2
1	Boiler block 5sect V2	Corps de chauffe 5 éléments 160kW V2	Corpo caldaia	Ketelblok	Cuerpo caldera 5 elementos V2
1	Boiler block 6sect V2	Corps de chauffe 6 éléments GB312	Corpo caldaia	Ketelblok	Cuerpo caldera 6 elementos V2
1	Boiler block 7sect V2	Corps de chauffe GB312 240KW 7 éléments	Corpo caldaia	Ketelblok	Cuerpo caldera 7 elementos V2
1	Boiler block 8sect V2	Corps de chauffe GB312 280kW 8 éléments	Corpo caldaia	Ketelblok GB312/280 8LD	Cuerpo caldera 8 elementos V2
2	Pipework VK G4 V3	Tube VK G4 V3	Piping G4 V3	Piping G4 V3	Tubería VK 4 elementos V3
2	Pipework VK 5 V3	Tube VK 5 V3	Pipework VK 5 V3	Aanv.Verdeelbuis VK G5 ldn V3 312	Tubería VK 5 elementos V3
2	Pipework VK 6 V3	Tube VK 6 V3	Piping VK 6 V3	Piping VK 6 V3	Tubería VK 6 elementos V3
2	Pipework VK 7 V3	Tube VK 7 V3	Piping VK 7 V3	Piping VK 7 V3	Tubería VK 7 elementos V3
2	Pipework VK 8 V3	Tube VK 8 V3	Piping VK 8 V3	Piping VK 8 V3	Tubería VK 8 elementos V3
3	Installation_kit VK GB312 sp	Jeu de piéces de fixation VK GB312	Set di fissaggio VK GB312	Bevestigingsset VK GB312	Elementos de fijacion Termosifón VKGB312
4	Flange 110x110	Bride pleine 110x110	Flangia 110x110	Blindflens 110x110	Brida 110x110
5	cover Cleaning boiler block V4	Trappe de visite V4	Coperchio di pulizia V4	Reinigingsdeksel V4	Tapa de limpieza V4
6	Square-string 10x5 5m silicone self adhe	Joint GB312 10x5 autocollant silicone 5m	Diametralmente 5m GB312	Vierkant silikonensnoer 10x5 GB312 5m	Junta tapas intercambiador calor GB312
7	Cover condensate vat -4sect	Couvercle de la cuve cond. -4Sec	Fuga Cover Pan	Cover drain pan 4	Cubre recipiente de drenaje GB312 4 elem
7	Cover condensate vat -5sect	Couvercle de la cuve cond. -5Sec	Fuga Cover Pan 5	Cover drain pan 5	Cubre recipiente de drenaje GB312 5 elem
7	Cover condensate vat -6/7/8sect	Couvercle de la cuve cond.-6/7/8Sec	Fuga Cover Pan 6/7/8	Cover drain pan 6/7/8	Cubre el recipiente de drenaje GB312
8	Lip seal DN160	Joint DN160	Guarnizione DN160	Lipring DN160	Junta DN160
8	Lip seal DN200	Joint DN200	Guarnizione DN200	Lipring DN200	Junta DN200
9	Hexagon nut DIN6923 M8 A3K (10x)	Écrou hexagonal DIN6923 M8 A3K (10x)	Dado esagonale DIN6923 M8 A3K (10x)	Zeskantmoer DIN6923 M8 A3K (10x)	Tuerca hexagonal DIN6923 M8 A3K (10x)
10	Throttle R3/4 - D11x63 spare part	Clapet R3 / 4 - D11x63	Valvola a farfalla	Gsinspuiter	Estrangulador R3/4 - D11x63
11	Pipework RK -DN50 V3/V4 everp	Tube RK -DN50 V3/V4	Piping RK DN50 V3/V4	Buisstuk RK GB312-DN50 V3/V4	Tuberia RK DN50 V3/V4
11	Pipework RK -DN65 V3/V4 everp	Tube RK DN65 V3/V4	Piping RK DN65 V3/V4	Piping RK DN65 V3/V4	Tuberia RK DN65 V3/V4
12	SENSOR G1/4 45mm sp	Sonde de température G1/4 Long.45mm	SENSOR G1/4 45mm	Voeler G1/4 45mm	Sensor individual G1/4 45mm
13	Switch PressureTyp 505.91570 packed	Transmetteur de pression type 505.91570	Transmetteur pression Typ 505.91570 verp	TRANSMETTEUR PRESSION TYP 505.91570	presostato de Seguridad GB312
14	Valve Tap 1/2 W Thread Seal Ring PB2 SP	Robinet de vidange 1/2" PB2	Rubinetto di scarico 1/2" PB2	Ledigingskraan 1/2" PB2	Llave de llenado / vaciado 1/2 PB2
15	GASKET - KLINGERSIL C4400 PN6 DN50	Joint PN6, DN50, 2mm	Guarnizione DIN2690 DN50 PN6 2mm	Vlakdicht. PN6 DN50 GB312/90-120	Junta plana KLINGERsil C4400 DN50
15	Gasket Klingersil C4400 PN6 DN65	Joint PN6, DN65	Guarnizione DIN2690 DN65 PN6 2mm	Vlakdicht. PN6 DN65 GB312/160-280	Junta plana KLINGERsil C4400
16	NON RETURN VALVE DN 50 PN6	Clapet antithermosiphon DN50-pn6	Valvola di ritegno a clapet	Terugslagklep DN50 PN6 GB312	Válvula antirretorno DN 50 PN6
16	NON RETURN VALVE DN 65 PN6	Clapet antithermosiphon DN65-PN6	Valvola di ritegno a clapet	Terugslagklep DN65 PN6 GB312	Válvula antirretorno DN 65 PN7
17	Red-nipple Rp 3/4xG1/4 MS	Nipple de réduction Rp 3/4"xG1/4" (MS)	Nipplo riduttore Rp 3/4"xG1/4" (MS)	Reductienippel Rp 3/4"xG1/4" GB312	Casquillo acoplamiento de sonda

Übersetzungsliste List of translations		Liste des traductions Traduzione delle descrizioni		Vertalinglijst Lista de traducciones	
Pos	Description	Description	Descrizione	Beschrijving	Descripción
18	Sensor boiler G1/4 75lg	Sonde chaudière G1/4 75lg	Sonda caldaia G1/4 75 lun.	Ketelvoeler	Sonda de caldera G 1/4 75mm
19	RESONATOR DIA. 110 X 250 COMPLETE	Résonateur D110x250 compl.	Risonatore D110x250	Resonator D110x250	Retenedor-silenciador D 110x250mm
20	Siphon GB402 looking height 145mm sp	Siphon GB402 145mm	Sifone GB402 145mm	Sifon GB402 145mm	Sifón GB402 145mm
21	Siphon 145mm lock height V2 accessories	Accessoires siphon 145 mm	Accessori Sifone 145mm V2	Toebehoren Sifon 145 GB312	Accesorios Sifón 145mm V2
22	Elbow 87dgr connection 3/4 DN160	Coude 87 Grand raccord 3/4 DN160	Curva 87° 3/4" DN160	Aansluitbocht 87Grd 3/4 DN160 everp	Arco 87° 3/4" DN160
22	Elbow 87dgr connection 3/4 DN200	Coude 87 Grand raccord 3/4 DN200	Curva 87° 3/4" DN200	Aansluitbocht 87Grd 3/4 DN200 everp	Codo 87º conexión 3/4 DN200
22	Elbow 87dgr connection 3/4 DN160/125	Coude 87 Grand raccord 3/4 DN160/125	Curva 87° 3/4" DN160/125	Aansluitbocht 87Grd 3/4 DN160/125 everp	Arco 87° 3/4" DN160/125
23	Hose-angle Ü-nut 3/4	Tuyau	Tubo flessibile	Aansluitslang DN19-Win G3/4" GB312	Muelle 3/4
24	Pipe Connection 3/4 DN160/125	Tuyau pour bride 3/4 DN160/125	Collegamento tubazione 3/4" DN160/125	Buis 3/4 DN160/125	Unión de tuberías 3/4" DN160/125
24	Pipe Connection 3/4 DN160	Tuyau pour bride 3/4 DN160	Collegamento tubazione 3/4" DN160	Buis	Unión de tuberías 3/4" DN160
24	Pipe Connection 3/4 DN200	Tuyau pour bride 3/4 DN200	Collegamento tubazione 3/4" DN200	Buis	Unión de tuberías 3/4" DN200
25	Foot M10x51 (4x)	Pieds réglables M10x51 (4x)	Piedini regolabili M10x51 (4x)	Voetjes Boiler HP-270-1	Patas regulables M10x51 (4x)
26	Distributor R1	Collecteur R1	Distributore	Kortsluitleiding	Distribuidor R1
26	Distributor R11/4 160-280 sp	Collecteur R11/4 160-280	Distributore R11/4 160-280	Kortsluitleiding R11/4 160-280	Distribuidor R11/4 160-280kW
27	Safety valve 1" 3bar	Soupape de sécurité 1" 3bar	Valvola di sicurezza 1" 3bar	Veiligheidsklep 1" 3bar	Logafix válvula de seguridad 1" 3bar
27	Safety valve	Soupape de sécurité 1 1/4	Valvola di sicurezza	Veiligheidsklep	Logafix Válvula de Seguridad 1 1/4" 3bar
28	Air_vent automatic purging system 3/8"	Pot de ventilateur 3/8	Valvola di sfiato 3/8"	Ontluchtingsdeksel 3/8"	Separador de aire 3/8"
29	Pressure gauge for closed conn.,	Manometre pr install fermees 2.5 bar	Manometro 2,5bar 63mm AE D3/8"U	Manometer 2,5bar 63mm AE D3/8"U	Manómetro 2,5bar 63mm AE D3/8"U
30	Hose connector G3/4x20 angled	Embout G3/4x20 équerre	Raccordo ad innesto per tubo flessibile	Slangpilaar G3/4x20 hoeksteun	Embocadura de la manguera G3/4x20 angulo
31	Stud M8x35 5,6 (4x)	Goujon fileté (4x)	Vite prigioniera (4x)	Tapeind (4x)	Tornillo prisionero (4x)
32	Repair set boiler block GB312	Joint de remplacement de chaudière GB312	Blocco caldaia kit Seal GB312	Set dichtingen voor GB312	Juego de reparación bloque de caldera
	Install. mat. expansion vessel V2	Matériel de montage Bouteilles de découp	Crescente pressione vaso di espansione	Bevestigingsmateriaal druk expansievat	Material de montaje vaso de expansión
	Silicone Wezilit EV-300 red to 300°C	Silicone Wezilit EV-300 rouge 300°C	Silicone Wezilit EV-300 rosso sino 300°C	Silicone Wezilit EV-300 rood tot 300°C	Silikon Wezilit EV-300rot bis 300°Ceverp
2A	**Element of construction**	**Groupe d'assemblage**	**Gruppo di montaggio**	**Montage groep**	**Grupo de montaje**
1	Rr panel up GB312-120	Dosseret haut GB312-120kW	Parete posteriore superiore GB312-90/120	Achterwand Boven GB312-120	Panel trasero superiorGB312-120
1	Rr panel up GB312-160	Dosseret haut GB312-160	Parete posteriore superiore GB312-160	Achterwand Boven GB312-160	Panel trasero superiorGB312-160
1	Rr panel up GB312-200	Dosseret haut GB312-200	Parete posteriore superiore GB312-200	Achterwand Boven GB312-200	Panel trasero superiorGB312-200
1	Rr panel up GB312-240	Dosseret haut Arka duvar üst GB312-240	Parete posteriore superiore GB312-240	Achterwand Boven GB312-240	Panel trasero superiorGB312-240
1	Rr panel up GB312-280	Dosseret haut GB312-280	Parete posteriore superiore GB312-280	Achterwand Boven GB312-280	Panel trasero superiorGB312-280
2	Rr panel bottom 120 V2	Dosseret bas 120 V2	Montato sotto 120 V2	Mounted hieronder 120 V2	Pared trasera inferior 120 V2
2	Rr panel bottom 160 V2	Dosseret bas 160 V2	Montato sotto 160 V2	Mounted hieronder 160 V2	Pared trasera inferior 160 V2
2	Rr panel bottom 200 V2	Dosseret bas 200 V2	Rr panel bottom 200 V2	Mounted hieronder 200 V2	Panel trasero inferior 200 V2

Übersetzungsliste List of translations		Liste des traductions Traduzione delle descrizioni		Vertalinglijst Lista de traducciones	
Pos	Description	Description	Descrizione	Beschrijving	Descripción
2	Rr panel bottom 240 V2	HABIL AR 240KW V2	Montato sotto 240KW V2	Mounted hieronder 240KW V2	Panel trasero inferior 240 V2
2	Rr panel bottom 280 V2	Dosseret bas 280 V2	Montato sotto 280 V2	Mounted hieronder 280 V2	Panel trasero inferior 250-300Kw
3	Hood GB312 80/120 packed	Capuchon GB312 80/120 emballé	Coperchio GB312 80/120	Mantel GB312 80/120	Carcasa GB312 80/120
3	Hood GB312 160/200 packed	Capuchon GB312 160/200 emballé	Coperchio GB312 160/200	GB312 Mantel 160/200	Carcasa GB312 160/200
3	Hood GB312 240/280 packed	Capot GB312 240/280	Coperchio GB312 240/280	GB312 Mantel 240/280	Carcasa GB312 240/280
4	Cover Anode RAL9016 (2x)	Couvercle RAL9016(2x)	Copertura di protezione RAL9016(2x)	Afdekking RAL9016 (2x)	Recubrimiento RAL9016(2x)
5	Side panel GB312	HABIL LATERAL GB312	Parete laterale GB312	Zijwand Li/Re GB312	Carcasa Lateral GB312-80 KW.
6	Cover GB312-240/280	HABIL AVANT GB312-240/280KW	Parete anteriore GB312-240/280	Voorwand GB312-240/280	Carcasa frontal GB312-240/280kW
6	Cover GB312-160/200	HABILLAGE AVANT GB312 160-200	Parete anteriore GB312-160/200	Voorwand GB312-160/200	Carcasa frontal GB312-160/200kW
6	Cover GB312-80/120	HABIL AV GB312-90-120	Parete anteriore GB312-90/120	Voorwand GB312-90/120	Carcasa frontal GB312-80/120kW
7	Badge R=776Logano plus GB312	Plaque sign. Logano plus GB312	Targhetta apparecchio Logano plus GB312	Toestelplaat "Logano plus GB312"	Placa Logotipo Logano puls GB312
8	Cross brace up	TRAVERSE DESSUS	Traversa	Kruisbeugel	Perfil de refuerzo
9	U-profil up GB312 160/200	Profile en U haut GB312 160/200	Profilo a U superiore GB312 160/200	U - Profiel open GB312 160/120	Perfil en U superior GB312 160/200
9	U-profil up GB312 240/280	Profile en U haut GB312 240/280	Profilo a U superiore GB312 240/280	U - profiel open GB312 240/280	Perfil en U superior GB312 240/280
9	U-profil up GB312 80/120	Profile en U haut GB312 90/120	Profilo a U superiore GB312 90/120	U - Profiel open GB312 80/120	Perfil en U superior GB312 80/120
9	Hood GB312 80/120 packed	Capuchon GB312 80/120 emballé	Coperchio GB312 80/120	Mantel GB312 80/120	Carcasa GB312 80/120
10	Stiffening sheet frame GB312	Tole de renfort Cadre GB312	Irrigidimento telaio piatto GB312	Frame verstevigingsplaat GB312	Marco de chapa de refuerzo GB312
11	Cover air conn GB312	Couvercle pour prise d'air GB312	Cover entrata aria GB312	Luchtinlaat dekking GB312	Tapa conector aire GB312
12	Shield G244/GB312	Cache G244/GB312	Mascherina G244/GB312	Voorplaat G244/GB312	PANEL DE CARCASA FRONTAL GB312 240Kw
13	CABLE CHANNEL GB312	CABLE DE DISTRIBUTION GB312	Canale passacavi GB312	Kabelgoot GB312	Canal para cables GB312
14	Pan-head screw ST3,9x9,5 A3T (10x)	Vis à tête plate ST3,9 (10x)	Vite a testa piana ST3,9x9,5 (10x)	Schroef met vlakke kop ST3,9x9,5 (10x)	Tornillo avellanado ST3,9x9,5 (10x)
2B	**Element of construction**	**Groupe d'assemblage**	**Gruppo di montaggio**	**Montage groep**	**Grupo de montaje**
1	Insulation boiler block 280	ISOL CORPS CHAUF 280	Di calore della caldaia blocco 280	Warmte ketel te blokkeren 280	Aislante caldera 280kW
1	Insulation boiler block 240	Isolation du bloc chaudière 240	Di calore della caldaia blocco 240	Warmte ketel te blokkeren 240	Aislante caldera 240kW
1	Insulation boiler block 200	Isolation du bloc chaudière 200	Di calore della caldaia blocco 200	Warmte ketel te blokkeren 200	Aislante caldera 200kW
1	Insulation boiler block 160	Isolation du bloc chaudière 160	Di calore della caldaia blocco 160	Warmte ketel te blokkeren 160	Aislante caldera 160kW
1	Insulation boiler block 120	Isolation du bloc chaudière 120	Di calore della caldaia blocco 120	Warmte ketel te blokkeren 120	Aislante caldera 120
2	Thermal insu flow GB312 V2	Isolatation avant GB312 V2	Flusso di calore GB312 V2	Warmte-flow GB312 V2	Aislante impulsión GB312 V2
3	Angle thermal insu 280	Angle pour isolation 280	Angolo 280	Beugel voor thermische beveiliging 280	Ángulo para aislante 280kW
3	Angle thermal insu 240	Angle pour isolation 240	Angolo 240	Beugel voor thermische beveiliging 240	Ángulo para aislante 240kW
3	Angle thermal insu 200	Angle pour isolation 200	Angolo 200	Beugel voor thermische beveiliging 200	Ángulo para aislante 200kW
3	Angle thermal insu 160	Angle pour isolation 160	Angolo 160	Beugel voor thermische beveiliging 160	Ángulo para aislante 160kW

Übersetzungsliste List of translations		Liste des traductions Traduzione delle descrizioni		Vertalinglijst Lista de traducciones	
Pos	Description	Description	Descrizione	Beschrijving	Descripción
3	Angle thermal insu 90/120	Angle pour isolation 90/120	Angolo 120	Beugel voor thermische beveiliging 120	Ángulo para aislante 90/122kW
4	Insulation Clamp (10x)	Ressorts de retenue D0.8 (10x)	Molla di tenuta (10x)	Borgveer (10x)	Muelle tensor para aislamientos (10x)
5	Tensi springs	RESSORT DE TENSION GB402	Molla di tensione	Spanveer	Muelle tensor
6	Thermal insulation front GB312-120	ISOLATION AVANT GB402 / GB312-120KW	Isolamento davanti	Isolatie vooraan	Aislante frontal 120kW
6	Thermal insu front 160	ISOLATION AVANT GB402 / GB312-160KW	Thermal insu front 160	Iso.Deken Voorz..GB312-160	Aislante frontal 160kW
6	Thermal insu front 200	ISOLATION AVANT GB402/ GB312 200KW	Thermal insu front 200	Iso.Deken Voorz..GB312-200	Aislante frontal 200kW
6	Thermal insu front 240	ISOLATION AVANT GB402 / GB312-240 KW	Thermal insu front 240	Isolatie vooraan 240	Aislante frontal 240kW
6	Thermal insu front 280	ISOLATION AVANT GB402 / GB312 280 KW	Thermal insu front 280	Isolatie vooraan GB312/280	Aislante frontal 280kW
7	Thermal insulation GB312	Isolatation arrière GB312	Risposta termica GB312	Thermische reactie GB312	Aislante retorno GB312
3A	**Element of construction**	**Groupe d'assemblage**	**Gruppo di montaggio**	**Montage groep**	**Grupo de montaje**
1	FLOW PIPE 180/240 CASCADE	Tuyau 180/240 Cascade	Cascade 180/240 flusso	Cascade flow 180/240	Tubo de impulsión cascada 180/240kW
1	FLOW PIPE 320 KW CASCADE	Tuyau 320 Cascade	Cascade 320 flusso	Cascade flow 320	Tubo de impulsión cascada 320kW
1	FLOW PIPE 400 KW CASCADE	Tuyau 400 Cascade	Cascade 400 flusso	Cascade flow 400	Tubo de impulsión cascada 400kW
1	FLOW PIPE 480/560 KW CASCADE	Tuyau 480/560 Cascade	Cascade 480/560 flusso	Cascade flow 480/560	Tubo de impulsión cascada 480/560kW
2	RETURN PIPE 1 240 KW CASCADE	Tube de retour 1 180/240 Cascade	Ritorno 1 cascata 180/240	Return 1 cascade 180/240	Tubo de retorno 1 240 Kw en cascada
2	RETURN PIPE 1 320-400 KW CASCADE	Tube de retour 1 320/400 Cascade	Ritorno 1 cascata 320/400	Return 1 cascade 320-400	Tubo de retorno 1 320-400 Kw en cascada
2	RETURN PIPE 1 480-560 KW CASCADE	Tube de retour 1 480/560 Cascade	Tubo di ritorno 1 GB312 480-560 Cascata	Return 1 cascade 480-560	Tubo de retorno 1 480-560 Kw en cascada
3	RETURN PIPE 2 180-240 KW CASCADE	Tube de retour 2 180/240 Cascade	Ritorno 2 cascata 180/240	Return 2 cascade 180/240	Tubo de retorno 2 180-240 Kw en cascada
3	RETURN PIPE 2 320 KW CASCADE	Tube de retour 2 320 Cascade	Ritorno 2 cascata 320	Return 2 cascade 320	Tubo de retorno 2 320 Kw en cascada
3	RETURN PIPE 2 400 KW CASCADE	Tube de retour 2 400 Cascade	Ritorno 2 cascata 400	Return 2 cascade 400	Tubo de retorno 2 400 Kw en cascada
3	RETURN PIPE 2 480 KW CASCADE	Tube de retour 2 480 Cascade	Ritorno 2 cascata 480	Return 2 cascade 480	Tubo de retorno 2 480 Kw en cascada
3	RETURN PIPE 2 560 KW CASCADE	Tube de retour 2 560 Cascade	Ritorno 2 cascata 560	Return 2 cascade 560	Tubo de retorno 2 560 Kw en cascada
4	RETURN CONNECTION 180-240 CASCADE	Liaison 180/240 Cascade	RL 180/240 connessione in cascata	RL 180/240 aansluiting in cascade	Conexión de retorno en cascada 180-240
4	RETURN CONNECTION 320 CASCADE	Liaison 320 Cascade	RL 320 connessione in cascata	RL 320 aansluiting in cascade	Conexión de retorno en cascada RL 320
4	RETURN CONNECTION 400 CASCADE	Liaison 400 Cascade	RL 400 connessione in cascata	RL 400 aansluiting in cascade	Conexión de retorno en cascada RL 400
4	RETURN CONNECTION 480-560 CASCADE	Liaison 480/560 Cascade	RL 480/560 aansluiting in cascade	RL 480/560 aansluiting in cascade	Conexión de retorno en cascada RL
5	PIPE SUPPORT DK, 160-560 KW CASCADE	Support pour tubage DK 160-560	Sostegno Tubazione GB312 DK, 160-560	Stuts leidingen 160-560	Soporte de tubo DK, 160-560 KW CASCADA
6	No longer available	Plus disponible	Non più disponibile	Niet langer beschikbaar	Ya no disponible
7	Throttle valve DN50 Aris-NK everp	Clapet d'étranglement DN50 Aris-NK	Vvalvola a farfalla DN50	Instelklep DN50	Valvula estranguladora DN50
7	Throttle valve DN50 w motor Aris-NK verp	Vanne isolement DN50 moteur Aris-NK G434	Valvola regolazione DN50 con motore Aris	Regelklep DN50 met motor	Valvula reguladora DN50 con motor
9	GASKET - KLINGERSIL C4400 PN6 DN50	Joint PN6, DN50, 2mm	Guarnizione DIN2690 DN50 PN6 2mm	Vlakdicht. PN6 DN50 GB312/90-120	Junta plana KLINGERsil C4400 DN50
9	Gasket Klingersil C4400 PN6 DN65	Joint PN6, DN65	Guarnizione DIN2690 DN65 PN6 2mm	Vlakdicht. PN6 DN65 GB312/160-280	Junta plana KLINGERsil C4400

Übersetzungsliste List of translations		Liste des traductions Traduzione delle descrizioni		Vertalinglijst Lista de traducciones	
Pos	Description	Description	Descrizione	Beschrijving	Descripción
10	Disc ISO 7089-A13-A3K (5x)	Rondelle ISO 7089-A13-A3K (5x)	Rondella ISO 7089-A13-A3K (5x)	Ring ISO 7089-A13-A3K (5x)	Arandela ISO 7089-A13-A3K (5x)
11	Nut hex ISO4032 M12 8 A3K (4 pc)	Écrou SO4032 M12 8 A3K (4x)	Dado SO4032 M12 8 A3K (4x)	Moer SO4032 M12 8 A3K (4x)	Tuerca SO4032 M12 8 A3K (4x)
3B	**Element of construction**	**Groupe d'assemblage**	**Gruppo di montaggio**	**Montage groep**	**Grupo de montaje**
1	FLUE COLLECTOR DN 160/200	Coupe tirage antirefouleur DN160/200	Collettore di scarico	Rookgas verzamelaar DN 160/200	Colector de escape DN 160/200
1	FLUE COLLECTOR DN 160/200/320	Coupe tirage antirefouleur 160/200/320	Collettore di scarico DN 160/200/320	Rookgas verzamelaar 160/200/320	Colector de escape DN 160/200/320
1	FLUE COLLECTOR DN 200/250 - 400/560 KW	BUSE DE FUMEE DN 200/250 400/560	Collettore di scarico 200/250 - 400/560	Rookgas verzamelaar DN200/250 - 400/450	Colector de escape DN 200/250 - 400/560
1	FLUE COLLECTOR DN 200/250/480 KW	BUSE DE FUMEE DN 200/250/480 kW	Collettore di scarico DN 200/250/480	Rookgas verzamelaar DN200/250/480 kW	Colector de escape DN 200/250/480 KW
2	BEND WITH COLLAR DN200 45 DEGREE	Coude avec manchon DN200, 45°	Bow con presa DN200, 45°	Bow met contactdoos DN200, 45°	Codo DN200, 45°
2	Flue bend DN 160, 45°	Coude 45° - dia 160 mm PP	AZB 970 Curva del condotto DN 160, 45°	RG-afvoerbocht PP DN 160, 45°	Codo 45º
3	Siphon	Siphon	Sifone	Sifon	Sifón
4	STRAIGHT PIPE WITH COLLAR DN160, 170MM	Tuyau avec Manchon DN160, 170 mm	Tubo con manicotto DN160, 170 mm	Rechte pijp met mof DN160, 170MM	Tubo recto con abrazadera DN160,170mm
4	STRAIGHT PIPE WITH COLLAR DN160, 250MM	TUYAU AVEC MANCHON DN160, GB312 250mm	Tubo con manicotto DN160, 250MM	Rechte pijp met mof DN160, 250MM	Tubo recto con abrazadera DN160,250mm
4	STRAIGHT PIPE WITH COLLAR DN200, 300MM	Tuyau avec Manchon DN200, 300mm	Tubo con manicotto DN200, 300mm	Rechte pijp met mof DN200, 300MM	Tubo recto con abrazadera DN200,300mm
5	STRAIGHT PIPE WITH COLLAR DN200, 150MM	Tuyau avec Manchon DN200, 150 mm	Tubo con manicotto DN200, 150 mm	Rechte pijp met mof DN200, 150MM	Tubo recto con abrazadera DN200,150mm
6	Elbow 87dgr connection 3/4 DN160	Coude 87 Grand raccord 3/4 DN160	Curva 87° 3/4" DN160	Aansluitbocht 87Grd 3/4 DN160 everp	Arco 87° 3/4" DN160
6	Elbow 87dgr connection 3/4 DN200	Coude 87 Grand raccord 3/4 DN200	Curva 87° 3/4" DN200	Aansluitbocht 87Grd 3/4 DN200 everp	Codo 87º conexión 3/4 DN200
7	Corrugated hose DN25 L=1,5m	Tube ondulé DN25 L=1,5m	Tubo flessibile DN25 L=1,5m	Flexibele buis DN25 L=1,5m	Tubo corrugado DN25 L=1,5m
4	**Element of construction**	**Groupe d'assemblage**	**Gruppo di montaggio**	**Montage groep**	**Grupo de montaje**
1	Burner grate 90KW V4	RAMPE BRULEUR 90kW V4	Griglia 90kW V4	Brander 90kW V4	Quemador completo 90KW V4
1	Burner grate 120KW V4	grille de combustion 120kW V4	griglia 120kW V4	branderrooster 120kW V4	óxido de combustión 120kW V4
1	Burner grate 160KW V4	Grille de combustion 160kW V4	griglia 160kW V4	branderrooster 160kW V4	óxido de combustión 160kW V4
1	Burner grate 200KW V4	RAMPE BRULEUR VM312-200 V4	griglia 200kW V4	branderrooster 200kW V4	óxido de combustión 200kW V4
1	Burner grate 240KW V4	Grille de combustion 240kW V4	griglia 240kW V4	branderrooster 240kW V4	óxido de combustión 240kW V4
1	Burner grate 280KW V4	Grille de combustion 280kW V4	griglia 280kW V4	branderrooster 280kW V4	óxido de combustión 280kW V4
2	Fan unit V5 valve VR	VENTILATEUR POUR 90 V5 VR	Ventilatore 90KW V5 VR	Menginrichting 90 V5 Arm.VR	Ventilador 90KW V5 VR
2	Fan unit 120 V5 valve VR	Ventilateur 120 V5 VR	Ventilatore 120KW V5 VR	Menginrichting 120 V5 Arm.VR	Ventilador 120KW V5 valvulería VR Comp.
2	Fan unit 160 V5 valve VR	Ventilateur 160 V5	Ventilatore 160KW V5 VR	Menginrichting 160 V5 Arm.VR	Ventilador 160KW V5 valvulería VR Comp.
2	Fan unit VM312-90 V1b CG cpl	Ventilateur VM312-90KW V1b CG	Ventilatore VM312-90KW V1b CG	ventilator VM312-90KW V1b CG	Ventilador VM312 -90KW V1b CG
2	Fan unit VM312-120 V1b CG cpl	Ventilateur VM312-120KW V1b CG	Ventilatore VM312-120KW V1b CG	ventilator VM312-120KW V1b CG	Ventilador VM312 -120KW V1b CG Comp.
2	Fan unit VM312-160 V1b CG cpl	VENTILATEUR VM312-160KW V1b CG	Ventilatore VM312-160KW V1b CG	ventilator VM312-160KW V1b CG	Ventilador VM312-160KW V1b CG
2	Fan unit VM312-200 V1b CG cpl	Ventilateur VM312-200KW V1b CG	Ventilatore VM312-200KW V1b CG	ventilator VM312-200KW V1b CG	Ventilador VM312 -200KW V1b CG Comp.
2	Fan unit VM312-240 V1b CG cpl	Ventilateur VM312-240KW V1b CG	Ventilatore VM312-240KW V1b CG	ventilator VM312-240KW V1b CG	Ventilador VM312 -240KW V1b CG Comp.

Übersetzungsliste List of translations		Liste des traductions Traduzione delle descrizioni		Vertalinglijst Lista de traducciones	
Pos	Description	Description	Descrizione	Beschrijving	Descripción
2	Fan unit VM312-280 V1b CG cpl	ENS BLOC GAZ VENTILATEUR VM312-280V1b CG	Ventilatore VM312-280KW V1b CG	ventilator VM312-280KW V1b CG	Ventilador VM312 -280KW V1b CG Comp.
3	Fan unit V5 valve VR	VENTILATEUR POUR 90 V5 VR	Ventilatore 90KW V5 VR	Menginrichting 90 V5 Arm.VR	Ventilador 90KW V5 VR
3	Fan unit 120 V5 valve VR	Ventilateur 120 V5 VR	Ventilatore 120KW V5 VR	Menginrichting 120 V5 Arm.VR	Ventilador 120KW V5 valvulería VR Comp.
3	Fan unit 160 V5 valve VR	Ventilateur 160 V5	Ventilatore 160KW V5 VR	Menginrichting 160 V5 Arm.VR	Ventilador 160KW V5 valvulería VR Comp.
3	Fan unit 200 V6 valve CG	Ventilateur 200 V6 CG	Ventilatore 200KW V6 CG	ventilator unit 200 V6 valve CG	Ventilador 200 V6 CG Comp.
3	Fan unit 240 V6 valve CG	Ventilateur 240 V6 CG	Ventilatore 240KW V6 CG	Menginrichting 240 V6 Arm.CG	Ventilador 240 V6 CG Comp.
3	Fan unit 280 V6 valve CG	VENTILATEUR GB312-280 V3 CPL	Ventilatore 280KW V6 CG	Menginrichting 280 V6 Arm.CG	Ventilador 280 V6 CG Comp.
5A	**Element of construction**	**Groupe d'assemblage**	**Gruppo di montaggio**	**Montage groep**	**Grupo de montaje**
1	Seal profile 120	Cordon d'étanchéité profil 90/120	Sealingprofile 120	Dichtingsprofiel vm312-120kw	Junta unión quemador caldera 10x22 - 120
1	Seal profile 160	Cordon d'étanchéité profil 160	Sealingprofile 160	Dichtingsprofiel vm312-160	Junta unión quemador caldera 10x22 - 160
1	Seal profile 200	Cordon d'étanchéité profil 200	Sealingprofile 200	Dichtingsprofiel vm312-200	Junta unión quemador caldera VM312 - 200
1	Seal profile 240	Cordon d'étanchéité profil 240	Sealingprofile 240	Dichtprofil vm312-240	Junta unión quemador caldera VM312 - 240
1	Seal profile 280	Joint 280	Guarnizione 280	Pakking 280	Junta unión quemador caldera 280
2	thermal insulation 90/120	Isolation thermique 90/120	Isolamento termico 90/120	Isolatie vm312-120kw	Aislante 90/120kW
2	Insulation thermal 160	Isolation thermique 160	Isolamento termico 160	Isolatie vm312-160 compl.	Aislante 160kW
2	Insulation thermal 200	Isolation thermique 200	Isolamento termico 200	Isolatie vm 312-200 compl.	Aislante 200kW
2	Insulation thermal 240	Isolation thermique 240	Isolamento termico 240	Isolatie vm312-240 compl.	Aislante 240kW
2	Insulation thermal 280	Isolation thermique 280	Isolamento termico 280	Isolatie vm312-280 compl.	Aislante 280kW
3	Ceramic adhesives Thermofix tube 115gr	Tube colle céramique THERMOFIX 115Gr	Ceramica Adesivo Thermofix 115gr.	Keramiek Lijm Thermofix 115gr.	Pegamento cerámico tubo de 115 gr.
4	burner rod V5 (Metall)	Rampe de combustion V5	torcia del bruciatore V5	staafbrander V5	barra combustible V5
5	Seal Burner tube	Joint de tube de brûleur	Guarnizione Raccordo bruciatore	Dichting voor branderstaaf	Junta cañón quemador
6	Nut EN 1661 M5 10 A3K	Écrou EN 1661 M5 10 A3K	Dado EN 1661 M5 10 A3K	Moer EN 1661 M5 10 A3K	Tuerca hexagonal EN1661 M5 10 A3K
7	Ignition Set VM312 V5	Kit électrode + tube V5	Set accensione VM312 V5	onsteek set VM312 V5	Kit Cambio Quemador GB312 a V5
8	Ignition Set VM312 (Metal fibre.)	KIT ELECTRODE + TUBE VM312	Set accensione VM312 (Fibra metallica)	Zündset VM312 (Metaalvezel)	Kit de encendico VM312 (Fibra metálica)
9	Burner tube (Metal fibre.)	Tube de combustion	Raccordo bruciatore	Brander pijp	Cañón
5B	**Element of construction**	**Groupe d'assemblage**	**Gruppo di montaggio**	**Montage groep**	**Grupo de montaje**
1	Tube distributor 90/120 VR	Rampe injecteur 90/120 VR	Tubo di distribuzione 90/120 VR	Spruit stuk 90/120 VR	Tubo distribución 90/120 VR
2	Tube distributor 90/120 CG	Rampe injecteur 90/120 CG	Tubo di distribuzione 90/120 CG	Verdeelbuis 90/120 CG	Tubo distribución 90/120 CG
2	Tube distributor 160 CG/VR	Rampe injecteur 160 CG/VR	Tubo di distribuzione 160 CG/ VR	Spruit stuk 160 CG/VR	Tubo distribución 160 CG/VR
2	Tube distributor 200 CG/VR	Rampe injecteur 200 CG/VR	Tubo di distribuzione 200 CG/ VR	Spruit stuk 200 CG/VR	Tubo distribución 200 CG/VR
2	Tube distributor 240 CG/VR	Rampe injecteur 240 CG/VR	Tubo di distribuzione 240 CG/ VR	Spruit stuk 240 CG/VR	Tubo distribución 240 CG/VR

Übersetzungsliste List of translations		Liste des traductions Traduzione delle descrizioni		Vertalinglijst Lista de traducciones	
Pos	Description	Description	Descrizione	Beschrijving	Descripción
3	Tube distributor 280 CG/VR	Rampe injecteur 280 CG/VR	Tubo di distribuzione 280 CG/ VR	Spruit stuk 280 CG/VR	Tubo distribución 280 CG/VR
4	Pressure tapping G1/8"	Prise de pression G1/8"	Presa pressione G1/8"	Meetnippel gasklep G1/8"	Toma presiones 1/8
5	Washer 10x13,5x1,5 Cu	Joint 10x13,5x1,5 Cu	Guarnizione 10x13,5x1,5 Cu	Dichtring 10x13,5x1,5 Cu GASKLEP	Junta tórica 10x13.5mm para toma presion
6	Inspection window	Hublot	Vetrino	Kijkglas vm312 compl.	Mirilla de inspección
7	Screw DIN7500 M4x12 A3K Torx(4x)	Vis DIN7500 M4x12 A3K Torx(4x)	Vite DIN7500 M4x12 A3K Torx(4x)	Schroef DIN7500 M4x12 A3K Torx(4x)	Tornillo DIN7500 M4x12 A3K Torx(4x)
8	Glass pane 30x30x3,3mm repl pack	Vitre en verre 30x30x3,3mm	Lastra di vetro 30x30x3,3mm	Glasvenster 30x30x3,3mm	Mirilla 30x30x3,3mm
9	hexagon- head screw DIN 6921 M8x12 (12x)	Vis à tête hexagone DIN 6921 M8X12 (12X)	Vite esagonale DIN 6921 M8x12 (12x)	6KT-bout DIN 6921 M8x12 (12x)	Tornillo hexagonal DIN 6921 M8x12 (12x)
10	Sealing burner fixture 12mm	Joint 12mm	Guarnizione 12mm	Dichting Branderklem	Junta unión a ventilador 12mm GB312
11	Mounting bracket Burner VM312	Support Brûleur VM312	Supporto Bruciatore VM312	Houder Brander VM312	Soporte Quemador VM312
5C	**Element of construction**	**Groupe d'assemblage**	**Gruppo di montaggio**	**Montage groep**	**Grupo de montaje**
1	Ignition electrode V5	Électrode d'allumage V5	elettrodo di accensione V5	ontstekingselektrode V5	electrodo de encendido V5
2	Ignition Set VM312 V5	Kit électrode + tube V5	Set accensione VM312 V5	onsteek set VM312 V5	Kit Cambio Quemador GB312 a V5
3	Cylinder head screw DIN912 M5x12 (10x)	Vis cylindrique DIN912 M5x12 (10x)	Cylinder head screw DIN912 M5x12 (10x)	Cylinder head screw DIN912 M5x12 (10x)	Tornillo DIN912 M5x12 (10x)
4	Seal Burner tube	Joint de tube de brûleur	Guarnizione Raccordo bruciatore	Dichting voor branderstaaf	Junta cañón quemador
5	Nut EN 1661 M5 10 A3K	Écrou EN 1661 M5 10 A3K	Dado EN 1661 M5 10 A3K	Moer EN 1661 M5 10 A3K	Tuerca hexagonal EN1661 M5 10 A3K
6	Gloeikabel vm312 D7 SD6,3 SD4	Câble d'allumage D7 SD6,3 SD4	Cavetto accensione D7 SD6,3 SD4	Ontstekingskabel D7 SD6,3 SD4	Cable de encendido D7 SD6,3 SD4
7	Washer DIN6797 A5,3 A3K (5x)	disque denté DIN6797 A5,3 A3K (5x)	Cog ruota DIN6797 A5,3 A3K (5x)	Tandwiel DIN6797 A5,3 A3K (5x)	Arandela dentada DIN6797 A5,3 A3K (5x)
8	Ignition transf MCT TYP ZA20120A11-01/TS	Transformateur allumage brûleur MCT TYP	dispositivo di accensione MCT TypZA20120	ontstekingsunit MCT Typ ZA20120A11-01/TS	Transformador de encendido MCT Typ
9	Screw DIN7500 CE M5x38 A3K Torx (10x)	Vis DIN 7500 M5X38 Torx (10x)	Vite DIN7500 M5x38 Torx (10x)	Schroef DIN7500 CE M5x38 A3K Torx (10x)	Tornillo M5x38 DIN7500 Torx (10x)
10	Screw DIN7500 M5x12 Torx (15x)	VIS DIN7500 CE M5x12 COMBI TORX (15X)	Vite M5x12 Kombi Torx (15x)	Schroef M5x12 Kombi Torx (15x)	Tornillo M5x12 Kombi Torx (15x)
11	Fan ebm G1G170-AB31-WW	Ventilateur ebm G1G170-AB31 GB312 V2	Ventilatore	Ventilator	Ventilador GB312 EBM G1G170-AB31-WW
12	hexagon- head screw DIN 6921 M8x12 (12x)	Vis à tête hexagone DIN 6921 M8X12 (12X)	Vite esagonale DIN 6921 M8x12 (12x)	6KT-bout DIN 6921 M8x12 (12x)	Tornillo hexagonal DIN 6921 M8x12 (12x)
13	Sealing burner fixture 12mm	Joint 12mm	Guarnizione 12mm	Dichting Branderklem	Junta unión a ventilador 12mm GB312
14	Bracket SAFe	Plaque de jonction	Lamierino	Houderplaat	Placa de unión
14	Retaining plate SAFe42 VM312 packed	Plaque de jonction SAFe42 VM312	Lamierino SAFe42 VM312	Houderplaat SAFe42 VM312	Placa de unión SAFe42 VM312
15	Ignition transf SET MCT TYP ZA 20 120	transformateur d'allumage SET MCT TYP ZA	trasformatore d'accensione SET MCT TYP Z	onstekingstransformator SET MCT TYP ZA 2	transformador de encendido SET MCT TYP Z
6A	**Element of construction**	**Groupe d'assemblage**	**Gruppo di montaggio**	**Montage groep**	**Grupo de montaje**
1	connector	Raccord air entrant VM312 complet	Raccordo	Aansluitstuk	Racor
2	Lip seal DN110	Joint DN110	Guarnizione DN110	Lipring DN110	Junta DN110
3	Screw M8x25 A3K (5x)	vis M8x25 A3K (5x)	vite M8x25 A3K (5x)	schroef M8x25 A3K (5x)	Tornillo M8x25 A3K (5x)
4	Air throttle D20	CLAPET D'AIR D20	Valvola a farfalla D20	Gasinspuiter D20	Estrangulación de aire D20
4	Air throttle D25	CLAPET D'AIR D25	Valvola a a farfalla D25	Gasinspuiter D25	Estrangulación de aire D25

Übersetzungsliste List of translations		Liste des traductions Traduzione delle descrizioni		Vertalinglijst Lista de traducciones	
Pos	Description	Description	Descrizione	Beschrijving	Descripción
5	hexagon- head screw DIN 6921 M8x12 (12x)	Vis à tête hexagone DIN 6921 M8X12 (12X)	Vite esagonale DIN 6921 M8x12 (12x)	6KT-bout DIN 6921 M8x12 (12x)	Tornillo hexagonal DIN 6921 M8x12 (12x)
6	Venturi VMU150 (CG) 90/120	VENTURI VMU150 (CG) 90/120	Venturi VMU150 VM312 completo	Venturi VMU150 V2 (CG) 90/120kW	Venturi VMU150 V2 (CG) 90/120kW
6	Venturi VMU185 V2 (CG) 160kW	VENTURI VMU185 V2 (CG) 160kW	Venturi VMU185 V2 (CG) 160kW	Venturi VMU185 V2 (CG) 160kW	Venturi VMU185 V2 (CG) 160kW
6	Venturi MU300 (CG) 200-280kW	Venturi MU300 (CG) 200-280kW	Venturi MU300 (CG) 200-280kW	Venturi MU300 (CG) 200-280kW	Venturi MU300 (CG) 200-280kW
7	hexagon- head screw DIN 6921 M8x12 (12x)	Vis à tête hexagone DIN 6921 M8X12 (12X)	Vite esagonale DIN 6921 M8x12 (12x)	6KT-bout DIN 6921 M8x12 (12x)	Tornillo hexagonal DIN 6921 M8x12 (12x)
8	MEASURING CAPILLARY SET V1 (CG)	Kit conduites venturi v1 (cg)	MEASURING CAPILLARY SET V1 (CG)	Meetleidingen GB312 (Armatur CG)	Kit manguitos V1 (válvula CG)
11	gas throttle D12,60	Réglage de gaz D12,60	Valvola a farfalla D12,60	Gashuiskap D12,60	Estrangulador de gas D12,60
11	gas throttle D13,60	Réglage de gaz D13,60	Valvola a farfalla D13,60	Gashuiskap D13,60	Estrangulador de gas D13,60
11	gas throttle D14,20	Réglage de gaz D14,20	Valvola a farfalla D14,20	Gashuiskap D14,20	Estrangulador de gas D14,20
11	gas throttle D14,85	Réglage de gaz D14,85	Valvola a farfalla D14,85	Gashuiskap D14,85	Estrangulador de gas D14,85
11	gas throttle D15,80	Réglage de gaz D15,80	Valvola a farfalla D15,80	Gashuiskap D15,80	Estrangulador de gas D15,80
12	Seal Venturi	Joint Venturi	Guarnizione Venturi	Dichting voor ventilator GB312	Junta Venturi valvula de gas GB312
6B	**Element of construction**	**Groupe d'assemblage**	**Gruppo di montaggio**	**Montage groep**	**Grupo de montaje**
1	connector	Raccord air entrant VM312 complet	Raccordo	Aansluitstuk	Racor
2	Lip seal DN110	Joint DN110	Guarnizione DN110	Lipring DN110	Junta DN110
3	Screw M8x25 A3K (5x)	vis M8x25 A3K (5x)	vite M8x25 A3K (5x)	schroef M8x25 A3K (5x)	Tornillo M8x25 A3K (5x)
4	Air throttle D20	CLAPET D'AIR D20	Valvola a farfalla D20	Gasinspuiter D20	Estrangulación de aire D20
4	Air throttle D25	CLAPET D'AIR D25	Valvola a a farfalla D25	Gasinspuiter D25	Estrangulación de aire D25
5	hexagon- head screw DIN 6921 M8x12 (12x)	Vis à tête hexagone DIN 6921 M8X12 (12X)	Vite esagonale DIN 6921 M8x12 (12x)	6KT-bout DIN 6921 M8x12 (12x)	Tornillo hexagonal DIN 6921 M8x12 (12x)
6	Venturi VMU150 V2 (VR) 90/120kW	Venturi VMU150 V2 (VR)90/120kW	Venturi VMU150 V2 (VR) 90/120kW	Venturi VMU150 V2 (VR)90/120kW	Venturi VMU150 V2 (VR) 90/120kW
6	Venturi VMU185 V2 (VR) 160kW	Venturi VMU185 V2 (VR) 160kW	Venturi VMU185 V2 (VR) 160kW	Venturi VMU185 V2 (VR) 160kW	Venturi VMU185 (VR) 160kW
6	Venturi VMU300 (VR) 200/240/280kW SP	Venturi VMU300 (VR) 200/240/280kW	Venturi VMU300 (VR) 200/240/280kW	Venturi VMU300 (VR) 200/240/280kW	Venturi VMU300 (VR) 200/240/280kW
9	hexagon- head screw DIN 6921 M8x12 (12x)	Vis à tête hexagone DIN 6921 M8X12 (12X)	Vite esagonale DIN 6921 M8x12 (12x)	6KT-bout DIN 6921 M8x12 (12x)	Tornillo hexagonal DIN 6921 M8x12 (12x)
10	Measuring capillary set V2 Hon cpl	Kit conduites Venturi V2 (VR)	Measuring capillary set V2 Hon cpl	Meetleiding Set VM312 V2 (Armatur VR)	Kit manguitos V2 (válvula VR)
12	gas throttle D14,50	Réglage de gaz D14,50	Valvola a farfalla D14,50	Gashuiskap D14,50	Estrangulador de gas D14,50
12	gas throttle D14,80	Réglage de gaz VM312 D14,80	Valvola a farfalla D14,80	Gashuiskap D14,80	Estrangulador de gas D14,80
12	gas throttle D15,00	Réglage de gaz D15,00	Valvola a farfalla D15,00	Gashuiskap D15,00	Estrangulador de gas D15,00
12	gas throttle D15,70	Réglage de gaz D15,70	Valvola a farfalla D15,70	Gashuiskap D15,70	Estrangulador de gas D15,70
13	Seal Venturi	Joint Venturi	Guarnizione Venturi	Dichting voor ventilator GB312	Junta Venturi valvula de gas GB312
7A	**Element of construction**	**Groupe d'assemblage**	**Gruppo di montaggio**	**Montage groep**	**Grupo de montaje**
1	ADAPTER CG15/20 COMPLETE	Adaptateur CG15/20	ADAPTER CG15/20 COMPLETE	Adapter CG15/20	Adaptador completo CG15/20
2	Cylinder head screw DIN912 M5x12 (10x)	Vis cylindrique DIN912 M5x12 (10x)	Cylinder head screw DIN912 M5x12 (10x)	Cylinder head screw DIN912 M5x12 (10x)	Tornillo DIN912 M5x12 (10x)

Übersetzungsliste List of translations		Liste des traductions Traduzione delle descrizioni		Vertalinglijst Lista de traducciones	
Pos	Description	Description	Descrizione	Beschrijving	Descripción
3	Seal Venturi	Joint Venturi	Guarnizione Venturi	Dichting voor ventilator GB312	Junta Venturi valvula de gas GB312
4	cheese- head screw DIN 912 M5x16 (8x)	Fillister(cheese)-head DIN 912 M5x16(8x)	cheese- head screw DIN 912 M5x16 (8x)	Cilinderschroef DIN 912 M5x16(8x)	Tornillo DIN 912 M5x16 (8x)
5	O-ring 59x3mm NBR70 CG15/20 kit 2 Piece	O-RING CG15/20 (2x)	O-Ring 59x3mm NBR70 CG15/20 (2x)	O-ring 59x3mm NBR70 CG15/20 (2x)	Anillo tórico 59x3mm NBR70 CG15/20 (2x)
6	Gas valve CG15 90/120kW	Bloc gaz CG15 90/120kW	Gruppo gas CG15 90/120kW	Gasklep CG 15 90-120 GB312	Válvula de gas CG15 90/120kW
6	Gas valve CG20 160kW	Bloc gaz CG20 160kW	Gruppo gas CG20 160kW	Gasklep CG 20 160kW GB312	Válvula de gas CG20 160kW
7	Pressure tapping G1/8"	Prise de pression G1/8"	Presa pressione G1/8"	Meetnippel gasklep G1/8"	Toma presiones 1/8
8	Washer 10x13,5x1,5 Cu	Joint 10x13,5x1,5 Cu	Guarnizione 10x13,5x1,5 Cu	Dichtring 10x13,5x1,5 Cu GASKLEP	Junta tórica 10x13.5mm para toma presion
9	Gas valve CG20 200kW	Bloc gaz CG20 200kW	Gruppo gas CG20 200kW	Gasklep CG 20 200kW GB312	Válvula de gas CG20 200kW
10	Gasdrukwachter dg35c3d compl.	Pressostat dg35c3d complet	Gas governor DG35C3D with O-ring and	Gasdrukwachter GB312 DG35C3D	Presostato de gas DG35C3D
11	GAS CONNECTION PIPE VM312 CG15/20 COMPLE	Tuyau raccord. gaz VM312 CG15/20	Tubo di raccordo gas VM312 CG15/20	Gasaansluitbuis VM312 CG15/20	Tubo conexión gas VM312 CG15/20
11	Gas supply pipe 200 CG15/20 1 1/4	Tube gaz 200 CG15/20 1 1/4"	Tubo gas 200 CG15/20 1 1/4"	Gaspijp 200 CG15/20 1 1/4"	Tubo de gas 200 CG15/20 1 1/4"
12	Gasket flat 46x62x2 DVGW-zugel 070	JOINT D46x62x2	Guarnizione piana 46x62x2 omologata DVGW	Dichting D46x62x2, DVGW-zugel	Junta 46x62x2 DVGW
7B	**Element of construction**	**Groupe d'assemblage**	**Gruppo di montaggio**	**Montage groep**	**Grupo de montaje**
1	Adaptor VR46/VMU	Adaptateur VR46/VMU	Adaptor VR46/VMU	Adapter VR46/VMU	Adaptador VR46/VMU
2	Cylinder head screw DIN912 M5x12 (10x)	Vis cylindrique DIN912 M5x12 (10x)	Cylinder head screw DIN912 M5x12 (10x)	Cylinder head screw DIN912 M5x12 (10x)	Tornillo DIN912 M5x12 (10x)
3	Seal Venturi	Joint Venturi	Guarnizione Venturi	Dichting voor ventilator GB312	Junta Venturi valvula de gas GB312
4	cheese- head screw DIN 912 M5x16 (8x)	Fillister(cheese)-head DIN 912 M5x16(8x)	cheese- head screw DIN 912 M5x16 (8x)	Cilinderschroef DIN 912 M5x16(8x)	Tornillo DIN 912 M5x16 (8x)
5	o-ring 26,57x3,53 DVGW (5x)	Joint torique 26,57x3,53 DVGW (5x)	o-ring 26,57x3,53 DVGW (5x)	O-ring 26,57x3,53 DVGW (5x)	anillo tórico 26,57x3,53 DVGW (5x)
6	Valve VVR4615 GB312 90-120	Bloc gaz VR4615 GB312-90/120kW Honeywell	Valve VR4615 GB312 90-120	Gasklep VR4615 1000 kpl GB312/90-120	Válvula de gas VR4615 GB312 90-120
7	O-ring HON V44	Joint torique bloc HON V44	Anello tenuta HON V44	O-ring voor gasblok HON V44	Anillo tórico válvula V44
8	gas pipe VR4615	Tube gaz VR4615	Tubo gas VR4615	Gaspijp VR4615	Tubo de gas VR4615
7C	**Element of construction**	**Groupe d'assemblage**	**Gruppo di montaggio**	**Montage groep**	**Grupo de montaje**
1	ADAPTER CG25 COMPLETE	Adaptateur CG25	ADAPTER CG25 COMPLETE	Adapter CG25	Adaptador completo CG25
2	Cylinder head screw DIN912 M6x16 8,8	Vis cylindrique DIN912 M5x16 (10x)	Cylinder head screw DIN912 M6x16 (10x)	Cilinderschroef DIN912 M6x16 (10x)	Tornillo DIN912 M6x16 (10x)
3	Seal Venturi	Joint Venturi	Guarnizione Venturi	Dichting voor ventilator GB312	Junta Venturi valvula de gas GB312
4	cheese- head screw DIN 912 M5x16 (8x)	Fillister(cheese)-head DIN 912 M5x16(8x)	cheese- head screw DIN 912 M5x16 (8x)	Cilinderschroef DIN 912 M5x16(8x)	Tornillo DIN 912 M5x16 (8x)
5	O-ring 87x3mm NBR70 CG25 kit (2x)	Torique 87X3mm NBR70 CG25 (2x)	O-Ring 87x3mm NBR70 CG25 (2x)	O-ring 87x3mm NBR70 CG25 (2x)	Manguito roscado doble NBR70 CG25 (2x)
6	Gas valve CG25 240/280kW	Bloc gaz CG25 240/280kW	Gruppo gas CG25 240/280kW	Gasklep CG 25 240/280kW GB312	Válvula de gas CG25 240/280kW
7	Pressure tapping G1/8"	Prise de pression G1/8"	Presa pressione G1/8"	Meetnippel gasklep G1/8"	Toma presiones 1/8
8	Washer 10x13,5x1,5 Cu	Joint 10x13,5x1,5 Cu	Guarnizione 10x13,5x1,5 Cu	Dichtring 10x13,5x1,5 Cu GASKLEP	Junta tórica 10x13.5mm para toma presion
9	Gasdrukwachter dg35c3d compl.	Pressostat dg35c3d complet	Gas governor DG35C3D with O-ring and	Gasdrukwachter GB312 DG35C3D	Presostato de gas DG35C3D
10	GAS CONNECTION PIPE VM312 CG25 COMPLETE	Tuyau raccord. gaz VM312 CG25	Tubo di raccordo gas VM312 CG25	Gasaansluitbuis VM312 CG25	Tubo conexión gas VM312 CG25

Übersetzungsliste List of translations		Liste des traductions Traduzione delle descrizioni		Vertalinglijst Lista de traducciones	
Pos	Description	Description	Descrizione	Beschrijving	Descripción
10	Pipe gas 240-280 CG25 1 1/4	Tube gaz 240-280 CG25 1 1/4	Tubo gas 240-280 CG25 1 1/4	Gaspijp 240-280 CG25 1 1/4	tubo de gas 240-280 CG25 1 1/4
11	Gasket flat 46x62x2 DVGW-zugel 070	JOINT D46x62x2	Guarnizione piana 46x62x2 omologata DVGW	Dichting D46x62x2, DVGW-zugel	Junta 46x62x2 DVGW
7D	**Element of construction**	**Groupe d'assemblage**	**Gruppo di montaggio**	**Montage groep**	**Grupo de montaje**
1	Adaptor VR4/VMU	Adaptateur VR4/VMU	Adaptor VR4/VMU	Adapter VR4/VMU	Adaptador VR4/VMU
2	Cylinder head screw DIN912 M5x12 (10x)	Vis cylindrique DIN912 M5x12 (10x)	Cylinder head screw DIN912 M5x12 (10x)	Cylinder head screw DIN912 M5x12 (10x)	Tornillo DIN912 M5x12 (10x)
3	Seal Venturi	Joint Venturi	Guarnizione Venturi	Dichting voor ventilator GB312	Junta Venturi valvula de gas GB312
4	cheese- head screw DIN 912 M5x16 (8x)	Fillister(cheese)-head DIN 912 M5x16(8x)	cheese- head screw DIN 912 M5x16 (8x)	Cilinderschroef DIN 912 M5x16(8x)	Tornillo DIN 912 M5x16 (8x)
5	O-ring 52,39x3,53 (3x)	Joint torique 52,39x3,53 (3x)	Anello tenuta 52,39x3,53 (3x)	O-ring 52,39x3,53 (3x)	Anillo tórico 52,39x3,53 (3x)
6	Valve VR415 VE 5008 cpl	Bloc gaz VR415 VE5008	Valve VR415 VE 5008 cpl	Gasklep VR415 Kpl GB312/160	Válvula VR415 VE5008
6	Valve VR420 VE 5001 cpl everp	Bloc gaz Honeywell VR420 VE5001	Valvola VR420 VE 5001 compl.	Gasklep VR420 Kpl GB312/200-240	Válvula VR420 VE5001 GB312-240
6	Valve VR425VE 5022 cpl	Bloc gaz Honeywell VR425 VE5022	Valvola VR425 VE 5022 compl.	Gasklep VR425 VE 5022 Kpl GB312/280	Valvula de gas VR425 VE 5022
7	Switch pressure C60VR40017 packed	Pressostat gaz C60VR40017	Pressostato C60VR40017	Drukschakelaar C60VR40017	Controlador Presión de Gas C60VR40017
8	gas pipe VR415/420/425	Tube gaz VR415/420/425	Tubo gas VR415/420/425	Gaspijp VR415/420/425	Tubo de gas VR415/420/425
8	**Element of construction**	**Groupe d'assemblage**	**Gruppo di montaggio**	**Montage groep**	**Grupo de montaje**
1	Housing Terminal cover SAFe	Couvercle safe GB402	Coperchio SAFe	Behuizing klemmenstrook SAFe	Carcasa cubre conexiones SAFE
2	SAFe40 V4/S07	SAFe40 V4/S07	SAFe40 V4/S07	SAFe40 V4/S07	SAFe40 V4/S07
2	SAFe220 V6 spare part	SAFe220 V6	SAFe220 V6	SAFe220 V6	SAFe220 V6
3	No longer available	Plus disponible	Non più disponibile	Niet langer beschikbaar	Ya no disponible
4	module BIM40 V3 GB312-200 (VR)	Module BIM40 V3 GB312-200 (Vanne VR)	Modulo BIM40 V3 GB312-200 (Valvola VR)	Module BIM40 V3 GB312-200 (VR)	Módulo BIM40 V3 GB312-200 (VR)
4	module BIM40 V3 GB312-240 (VR)	Module BIM40 V3 GB312-240 (Vanne VR)	Modulo BIM40 V3 GB312-240 (Valvola VR)	Module BIM40 V3 GB312-240 (VR)	Módulo BIM40 V3 GB312-240 (VR)
4	module BIM40 V3 GB312-280 (VR)	Module BIM40 V3 GB312-280 (Vanne VR)	Modulo BIM40 V3 GB312-280 (Valvola VR)	Module BIM40 V3 GB312-280 (VR)	Módulo BIM40 V3 GB312-280 (VR)
4	Module BIM42 V20 GB312-90 (valve VR)	module BIM42 V20 GB312-90 (VR)	Modulo BIM42 V20 GB312-90 (VR)	module BIM42 V20 GB312-90 (VR)	Módulo BIM42 V20 GB312-90 (VR)
4	Module BIM42 V20 GB312-120 (valve VR)	module BIM42 V20 GB312-120 (VR)	Modulo BIM42 V20 GB312-120 (VR)	module BIM42 V20 GB312-120 (VR)	Módulo BIM42 V20 GB312-120 (VR)
4	Module BIM42 V20 GB312-160 (valve VR)	module BIM42 V20 GB312-160 (VR)	Modulo BIM42 V20 GB312-160 (VR)	module BIM42 V20 GB312-160 (VR)	Módulo BIM42 V20 GB312-160 (VR)
4	Module BIM42 V12 GB312-200 (valve CG)	Module BIM42 V12 GB312-200 (bloc gaz CG)	Modulo BIM42 V12 GB312-200 (Valvola CG)	module BIM42 V12 GB312-200 (Armatuur CG)	Módulo BIM42 V12 GB312-200 (CG)
4	Module BIM42 V12 GB312-240 (valve CG)	module BIM42 V12 GB312-240 (bloc gaz CG)	Modulo BIM42 V12 GB312-240 (Valvola CG)	module BIM42 V12 GB312-240 (Armatuur CG)	Módulo BIM42 V12 GB312-240 (CG)
4	Module BIM42 V12 GB312-280 (valve CG)	Module BIM42 V12 GB312-280 (bloc gaz CG)	Modulo BIM42 V12 GB312-280 (Valvola CG)	module BIM42 V12 GB312-280 (Armatuur CG)	Módulo BIM42 V12 GB312-280 (CG)
4	Module BIM40 V5 GB312-200-KRM	Module BIM40 V5 GB312-200-KRM	Modulo BIM40 V5 GB312-200-KRM	module BIM40 V5 GB312-200-KRM	módulo BIM40 V5 GB312-200-KRM
4	Module BIM40 V5 GB312-240-KRM	Module BIM40 V5 GB312-240-KRM	Modulo BIM40 V5 GB312-240-KRM	module BIM40 V5 GB312-240-KRM	módulo BIM40 V5 GB312-240-KRM
4	Module BIM40 V5 GB312-280-KRM	Module BIM40 V5 GB312-280-KRM	Modulo BIM40 V5 GB312-280-KRM	module BIM40 V5 GB312-280-KRM	módulo BIM40 V5 GB312-280-KRM
4	Module BIM40 V40 GB312-90 (VR)	module BIM40 V40 GB312-90 (VR)	Modulo BIM40 V40 GB312-90 (VR)	module BIM40 V40 GB312-90 (VR)	módulo BIM40 V40 GB312-90 (VR)
4	Module BIM40 V40 GB312-120 (VR)	Module BIM40 V40 GB312-120 (VR)	Modulo BIM40 V40 GB312-120 (VR)	module BIM40 V40 GB312-120 (VR)	módulo BIM40 V40 GB312-120 (VR)

Übersetzungsliste **Liste des traductions** **Vertalinglijst**
List of translations **Traduzione delle descrizioni** **Lista de traducciones**

Pos	Description	Description	Descrizione	Beschrijving	Descripción
4	Module BIM40 V40 GB312-160 (VR)	Module BIM40 V40 GB312-160 (VR)	Modulo BIM40 V40 GB312-160 (VR)	Module BIM40 V40 GB312-160 (VR)	módulo BIM40 V40 GB312-160 (VR)
4	Module BIM40 V5 GB312-160-KRM	module BIM40 V5 GB312-160-KRM	Modulo BIM40 V5 GB312-160-KRM	module BIM40 V5 GB312-160-KRM	módulo BIM40 V5 GB312-160-KRM
4	Module BIM42 V12 GB312-160 (CG)	module BIM42 V12 GB312-160 (CG)	Modulo BIM42 V12 GB312-160 (CG)	module BIM42 V12 GB312-160 (CG)	módulo BIM42 V12 GB312-160 (CG)
4	Modul BIM40 V31 GB312-90 (CG)	module BIM40 V31 GB312-90 (CG)	Modulo BIM40 V31 GB312-90 (CG)	module BIM40 V31 GB312-90 (CG)	módulo BIM40 V31 GB312-90 (CG)
4	Module BIM40 V31 GB312-120 (CG)	module BIM40 V31 GB312-120 (CG)	Modulo BIM40 V31 GB312-120 (CG)	module BIM40 V31 GB312-120 (CG)	módulo BIM40 V31 GB312-120 (CG)
5	Connector cabel cold devi plug I	Cable alim safe	Cavo di rete. Spina (a freddo). Filettat	Dompelbuis 120 mm	Cable conexión red SAFe
6	Ionisation N/gas harness	Câbles d´ionisation EG	Cablaggio ionizzazione EG	Ionisatieleiding GB312	Cables de ionización gas natural 280
7	Connecting lead fan / pressure switch	Câble de connexion ventilateur GB312	Cavo ventilador Pressostato	Kabel Ventilator Drukverschilschakelaar	Cable de conexión ventilador PWM WIDW
8	Verb.leiding gasdrukwachter	Conduite de raccordement	Tubazione di collegamento	Verbindingsleiding gasdrukwachter GB312	Cable de conexión presostato de gas
9	return sensor harness	Conduite de raccordement départ/retour	Tubazione di collegamento mandata/ritorn	Verbind.leiding vertrek/retour voel.	Cable de conexión sonda
10	Con cable sensor SAFeBE grommet	Câble SAFe - sonde chaudière	Tubazione di collegamento SAFe BE	Verbind.leiding ketelvoel/Safe GB312	Cable de conexión sonda SAFe BE
11	Data strand SAFe MC10	Câble SAFe MC10	Cavo SAFe MC10	Verbindingsleiding Safe MC10 BE GB312	Cable SAFe MC10
12	connecting cable MV1 VM	Conduite de raccordement MV1 VM	Tubazione di collegamento MV1 VM	Verbindingsleiding MV1 VM	Cable de conexión válvula gas
12	Connecting cable CG	Câble de connexion bloc gaz CG	Tubazione di collegamento CG	Verbindingsleiding gasklep GB312	Cable de conexión válvula CG
13	connecting cable VR4615	Conduite de raccordement VR4615	Tubazione di collegamento VR4615	Verbindingsleiding VR4615	Cable de conexión VR4615
14	Ignition transf SET MCT TYP ZA 20 120	transformateur d'allumage SET MCT TYP ZA	trasformatore d'accensione SET MCT TYP Z	onstekingstransformator SET MCT TYP ZA 2	transformador de encendido SET MCT TYP Z
15	Ignition cable SAFe 230 V	Câble d'allumage SAFe 230 V	Cavetto accensione SAFe 230V	Ontstekingskabel SAFe 230V everp	Cable de encendido RE/DE/SE
16	Verb.leiding 230vac ventilator	Conduite de raccordement 230VAC Ventila	Tubazione di collegamento 230VAC Ventila	Verbindingsleiding 230V Ventilator GB312	Cable de conexión 230VAC ventilador
17	Bracket SAFe	Plaque de jonction	Lamierino	Houderplaat	Placa de unión
17	Retaining plate SAFe42 VM312 packed	Plaque de jonction SAFe42 VM312	Lamierino SAFe42 VM312	Houderplaat SAFe42 VM312	Placa de unión SAFe42 VM312
9	**Element of construction**	**Groupe d'assemblage**	**Gruppo di montaggio**	**Montage groep**	**Grupo de montaje**
	Condenser sump 4sect	Réservoir à condensats 4Gld	Vaschetta di raccolta della condensa 4Gl	Condensbak GB312-90/120	Depósito de condensados 4Gld
	Condensate pan 5Gld	Réservoir à condensats 5Gld	Vaschetta di raccolta della condensa 5Gl	Condensbak GB312-160	Depósito de condensados 5Gld
	Condensate pan 6Gld	Réservoir à condensats 6Gld	Vaschetta di raccolta della condensa 6Gl	Condensbak GB312-200	Depósito de condensados 6Gld
	Condensate pan 7Gld	Réservoir à condensats 7Gld	Vaschetta di raccolta della condensa 7Gl	Condensbak GB312-240	Depósito de condensados 7Gld
	Condensate pan 8Gld	Réservoir à condensats 8Gld	Vaschetta di raccolta della condensa 8Gl	Condensbak GB312-280	Depósito de condensados 8Gld
	Conversion_kit GB312 240kW to Kromsch V2	Kit de conversion GB312 240kW Kromschröd	Conversion_kit GB312 240kW Kromschröd V2	Ombouwkit GB312 240kW naar Kromsch V2	Kit de conversión GB312 240kW Kromschröd
	Conversion_kit GB312 280kW to Kromsch V2	Kit de conversion GB312 280kW Kromsch V2	Conversion_kit GB312 280kW Kromsch V2	Ombouwkit GB312 280kW naar Kromsch V2	Kit de conversión GB312 280kW Kromsch V2
	Conversion_kit GB312 160kW to Kromsch V2	Kit de conversion GB312 160kW	Conversion_kit GB312 160kW	Ombouwkit GB312 160kW naar Kromsch V2	Kit de conversión GB312 160kW
	Conversion_kit GB312 200kW to Kromsch V2	Kit de conversion GB312 200kW Kromsch V2	Conversion_kit GB312 200kW Kromsch V2	Ombouwkit GB312 200kW naar Kromsch V2	Kit de conversión GB312 200kW Kromsch V2
	Module BIM40 V5-200-KRM-JKS ASA	module BIM40 V5-200-KRM-JKS ASA	Modulo BIM40 V5-200-KRM-JKS ASA	module BIM40 V5-200-KRM-JKS ASA	módulo BIM40 V5-200-KRM-JKS ASA
	Module BIM40 V5-240-KRM-JKS ASA	module BIM40 V5-240-KRM-JKS ASA	Modulo BIM40 V5-240-KRM-JKS ASA	module BIM40 V5-240-KRM-JKS ASA	módulo BIM40 V5-240-KRM-JKS ASA

Übersetzungsliste
List of translations

Liste des traductions
Traduzione delle descrizioni

Vertalinglijst
Lista de traducciones

Pos	Description	Description	Descrizione	Beschrijving	Descripción
	Module BIM40 V5-280-KRM-JKS ASA	module BIM40 V5-280-KRM-JKS ASA	Modulo BIM40 V5-280-KRM-JKS ASA	module BIM40 V5-280-KRM-JKS ASA	módulo BIM40 V5-280-KRM-JKS ASA
	Module BIM42 V11 GB312-200 (valve CG)ASA	module BIM42 V11 GB312-200 (CG)ASA	Modulo BIM42 V11 GB312-200 (CG)ASA	module BIM42 V11 GB312-200 (CG)ASA	módulo BIM42 V11 GB312-200 (CG)ASA
	Module BIM42 V11 GB312-240 (valve CG)ASA	module BIM42 V11 GB312-240 (CG)ASA	Modulo BIM42 V11 GB312-240 (CG)ASA	module BIM42 V11 GB312-240 (CG)ASA	módulo BIM42 V11 GB312-240 (CG)ASA
	Module BIM42 V11 GB312-280 (valve CG)ASA	module BIM42 V11 GB312-280 (CG)ASA	Modulo BIM42 V11 GB312-280 (CG)ASA	module BIM42 V11 GB312-280 (CG)ASA	módulo BIM42 V11 GB312-280 (CG)ASA
	Module BIM40 V4 GB312-200-KRM ASA	module BIM40 V4 GB312-200-KRM ASA	Modulo BIM40 V4 GB312-200-KRM ASA	module BIM40 V4 GB312-200-KRM ASA	módulo BIM40 V4 GB312-200-KRM ASA
	Module BIM40 V4 GB312-240-KRM ASA	module BIM40 V4 GB312-240-KRM ASA	Modulo BIM40 V4 GB312-240-KRM ASA	module BIM40 V4 GB312-240-KRM ASA	módulo BIM40 V4 GB312-240-KRM ASA
	Module BIM40 V4 GB312-280-KRM ASA	module BIM40 V4 GB312-280-KRM ASA	Modulo BIM40 V4 GB312-280-KRM ASA	module BIM40 V4 GB312-280-KRM ASA	módulo BIM40 V4 GB312-280-KRM ASA
	Module BIM42 V11 GB312-90 (valve VR) ASA	module BIM42 V11 GB312-90 (VR) ASA	Modulo BIM42 V11 GB312-90 (VR) ASA	module BIM42 V11 GB312-90 (VR) ASA	módulo BIM42 V11 GB312-90 (VR) ASA
	Module BIM42 V11 GB312-120 (valve VR)ASA	module BIM42 V11 GB312-120 (VR) ASA	Modulo BIM42 V11 GB312-120 (VR) ASA	module BIM42 V11 GB312-120 (VR) ASA	módulo BIM42 V11 GB312-120 (VR) ASA
	Module BIM42 V11 GB312-160 (valve VR)ASA	module BIM42 V11 GB312-160 (VR) ASA	Modulo BIM42 V11 GB312-160 (VR) ASA	module BIM42 V11 GB312-160 (VR) ASA	módulo BIM42 V11 GB312-160 (VR) ASA
	Modul BIM40 V3 GB312-90 (VR) ASA	module BIM40 V3 GB312-90 (VR)ASA	Modulo BIM40 V3 GB312-90 (VR)ASA	module BIM40 V3 GB312-90 (VR)ASA	módulo BIM40 V3 GB312-90 (VR)ASA
	Module BIM40 V3 GB312-120 (VR) ASA	module BIM40 V3 GB312-120 (VR) ASA	Modulo BIM40 V3 GB312-120 (VR) ASA	module BIM40 V3 GB312-120 (VR) ASA	módulo BIM40 V3 GB312-120 (VR) ASA
	Module BIM40 V3 GB312-160 (VR) ASA	module BIM40 V3 GB312-160 (VR) ASA	Modulo BIM40 V3 GB312-160 (VR) ASA	module BIM40 V3 GB312-160 (VR) ASA	módulo BIM40 V3 GB312-160 (VR) ASA
	Module BIM40 V4 GB312-160-KRM ASA	module BIM40 V4 GB312-160-KRM ASA	Modulo BIM40 V4 GB312-160-KRM ASA	module BIM40 V4 GB312-160-KRM ASA	módulo BIM40 V4 GB312-160-KRM ASA
	Module BIM40 V50 GB312-90 (CG) ASA	module BIM40 V50 GB312-90 (CG) ASA	Modulo BIM40 V50 GB312-90 (CG) ASA	module BIM40 V50 GB312-90 (CG) ASA	módulo BIM40 V50 GB312-90 (CG) ASA
	Module BIM40 V50 GB312-120 (CG) ASA	module BIM40 V50 GB312-120 (CG) ASA	Modulo BIM40 V50 GB312-120 (CG) ASA	module BIM40 V50 GB312-120 (CG) ASA	módulo BIM40 V50 GB312-120 (CG) ASA
	Module BIM42 V11 GB312-160 (CG) ASA	module BIM42 V11 GB312-160 (CG) ASA	Modulo BIM42 V11 GB312-160 (CG) ASA	module BIM42 V11 GB312-160 (CG) ASA	módulo BIM42 V11 GB312-160 (CG) ASA
	Module BIM40 V5 120JKS everp ASA	module BIM40 V5 120JKS ASA	Modulo BIM40 V5 120JKS ASA	module BIM40 V5 120JKS ASA	módulo BIM40 V5 120JKS ASA
	Module BIM40 V5 160JKS everp ASA	module BIM40 V5 160-JKS ASA	Modulo BIM40 V5 160-JKS ASA	module BIM40 V5 160-JKS ASA	módulo BIM40 V5 160-JKS ASA

Gerätetypen
Types of appliances

Types de chaudieres
Tipo apparecchi

Toesteltypes
Tipos de aplicaciones

Gerät Appliance Chaudière Apparecchio Toestel Aparato	Bestell-Nr. Ordering no. Numéro de commande N° d'ordine Bestelnummer Número el ordenar	Land Country Pays Paese Land Paese	Bemerkungen Remarks Remarques Osservazioni Opmerkingen Observaciones
GB312-120 G20 V2	6 304 562 3	AT,CH,DE,LU,PL	
GB312-160 G20 V2	7 747 005 629	AT,CH,DE,LU,PL	
GB312-200 G20 V2	7 747 005 630	AT,CH,DE,LU,PL	
GB312-240 G20 V2	7 747 005 631	AT,CH,DE,LU,PL	
GB312-280 G20 V2	7 747 005 632	AT,CH,DE,LU,PL	
GB312-90 G20 V2	6 304 562 2	AT,CH,DE,LU,PL	
GB312-120 G20 V2	7 747 007 569	BE	
GB312-160 G20 V2	7 747 007 570	BE	
GB312-200 G20 V2	7 747 007 571	BE	
GB312-240 G20 V2	7 747 007 572	BE	
GB312-280 G20 V2	7 747 007 573	BE	
GB312-90 G20 V2	7 747 007 568	BE	
GB312	1 023 652	CZ,DE,ES,FR,HR,IT,UA	
GB312-120 G25 V2	6 304 562 9	DE,LU	
GB312-160 G25 V2	7 747 005 633	DE,LU	
GB312-200 G25 V2	7 747 005 634	DE,LU	
GB312-240 G25 V2	7 747 005 635	DE,LU	
GB312-280 G25 V2	7 747 005 636	DE,LU	
GB312-90 G25 V2	6 304 562 8	DE,LU	
GB312-120 G25 V2	6 304 563 5	NL	
GB312-160 G25 V2	7 747 005 637	NL	
GB312-200 G25 V2	7 747 005 638	NL	
GB312-240 G25 V2	7 747 005 639	NL	
GB312-280 G25 V2	7 747 005 640	NL	
GB312-90 G25 V2	6 304 563 4	NL	

Bosch Thermotechnik GmbH
Sophienstr. 30-32
D-35576 Wetzlar / Germany

Buderus