Ersatzteilliste
Spare parts list
Liste des pièces de rechange

Lista parti di ricambio

6720618838
(2020/09) cal

ZBR 50-98kW

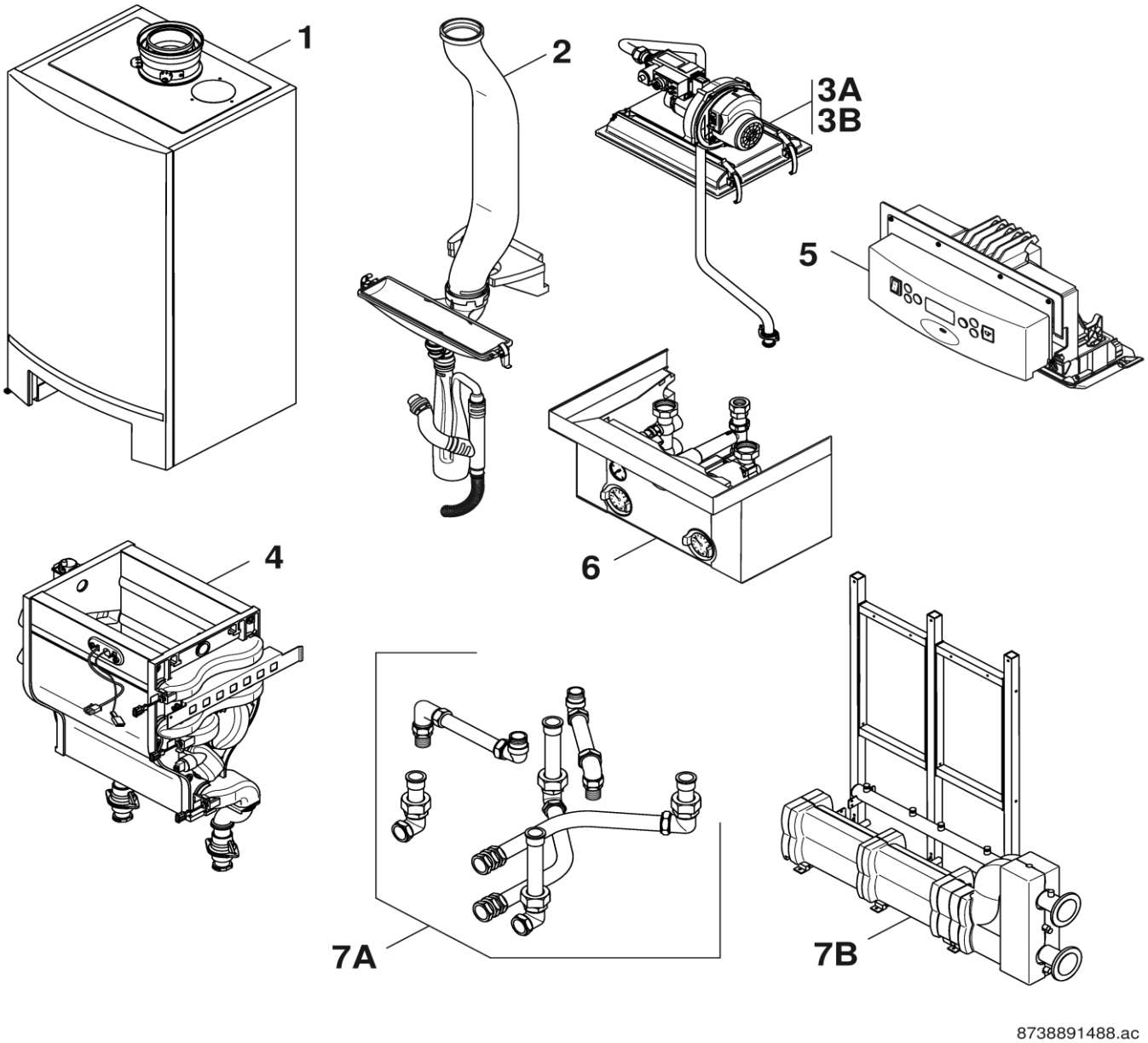

[de] Wichtige Hinweise zur Installation/Montage

Die Installation/Montage muss durch eine für die Arbeiten zugelassene Fachkraft unter Beachtung der geltenden Vorschriften erfolgen.

[en] Important notes on installation/assembly

The installation/assembly must be carried out by a professional who is authorised to do the work, and with due regard to the relevant regulations.

[fr] Instructions importantes pour l'installation/le montage

L'installation/le montage doit être effectué(e) par un spécialiste qualifié pour les opérations concernées et dans le respect des prescriptions applicables.

[bg] Важни указания във връзка с инсталацията/монтажа

Инсталацията/монтажът трябва да се извършва от лицензиран за работите специалист в съответствие с приложимите разпоредби.

[cs] Důležité pokyny k instalaci/montáži

Instalaci/montáž musí při dodržení platných předpisů provést odborný pracovník s příslušným oprávněním pro tyto práce.

[da] Vigtige anvisninger til installationen/monteringen

Installationen/monteringen skal foretages af en godkendt installatør under overholdelse af de gældende forskrifter.

[el] Σημαντικές υποδείξεις για την εγκατάσταση/συναρμολόγηση

Η εγκατάσταση/συναρμολόγηση πρέπει να πραγματοποιείται από εξουσιοδοτημένο για τις εργασίες αυτές τεχνικό προσωπικό, το οποίο θα πρέπει να φροντίζει ώστε να τηρούνται οι ισχύουσες διατάξεις.

[es] Indicaciones importantes para instalación/montaje

La instalación/el montaje lo debe realizar personal especializado autorizado para los trabajos, respetando las prescripciones vigentes.

[et] Olulised juhised paigaldamiseks/montaažiks

Paigaldamist/montaaži tohib läbi viia selleks volitusi omav spetsialist, arvestades kehtivaid nõudeid.

[fi] Belangrijke aanwijzingen betreffende de installatie/montage

De installatie/montage moet worden uitgevoerd door een voor de werkzaamheden geautoriseerde installateur. Hij moet rekening houden met de geldende voorschriften.

[fi] Tärkeitä asennus- ja kokoonpano-ohjeita

Näihin töihin hyväksytyn ammattiasentajan pitää suorittaa asennus- ja kokoonpanotyöt voimassa olevien määräysten mukaisesti.

[hu] Fontos tudnivalók az installáláshoz/szereléshez

Az installálást/szerelést egy, a munkákra felhatalmazott szakembernek kell végeznie, az érvényes előírások figyelembevételével.

[it] Avvertenze importanti per l'installazione/il montaggio

L'installazione/il montaggio deve aver luogo ad opera di una ditta specializzata ed autorizzata in osservanza delle disposizioni vigenti.

[he] მნიშვნელოვანი მითითებები ინსტალაციისთვის/მონტაჟისათვის

ინსტალაცია/მონტაჟი უნდა განხორციელდეს სამუშაოებისთვის დაშვებული კვალიფიციური პერსონალის მიერ, მოქმედი განაწესის დაცვით.

[lt] Svarbios instaliavimo ir (arba) montavimo nuorodos

Instaliuoti ir montuoti, laikantis galiojančių taisyklių, leidžiama kvalifikuotiems specialistams, kurie buvo įgalioti šiems darbams atlikti.

[lv] Svarīgi norādījumi par iekārtas uzstādīšanu / montāžu

Iekārtas uzstādīšanu/montāžu ir jāveic specializētam sertificētam speciālistam, ievērojot spēkā esošos noteikumus.

[nl] Belangrijke aanwijzingen betreffende de installatie/montage

De installatie/montage moet worden uitgevoerd door een voor de werkzaamheden geautoriseerde installateur rekening houdend met de geldende voorschriften.

[no] Viktig informasjon om installasjon/montering

Installasjonen/monteringen skal gjennomføres av autoriserte installatører, og gjeldende forskrifter skal følges.

[pl] Ważne wskazówki dotyczące instalacji/montażu

Instalacja/montaż muszą być wykonane przez uprawnionego do tego rodzaju prac specjalistę przy zachowaniu obowiązujących przepisów.

[pt] Indicações importantes relativas à instalação/montagem

A instalação/montagem deve ser efetuada por um técnico especializado com qualificações para estes trabalhos, tendo em atenção os regulamentos em vigor.

[ro] Indicaţii importante privind instalarea/montajul

Instalarea/montajul trebuie realizate de către un specialist autorizat pentru lucrările respective, respectându-se prescripţiile valabile.

[ru] Важные указания по подключению/монтажу

Подключение/монтаж должны выполнять специалисты, имеющие допуск к выполнению таких работ, при соблюдении действующих норм и правил.

[sk] Dôležité pokyny týkajúce sa inštalácie/montáže

Inštaláciu/montáž musí realizovať odborník s oprávnením na výkon týchto prác, pričom musí dodržovať platné predpisy.

[sl] Pomembni napotki za namestitev/montažo

Namestitev/montažo mora izvesti strokovnjak, pristojen za tovrstna dela, ob upošte vanju veljavnih predpisov.

[sr] Važna uputstva za ugradnju i montažu

Ugradnju i montažu moraju da obave samo stručna lica ovlašćena za izvođenje takvih radova koja će poštovati važeće propise.

[sv] Viktiga anvisningar för installation/montering

Installationen/monteringen måste utföras av en behörig och fackkunnig person enligt gällande föreskrifter.

[tr] Kurulum/Montaj ile ilgili önemli uyarılar

Kurulum/Montaj çalışmaları sadece yetkili bayiler tarafından aşağıda belirtilen talimatlar dikkate alınarak yapılmalıdır.

[uk] Важливі вказівки щодо установки/монтажу

Установку/монтаж мають здійснювати фахівці, що мають дозвіл на проведення цих робіт, із дотримання чинних приписів.

[zh] 安装方面的重要提示

必须由受到许可承担该项工作的专业人员遵照相关法规进行安装。

[ar] ملاحظات هامة للتركيب/التجميع

يجب أن يتم التركيب/التجميع من قبل متخصص مصرح له بالعمل، مع مراعاة اللوائح السارية.

[fa] نکات مهم درباره نصب/مونتاژ

نصب/مونتاژ باید توسط فردی حرفه ای که مجاز به انجام این کار است، و همچنین با توجه کامل به مقررات مربوطه انجام شود.

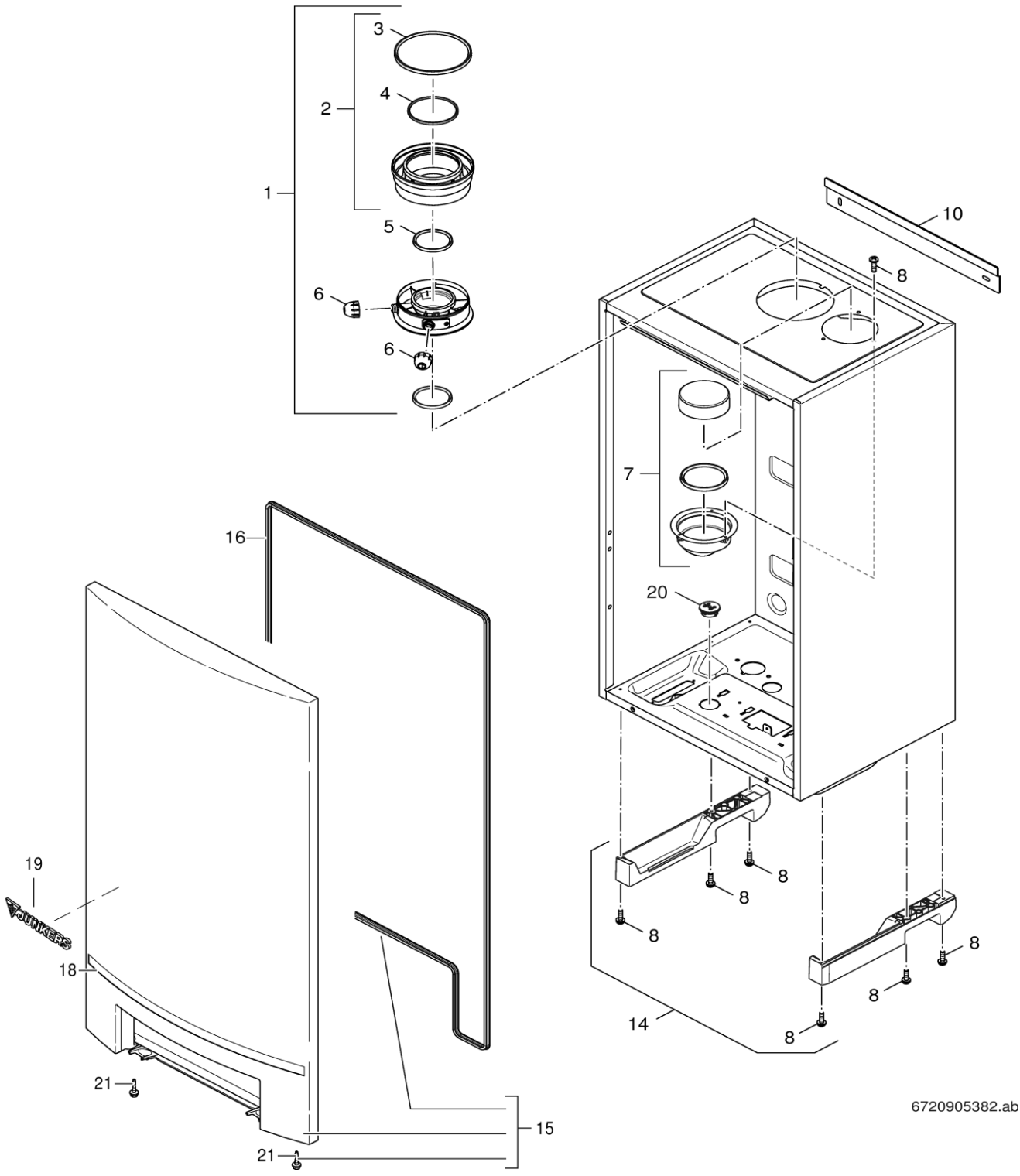

1 Verkleidung
Casing
Habillage
Mantello

ZBR 50-98kW

Pos	Bezeichnung Description Dénomination Descrizioni	Bestell-Nr. Ordering no. Numéro de commande N° d'ordine	ZBR 50-2 G20 IT	ZBR 65-2 IT,FD<10/10	ZBR 65-2 IT,FD>10/10	ZBR 98-2 G20	ZBR 98-2 IT,FD<10/10	ZBR 98-2 IT,FD>10/10	ZBR65-2 G20	ZBR65-2 G20 DE	ZBR65-2 G25 DE	ZBR98-2 G20	ZBR98-2 G20 DE	ZBR98-2 G25 DE					Bemerkungen Remarks Remarques Osservazioni
1	Kesselanschlussstück 100/150	7 746 700 196	■	■	■	■	■	■	■	■	■	■	■	■					
2	Adapter 100-150	8 718 600 309	■	■	■	■	■	■	■	■	■	■	■	■					
3	Lippendichtung DN150	7 736 700 059	■	■	■	■	■	■	■	■	■	■	■	■					
4	Lippendichtung DN100	7 736 700 056	■	■	■	■	■	■	■	■	■	■	■	■					
5	Lippendichtung DN 80	8 738 901 447	■	■	■	■	■	■	■	■	■	■	■	■					
6	Verschlussstopfen (2x)	7101424	■	■	■	■	■	■	■	■	■	■	■	■					
7	Lufteinlassadapter	7101412	■	■	■	■	■	■	■	■	■	■	■	■					
8	Blechschraube DIN7976-C-St 4,2x8,5 (10x)	7100748	■	■	■	■	■	■	■	■	■	■	■	■					
10	Wandhalter	7101386	■	■	■	■	■	■	■	■	■	■	■	■					
14	Transportfüße (L+R)	7 746 900 520	■	■	■	■	■	■	■	■	■	■	■	■					
15	Tür kpl	7 736 701 240	■	■	■	■	■	■	■	■	■	■	■	■					
16	Dichtung Tür	8 718 600 350	■	■	■	■	■	■	■	■	■	■	■	■					
18	Zierleiste Tür	7 746 900 517	■	■	■	■	■	■	■	■	■	■	■	■					
19	Logo Junkers	8 711 145 928 0	■	■	■	■	■	■	■	■	■	■	■	■					
20	Kabeldurchführung (5x)	7098976	■	■	■	■	■	■	■	■	■	■	■	■					
21	Schraube M5 (2x)	8 718 600 166	■	■	■	■	■	■	■	■	■	■	■	■					
	Kappe Modulationsanschluss	7 746 900 126	■	■	■	■	■	■	■	■	■	■	■	■					

ZBR 50-98kW

Verkleidung
Casing
Habillage
Mantello

1

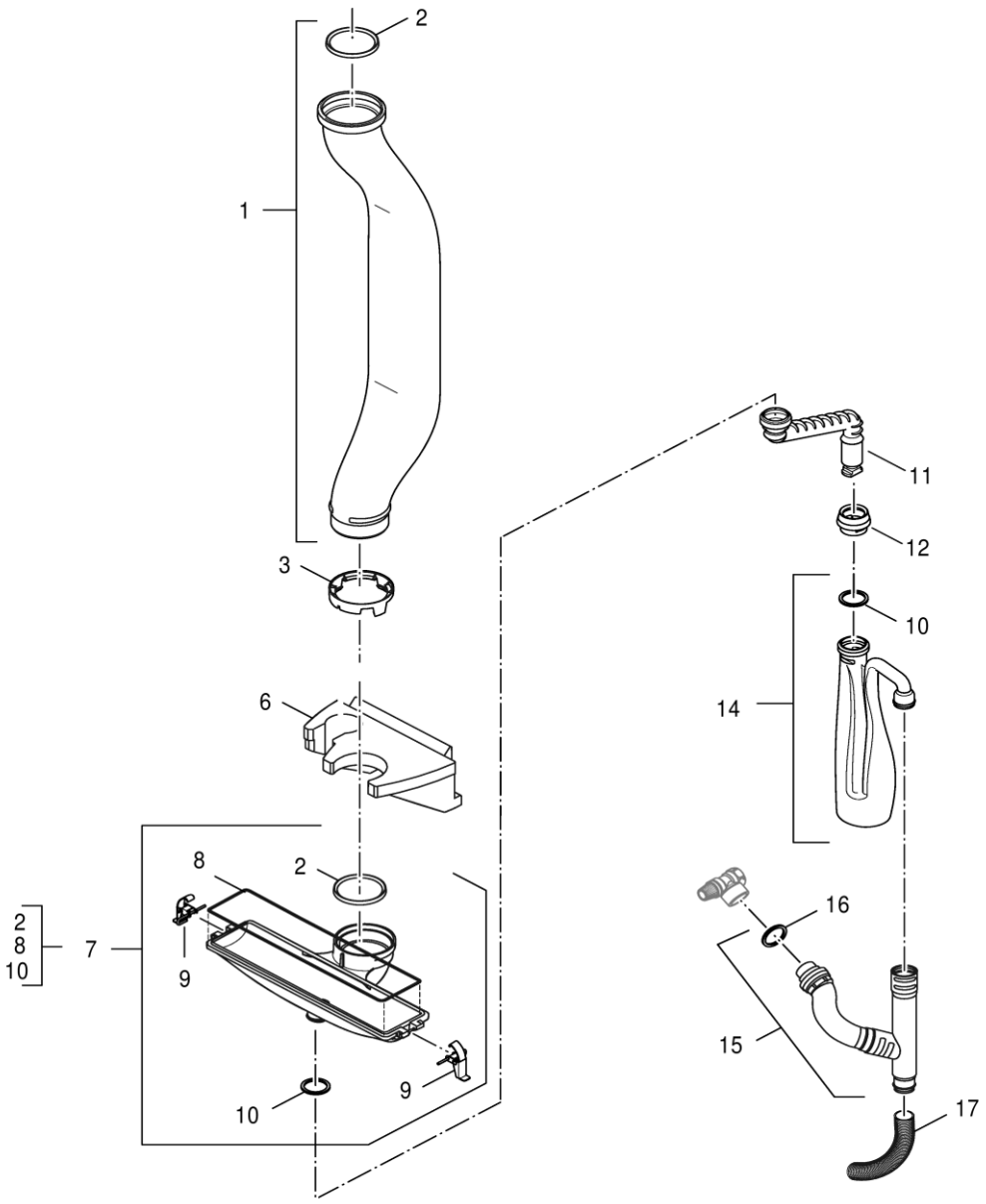

8738892506.ab

2 Siphon
Siphon
Siphon
Sifone

ZBR 50-98kW

Pos	Bezeichnung Description Dénomination Descrizioni	Bestell-Nr. Ordering no. Numéro de commande N° d'ordine	ZBR 50-2 G20 IT	ZBR 65-2 IT,FD<10/10	ZBR 65-2 IT,FD>10/10	ZBR 98-2 G20	ZBR 98-2 IT,FD<10/10	ZBR 98-2 IT,FD>10/10	ZBR65-2 G20	ZBR65-2 G20 DE	ZBR65-2 G25 DE	ZBR98-2 G20	ZBR98-2 G20 DE	ZBR98-2 G25 DE					Bemerkungen Remarks Remarques Osservazioni
1	Abgasrohr	7101404	■	■	■	■	■	■	■	■	■	■	■	■					
2	Lippendichtung DN 80	8 738 901 447	■	■	■	■	■	■	■	■	■	■	■	■					
3	Manschette	7101402	■	■	■	■	■	■	■	■	■	■	■	■					
6	Halter für Abgassammler	7101398	■	■	■	■	■	■	■	■	■	■	■	■					
7	Kondensatsammler	7101396	■	■	■	■	■	■	■	■	■	■	■	■					
8	Dichtung Abgassammler	7 746 900 152	■	■	■	■	■	■	■	■	■	■	■	■					
9	Klemmbügel (2x)	7 746 900 186	■	■	■	■	■	■	■	■	■	■	■	■					
10	Lippendichtung (5x)	7100742	■	■	■	■	■	■	■	■	■	■	■	■					
11	Kondensatablaufrohr Siphon	7101410	■	■	■	■	■	■	■	■	■	■	■	■					
12	Rohrdurchführung/Durchführung Set	7099002	■	■	■	■	■	■	■	■	■	■	■	■					
14	Siphon	8 718 600 611	■	■	■	■	■	■	■	■	■	■	■	■					
15	Kondensat-Ablauf	7101531	■	■	■	■	■	■	■	■	■	■	■	■					
16	Dichtung 42,2x32x6 mm	7099909					■												
16	Dichtung (5x)	73852S	■	■	■	■		■	■	■	■	■	■	■					
17	Kondensatablaufschlauch 19x24x627mm lg.	7101535	■	■	■	■	■	■	■	■	■	■	■	■					

ZBR 50-98kW

Siphon
Siphon
Siphon
Sifone

2

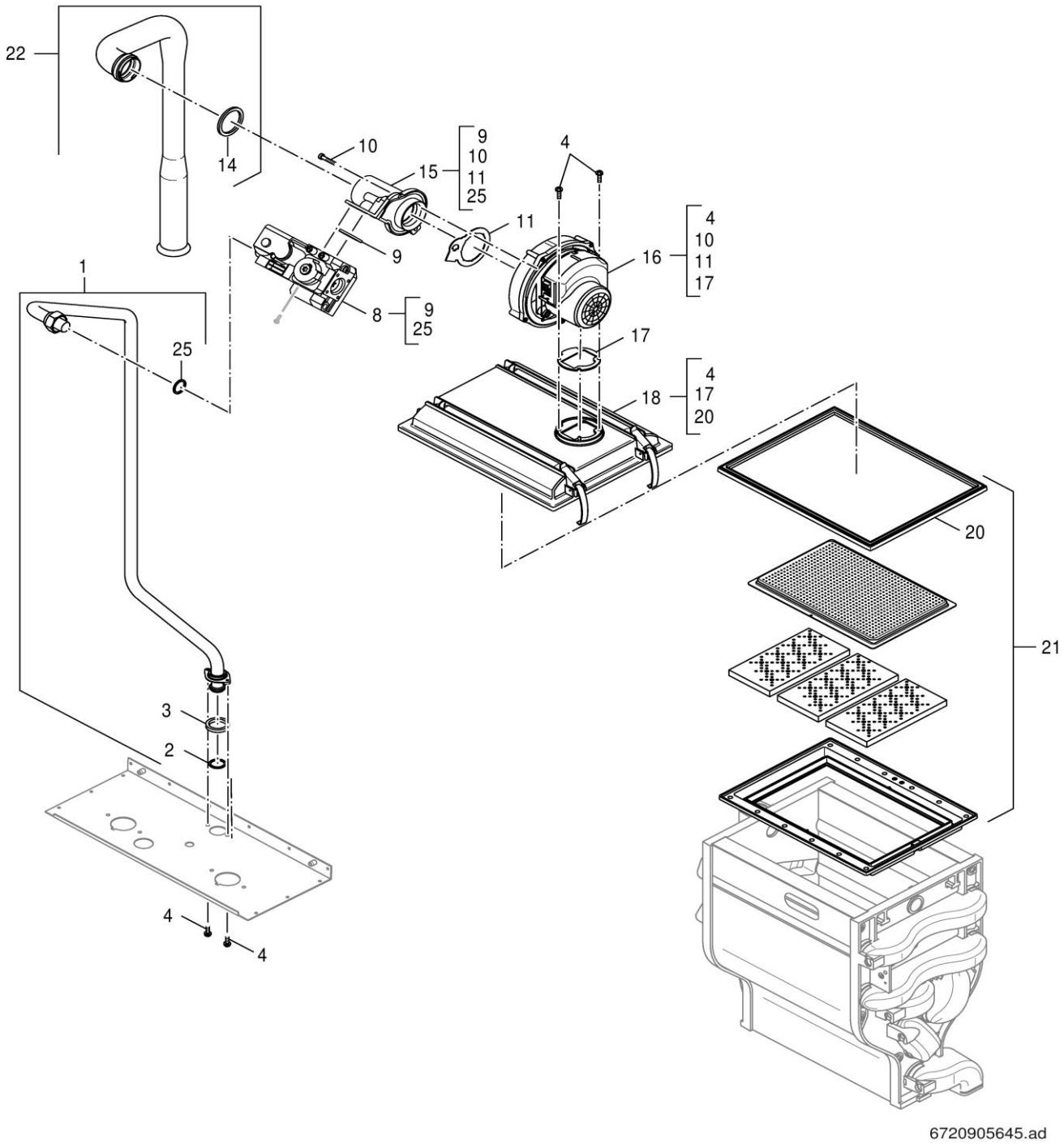

3 A Gasarmatur 65kW
Gas valve
Bloc gaz
Valvola del gas

ZBR 50-98kW

Pos	Bezeichnung Description Dénomination Descrizioni	Bestell-Nr. Ordering no. Numéro de commande N° d'ordine	ZBR 50-2 G20 IT	ZBR 65-2 IT,FD<10/10	ZBR 65-2 IT,FD>10/10	ZBR65-2 G20	ZBR65-2 G20 DE	ZBR65-2 G25 DE										Bemerkungen Remarks Remarques Osservazioni
1	Gasrohr	73976	■	■	■	■	■	■										
2	Dichtung 28,8x23,4x2 (10x)	7101482	■	■	■	■	■	■										
3	Dichtung (5x)	7 746 900 278	■	■	■	■	■	■										
4	Schraube M5x16 (5x)	7 746 900 310	■	■	■	■	■	■										
8	Gasarmatur E/LL (50-70kW)	8 718 600 298	■	■	■	■	■	■										
9	O-Ring (5x)	7099710	■	■	■	■	■	■										
10	Schraube M5x12 (10x)	7 736 700 351	■	■	■	■	■	■										
11	Dichtung (5x)	7099712	■	■	■	■	■	■										
14	Dichtung 50mm (5x)	7099058	■	■	■	■	■	■										
15	Venturi 2LL (50-70kW)	7 736 700 145						■										
15	Venturi E (50-70kW)	8 718 600 300	■	■	■	■	■											
16	Gebläse (50-70kW)	73924	■	■	■	■	■	■										
17	Dichtung	7101450	■	■	■	■	■	■										
18	Brennergehäuse	7101448	■	■	■	■	■	■										
20	Dichtung Brenner	7101446	■	■	■	■	■	■										
21	Brenner (50-100 kW)	7101444	■	■	■	■	■	■										
22	Luftansaugrohr DN50	73927	■	■	■	■	■	■										
25	Dichtung (5x)	8 718 600 045	■	■	■	■	■	■										
	Umbauset 3P (50-70kW)	7 746 901 190	■	■	■	■	■	■										

ZBR 50-98kW

Gasarmatur 65kW
Gas valve
Bloc gaz
Valvola del gas

3A

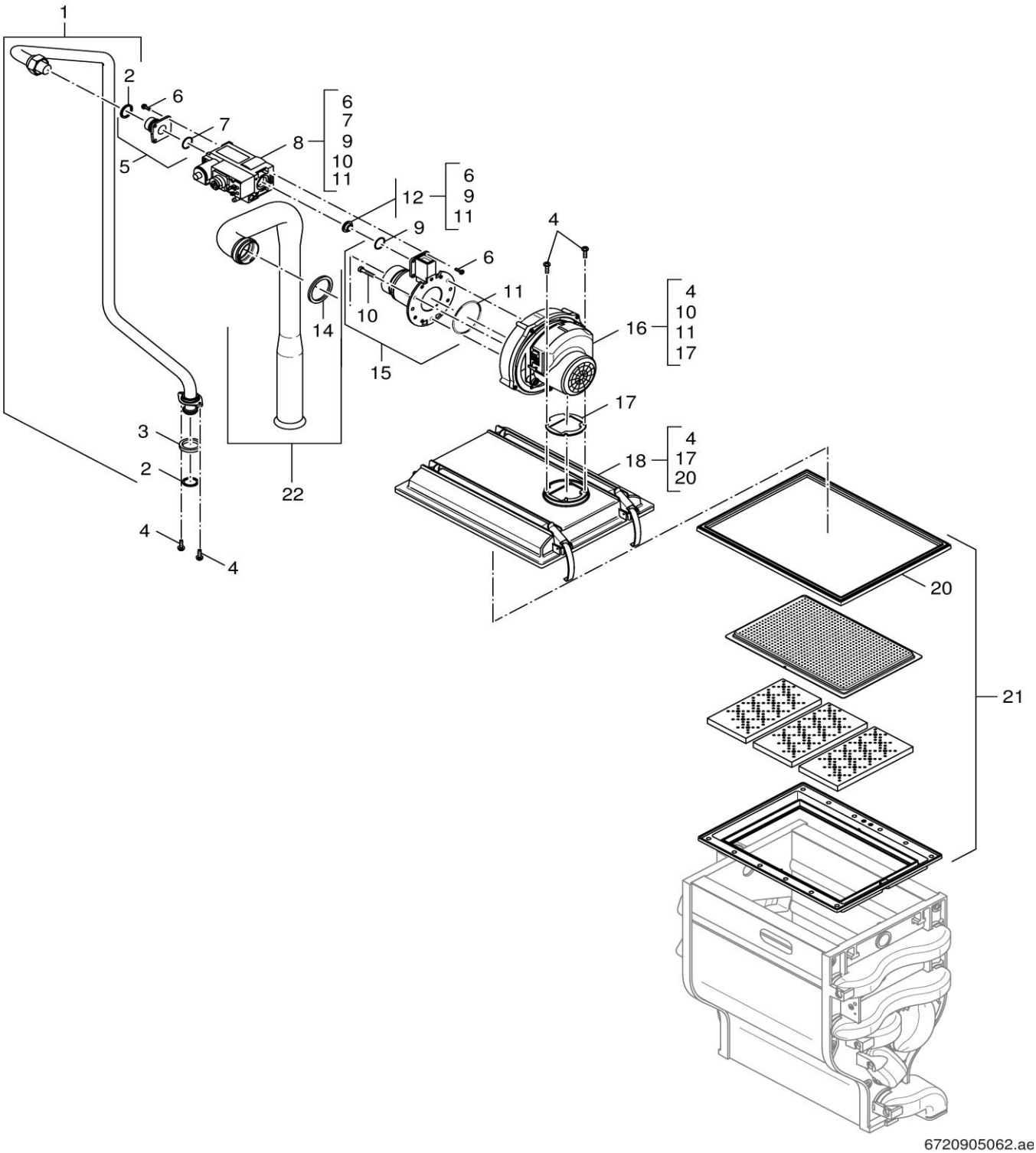

3 **B**

Gasarmatur 98kW
Gas valve
Bloc gaz
Valvola del gas

ZBR 50-98kW

Pos	Bezeichnung Description Dénomination Descrizioni	Bestell-Nr. Ordering no. Numéro de commande N° d'ordine	ZBR 98-2 G20	ZBR 98-2 IT,FD<10/10	ZBR 98-2 IT,FD>10/10	ZBR98-2 G20	ZBR98-2 G20 DE	ZBR98-2 G25 DE										Bemerkungen Remarks Remarques Osservazioni
1	Gasrohr	7101466	■	■	■	■	■	■										
2	Dichtung 28,8x23,4x2 (10x)	7101482	■	■	■	■	■	■										
3	Dichtung (5x)	7 746 900 278	■	■	■	■	■	■										
4	Schraube M5x16 (5x)	7 746 900 310	■	■	■	■	■	■										
5	Flansch Gasarmatur	8 718 600 286	■	■	■	■	■	■										
6	Schraube M5x12 (10x)	7 736 700 351	■	■	■	■	■	■										
7	Dichtung 33x24x3,5 (10x)	8 718 600 283	■	■	■	■	■	■										
8	Gasarmatur E/LL (80-100kW)	7 736 700 352	■	■	■	■	■	■										
9	O-ring 23,47x2,62 (2x)	7101504	■	■	■	■	■	■										
10	Schraube M6x16 Torx (10x)	7101486	■	■	■	■	■	■										
11	O-Ring 70x3 (2x)	7101416	■	■	■	■	■	■										
12	Gasdüse 2LL 2Ei - Conv. Set (80-100 kW)	7 746 901 753						■										
12	Gasdüse 8.4 E (80-100 kW)	8 718 600 302	■	■	■	■	■											
14	Dichtung D60	7099686	■	■	■	■	■	■										
15	Venturi E/LL (80-100 kW)	8 718 600 301	■	■	■	■	■	■										
16	Gebläse (85-100kW)	7101454	■	■	■	■	■	■										
17	Dichtung	7101450	■	■	■	■	■	■										
18	Brennergehäuse	7101448	■	■	■	■	■	■										
20	Dichtung Brenner	7101446	■	■	■	■	■	■										
21	Brenner (50-100 kW)	7101444	■	■	■	■	■	■										
22	Luftansaugrohr	7101462	■	■	■	■	■	■										
	Gasarmatur 3P (80-100kW)	8 738 901 525	■	■	■	■	■	■										
	Düse 4.70 3P (80-100 kW)	8 738 901 563	■	■	■	■	■	■										

ZBR 50-98kW

Gasarmatur 98kW
Gas valve
Bloc gaz
Valvola del gas

3B

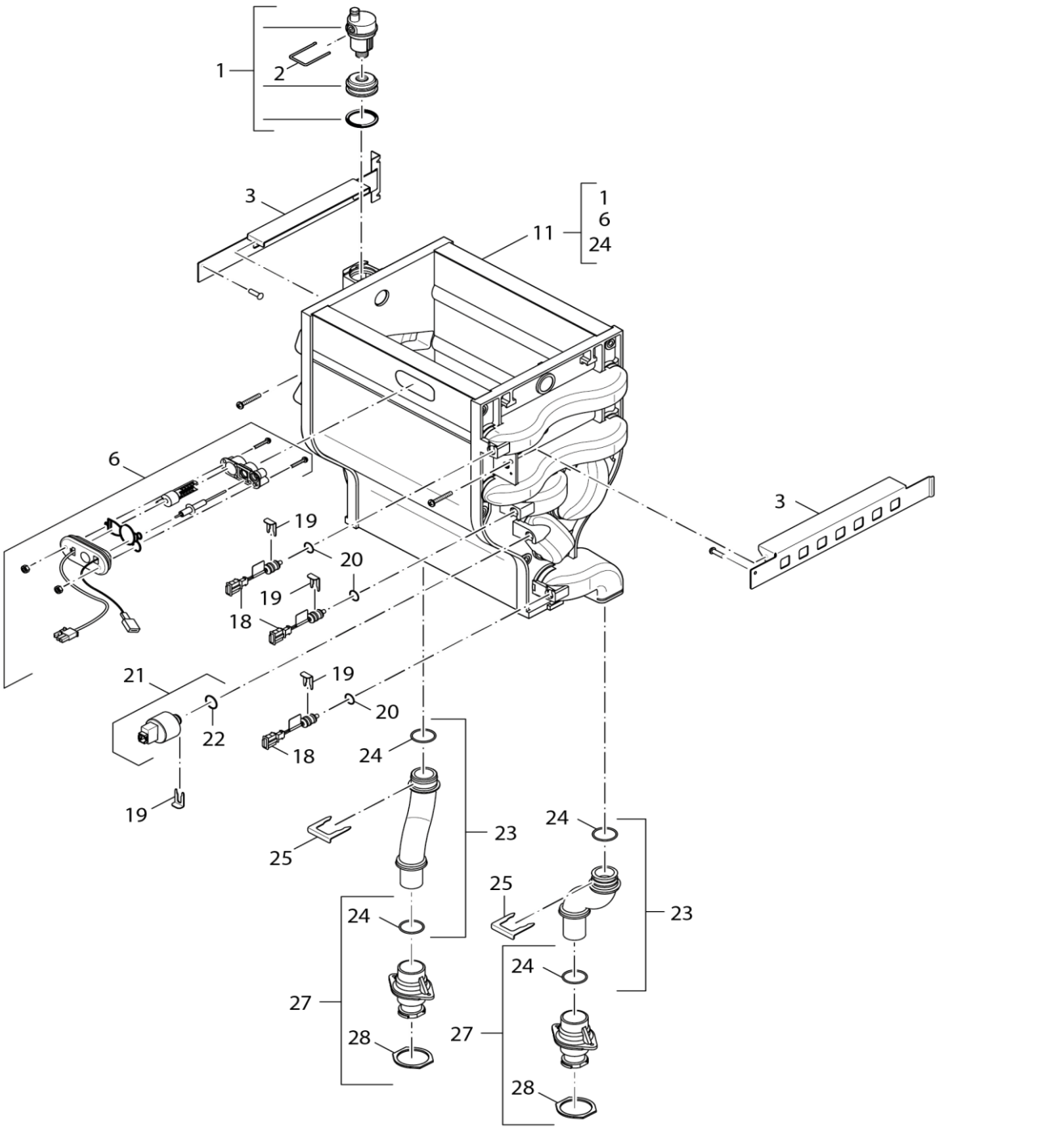

4 Wärmetauscher
Heat exchanger
Échangeur thermique
Scambiatore di calore

ZBR 50-98kW

Pos	Bezeichnung Description Dénomination Descrizioni	Bestell-Nr. Ordering no. Numéro de commande N° d'ordine	ZBR 50-2 G20 IT	ZBR 65-2 IT,FD<10/10	ZBR 65-2 IT,FD>10/10	ZBR 98-2 G20	ZBR 98-2 IT,FD<10/10	ZBR 98-2 IT,FD>10/10	ZBR65-2 G20	ZBR65-2 G20 DE	ZBR65-2 G25 DE	ZBR98-2 G20	ZBR98-2 G20 DE	ZBR98-2 G25 DE					Bemerkungen Remarks Remarques Osservazioni
1	Automatischer Entlüfter >= 50 kW	8 738 900 323	■	■	■	■	■	■	■	■	■	■	■	■					
2	Haltefeder	7101430	■	■	■	■	■	■	■	■	■	■	■	■					
3	Halterungs-Set	7 746 900 521	■	■	■	■	■	■	■	■	■	■	■	■					
6	Zündungsset für ZBR 98-2 A 21-23	7 736 701 770											■	■					
6	Zündungsset für ZBR65-2 A 21-23	7 736 701 771								■	■								
6	Zündeinheit 50-100kW	8 738 901 633	■	■	■	■	■	■	■			■							
11	Wärmetauscher 50-100kW	8 718 600 269	■	■	■	■	■	■	■	■	■	■	■	■					
18	Fühler NTC kpl (611 248A)	7101532	■	■	■	■	■	■	■	■	■	■	■	■					
19	Sicherungsklammer	7101370	■	■	■	■	■	■	■	■	■	■	■	■					
20	O-Ring 9,19x2,62 (10x)	7101534	■	■	■	■	■	■	■	■	■	■	■	■					
21	Druckmesser Typ 505.99023 4bar	8 718 600 019	■	■	■	■	■	■	■	■	■	■	■	■					
22	O-Ring 9,92x2,62 (10x)	7101646	■	■	■	■	■	■	■	■	■	■	■	■					
23	Vor-/Rücklaufrohr	7101438	■	■	■	■	■	■	■	■	■	■	■	■					
24	O-Ring 36,09x3,53 (10x)	7101488	■	■	■	■	■	■	■	■	■	■	■	■					
25	Sicherungsklammer	7 746 700 069	■	■	■	■	■	■	■	■	■	■	■	■					
27	Anschlussstück	73080	■	■	■	■	■	■	■	■	■	■	■	■					
28	Dichtung (X2)	73992	■	■	■	■	■	■	■	■	■	■	■	■					
	Zierstreifen	7 736 700 151	■	■	■	■	■	■	■	■	■	■	■	■					
	Dichtungsset F	8 738 901 299								■	■		■	■					

ZBR 50-98kW

Wärmetauscher
Heat exchanger
Échangeur thermique
Scambiatore di calore

4

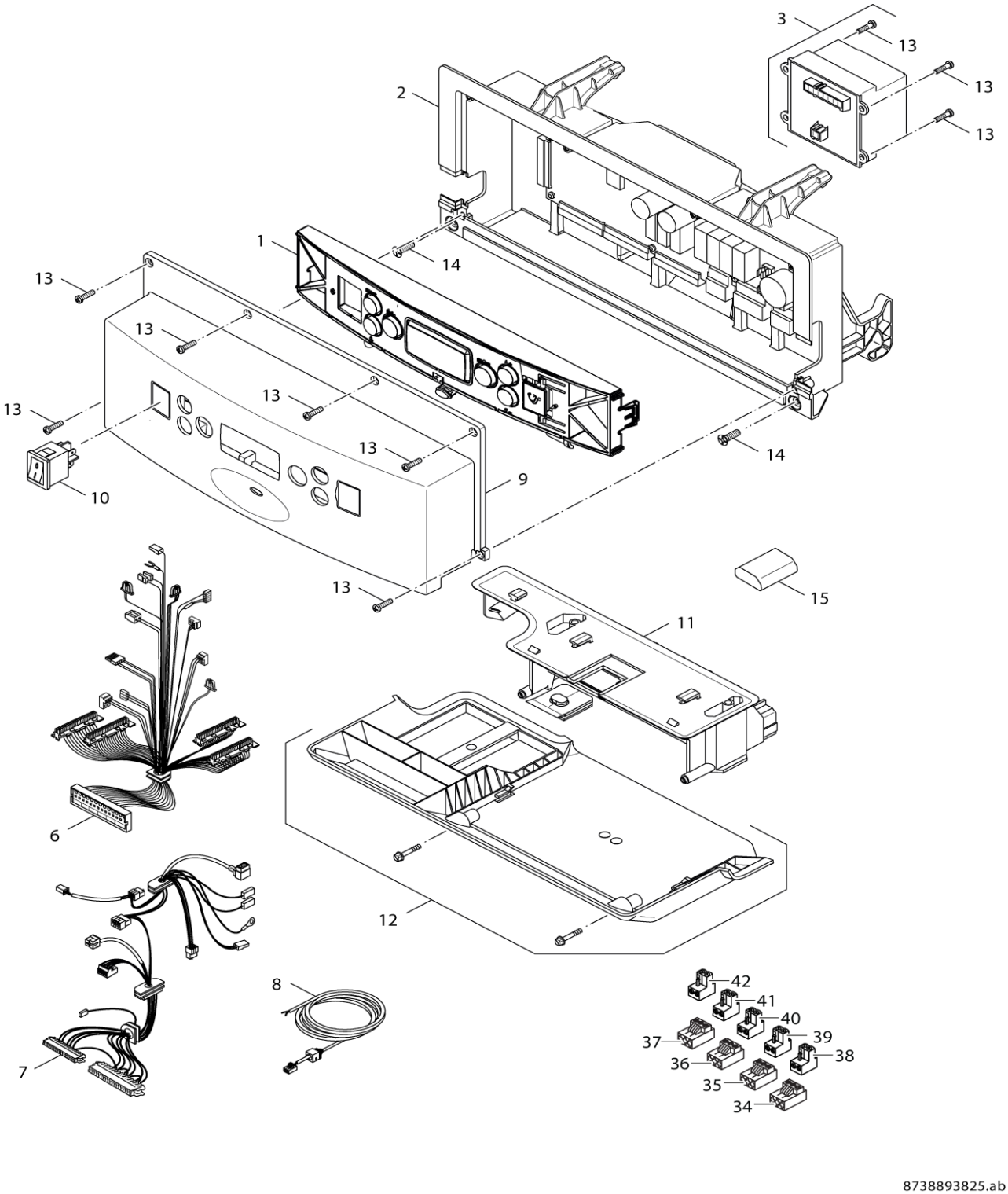

5 Bedienfeld
User interface
Tableau de commande
Pannello di comando

ZBR 50-98kW

Pos	Bezeichnung Description Dénomination Descrizioni	Bestell-Nr. Ordering no. Numéro de commande N° d'ordine	ZBR 50-2 G20 IT	ZBR 65-2 IT,FD<10/10	ZBR 65-2 IT,FD>10/10	ZBR 98-2 G20	ZBR 98-2 IT,FD<10/10	ZBR 98-2 IT,FD>10/10	ZBR65-2 G20	ZBR65-2 G20 DE	ZBR65-2 G25 DE	ZBR98-2 G20	ZBR98-2 G20 DE	ZBR98-2 G25 DE					Bemerkungen Remarks Remarques Osservazioni
1	Bedienfeld BX15 Einsatz V2	7 736 701 384	■	■	■	■	■	■	■	■	■	■	■	■					
2	UBA 3.5 V5.9D Boost V1.6	7 736 700 530	■	■	■	■	■	■	■	■	■	■	■	■					
3	Trafo UBA 3.5	74595	■	■	■	■	■	■	■	■	■	■	■	■					
6	Kabelbaum 24V (62/65kW)	7 746 900 536		■															
6	Kabelbaum 24V (95/98kW)	7 746 900 537					■												
6	Kabelbaum 24V	8 718 600 335	■		■				■	■	■								
6	Kabelbaum 24V	8 718 600 336				■		■				■	■	■					
7	Kabelbaum 230V	7 746 900 538	■	■	■	■	■	■	■	■	■	■	■	■					
8	Netzkabel	7 746 900 539	■	■	■	■	■	■	■	■	■	■	■	■					
9	Gehäuse Basiscontroler BX15	7 746 900 533	■	■	■	■	■	■	■	■	■	■	■	■					
10	Schalter	7 746 900 540	■	■	■	■	■	■	■	■	■	■	■	■					
11	Hauptanschlussplatte	7 746 900 233	■	■	■	■	■	■	■	■	■	■	■	■					
12	Abdeckung Verbindungsboard	7 746 900 546	■	■	■	■	■	■	■	■	■	■	■	■					
13	Schraube Ejot PT K35 (10x)	7 746 900 595	■	■	■	■	■	■	■	■	■	■	■	■					
14	Schraube M5x16 (10x)	7 746 900 594	■	■	■	■	■	■	■	■	■	■	■	■					
15	Zündungsset für ZBR 98-2 A 21-23	7 736 701 770											■	■					
15	Zündungsset für ZBR65-2 A 21-23	7 736 701 771								■	■								
15	HCM 1318	8 718 601 992	■																
15	HCM 1207 G20/G25	8 738 901 172				■		■				■							
15	HCM 1208 G20/G25	8 738 901 173			■				■										
15	HCM 1207 3P (2r)	8 738 901 176				■		■				■	■	■					
15	HCM 1208 3P (5r)	8 738 901 177			■				■	■	■								
15	HCM 1096 G20/G25	8 738 901 225					■												
15	HCM 1097 G20/G25	8 738 901 226		■															
15	HCM 1096 3P (6r)	8 738 901 227					■												
15	HCM 1097 3P (6r)	8 738 901 228		■															
34	Anschlussklemme 3-pol Netz weiß	7 747 023 981	■	■	■	■	■	■	■	■	■	■	■	■					
35	Anschlussklemme 3-pol.PS Pumpe grau	7 747 023 985	■	■	■	■	■	■	■	■	■	■	■	■					
36	Anschlussklemme 3-pol. PH grün	7 747 023 983	■	■	■	■	■	■	■	■	■	■	■	■					
37	Anschlussklemme 3-pol. PZ Pumpe violett	7 747 023 986	■	■	■	■	■	■	■	■	■	■	■	■					
38	Anschlussklemme 2-pol toro EV Klemme	7 747 026 991	■	■	■	■	■	■	■	■	■	■	■	■					
39	Anschlussklemme 2-pol grau FW	7 747 026 992	■	■	■	■	■	■	■	■	■	■	■	■					
40	Anschlussklemme 2-pol WA maigrün	7 747 023 154	■	■	■	■	■	■	■	■	■	■	■	■					
41	Anschlussklemme 2-pol R5 blau	7 747 027 014	■	■	■	■	■	■	■	■	■	■	■	■					
42	Anschlussklemme 2-pol. orang RC	7 747 023 151	■	■	■	■	■	■	■	■	■	■	■	■					
	Sicherungseinsatz 5AF/230V (10x)	8 718 601 966	■	■	■	■	■	■	■	■	■	■	■	■					

ZBR 50-98kW

Bedienfeld
User interface
Tableau de commande
Pannello di comando

5

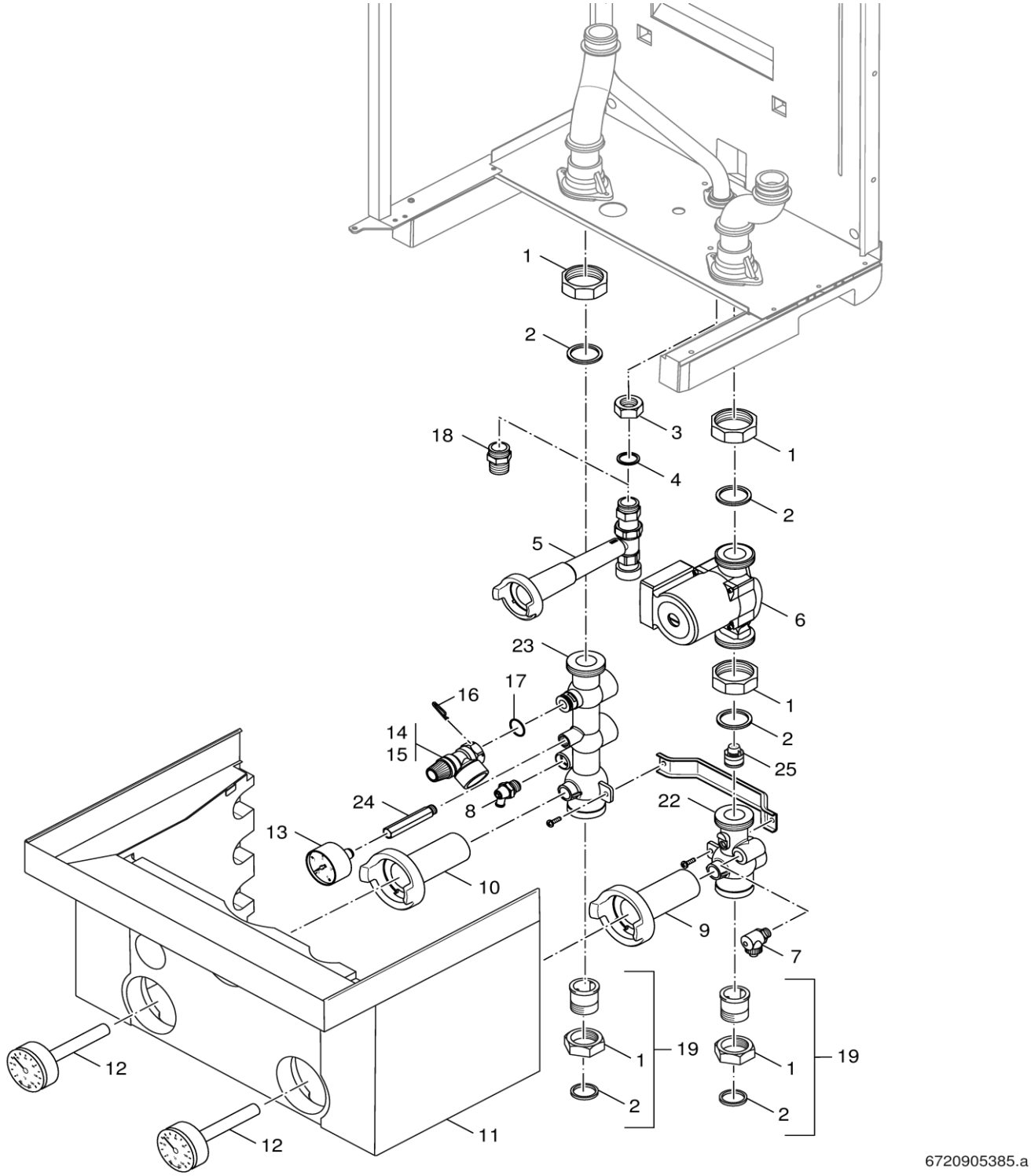

6 Anschlussgruppe
Connection kit
Kit de raccordement
Gruppo di collegamento

ZBR 50-98kW

Pos	Bezeichnung Description Dénomination Descrizioni	Bestell-Nr. Ordering no. Numéro de commande N° d'ordine	ZBR 50-2 G20 IT	ZBR 65-2 IT,FD<10/10	ZBR 65-2 IT,FD>10/10	ZBR 98-2 G20	ZBR 98-2 IT,FD<10/10	ZBR 98-2 IT,FD>10/10	ZBR65-2 G20	ZBR65-2 G20 DE	ZBR65-2 G25 DE	ZBR98-2 G20	ZBR98-2 G20 DE	ZBR98-2 G25 DE					Bemerkungen Remarks Remarques Osservazioni
1	Überwurfmutter (5x)	7099224	■	■	■	■	■	■	■	■	■	■	■	■					
2	Dichtung 44x32x3 (5x)	7 746 700 417	■	■	■	■	■	■	■	■	■	■	■	■					
3	Überwurfmutter	7099416	■	■	■	■	■	■	■	■	■	■	■	■					
4	Dichtung 28,8x23,4x2 (10x)	7101482	■	■	■	■	■	■	■	■	■	■	■	■					
5	Gasanschlusshahn	7101512	■	■	■	■	■	■	■	■	■	■	■	■					
6	Pumpe 25-80 130	7 736 700 067	■	■	■	■	■	■	■	■	■	■	■	■					
7	Füll- und Entleerungshahn	7101516	■	■	■	■	■	■	■	■	■	■	■	■					
8	Entleerhahn	7098666	■	■	■	■	■	■	■	■	■	■	■	■					
9	Griff blau für Kugelhahn	5594684	■	■	■	■	■	■	■	■	■	■	■	■					
10	Griff rot für Kugelhahn	5594682	■	■	■	■	■	■	■	■	■	■	■	■					
11	Verkleidung	7101514	■	■	■	■	■	■	■	■	■	■	■	■					
12	Thermometer D63 TI100xD9-120Grad C	5594710	■	■	■	■	■	■	■	■	■	■	■	■					
13	Manometer D50xG1/4"	7101506	■	■	■	■	■	■	■	■	■	■	■	■					
14	Sicherheitsventil 3 bar	7099949	■	■	■	■	■	■	■	■	■	■	■	■					
15	Sicherheitsventil 4bar	7095595	■	■	■	■	■	■	■	■	■	■	■	■					
16	Haltefeder (5x)	7099402	■	■	■	■	■	■	■	■	■	■	■	■					
17	O-Ring 18.72x2.62 (10x)	8 718 601 961	■	■	■	■	■	■	■	■	■	■	■	■					
18	Gas-Anschlussnippel 1"	7 746 900 154	■	■	■		■	■											
19	Anschlussstück G1½"- R1¼"	7 746 900 555	■	■	■	■	■	■	■	■	■	■	■	■					
22	Anschlussstück Rücklauf	74549	■	■	■	■	■	■	■	■	■	■	■	■					
23	Anschlussstück Vorlauf	74547	■	■	■	■	■	■	■	■	■	■	■	■					
24	Verlängerungsstück	73081	■	■	■	■	■	■	■	■	■	■	■	■					
25	Rückschlagklappe	7 746 900 606	■	■	■	■	■	■	■	■	■	■	■	■					

ZBR 50-98kW

Anschlussgruppe
Connection kit
Kit de raccordement
Gruppo di collegamento

6

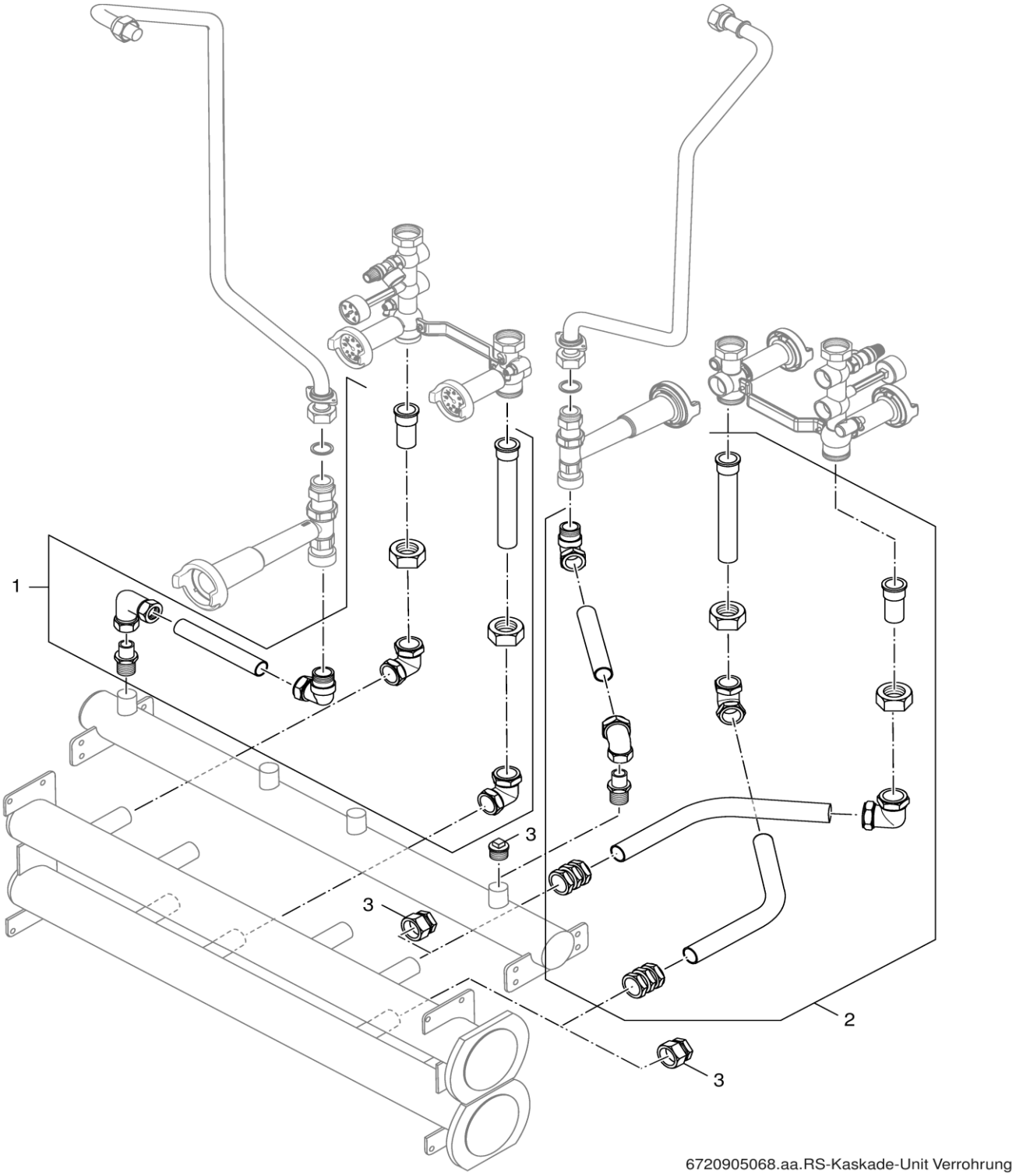

6720905068.aa.RS-Kaskade-Unit Verrohrung

7 A

Kaskade I
Cascade I
Cascade I
Cascada I

ZBR 50-98kW

Pos	Bezeichnung Description Dénomination Descrizioni	Bestell-Nr. Ordering no. Numéro de commande N° d'ordine	ZBR 50-2 G20 IT	ZBR 65-2 IT,FD<10/10	ZBR 65-2 IT,FD>10/10	ZBR 98-2 G20	ZBR 98-2 IT,FD<10/10	ZBR 98-2 IT,FD>10/10	ZBR65-2 G20	ZBR65-2 G20 DE	ZBR65-2 G25 DE	ZBR98-2 G20	ZBR98-2 G20 DE	ZBR98-2 G25 DE					Bemerkungen Remarks Remarques Osservazioni
1	Anschlusszubehör Set	29262	■	■	■	■	■	■	■	■	■	■	■	■					
2	Kasakade Anschluss Set TR	29263	■	■	■	■	■	■	■	■	■	■	■	■					
3	Blindstopfenset Kaskadenunits	7 746 901 544	■	■	■	■	■	■	■	■	■	■	■	■					

ZBR 50-98kW

Kaskade I
Cascade I
Cascade I
Cascada I

7A

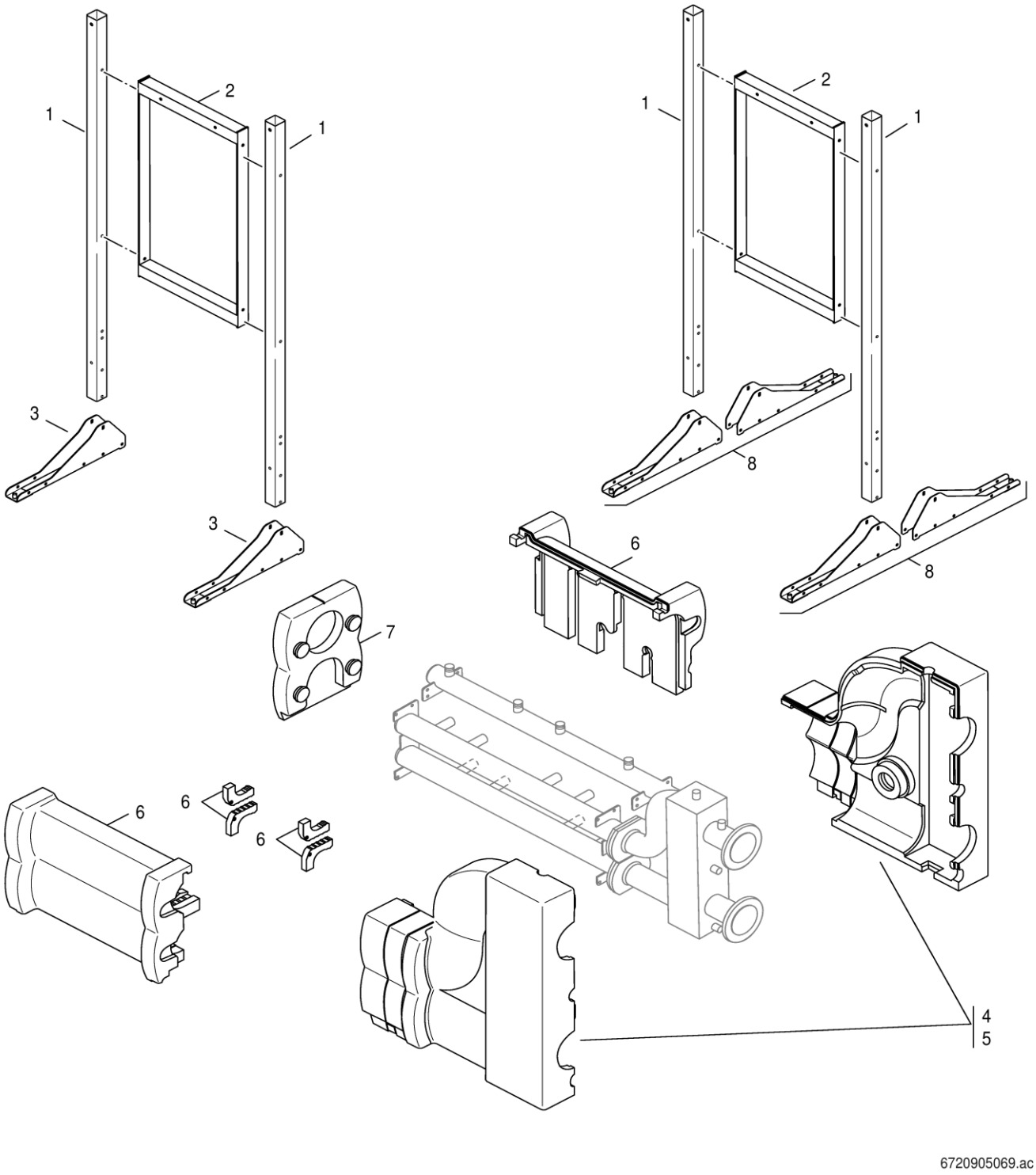

7 **B** Kaskade Cascade Cascade Cascata	**ZBR 50-98kW**

Pos	Bezeichnung Description Dénomination Descrizioni	Bestell-Nr. Ordering no. Numéro de commande N° d'ordine	ZBR 50-2 G20 IT	ZBR 65-2 IT,FD<10/10	ZBR 65-2 IT,FD>10/10	ZBR 98-2 G20	ZBR 98-2 IT,FD<10/10	ZBR 98-2 IT,FD>10/10	ZBR65-2 G20	ZBR65-2 G20 DE	ZBR65-2 G25 DE	ZBR98-2 G20	ZBR98-2 G20 DE	ZBR98-2 G25 DE					Bemerkungen Remarks Remarques Osservazioni
1	Montagegestell vertikal	8 737 907 215	■	■	■	■	■	■	■	■	■	■	■	■					
2	Geräteträger-Rahmen TL2 Kaskade	29847	■	■	■	■	■	■	■	■	■	■	■	■					
3	Fuß Montagegestell TL	8 737 907 216	■	■	■	■	■	■	■	■	■	■	■	■					
4	Wärmeschutz Hydraulische Weiche 2,5"	8 737 907 241	■	■	■	■	■	■	■	■	■	■	■	■					
5	Isolierung Hydraulische Weiche	8 737 907 170	■	■	■	■	■	■	■	■	■	■	■	■					
6	Isolierung Kaskadeeinheit	8 737 907 134	■	■	■	■	■	■	■	■	■	■	■	■					
7	Isolierung Endkappe Sammelleitung	8 737 907 338	■	■	■	■	■	■	■	■	■	■	■	■					
8	Fuß Montagegestell TR - Set	8 737 907 253	■	■	■	■	■	■	■	■	■	■	■	■					

ZBR 50-98kW

Kaskade
Cascade
Cascade
Cascata

7B

Übersetzungsliste List of translations		Liste des traductions Traduzione delle descrizioni	
Pos	Description	Denomination	Descrizione
1	**Element of construction**	**Groupe de construction**	**Gruppo di construzione**
1	Flue-gas adapter 100/150	Adaptateur chaudière 100/150	Raccordo caldaia 100/150
2	Adapter 100-150	Raccord 100-150	Adattore 100-150
3	Shaped seal DN150	Joint à lèvres DN150	Guarn. anello + spig. tenuta DN150
4	Shaped seal DN100	Joint à lèvres DN100	Guarn. anello + spig. tenuta DN100
5	Lip seal DN 80	Joint à lèvre DN 80	Guarnizione a labbro DN 80
6	Drainplug (2x)	Bouchon (2x)	Tappo di chiusura (2x)
7	Adapter airinlet	Adapt. entrée d'air	Adattatore dell'aspirazione dell'aria
8	Screw DIN7976-C-St 4,2x8,5 (10x)	Vis de tôle DIN7976-C-St 4,2x8,5 (10x)	Vite autofil. DIN7976-C-St 4,2x8,5 (10x)
10	Wallmounting bracket	Support mural	Supporto a parete
14	Transport slide (L+R)	Pieds de transport (G+D)	Piedini trasporto (L+R)
15	Door	Panneau avant	Porta
16	Seal Door	Joint	Guarnizione
18	Casing strap	Barre décorative p. porte (Junkers)	Listello decorativo porta (Junkers)
19	Trademark Junkers	Marquage Junkers	Targhetta Junkers
20	Cable bush (5x)	Passe cable (5x)	Passaggio cavi (5x)
21	Screw M5 (2x)	Vis M5 (2x)	Vite M5 (2x)
	Cap modulation connection	Capuchon de raccordement	Tappo di collegamento
2	**Element of construction**	**Groupe de construction**	**Gruppo di construzione**
1	Flue-gas pipe	Tuyau des fumées	Tubo fumi
2	Lip seal DN 80	Joint à lèvre DN 80	Guarnizione a labbro DN 80
3	Centering ring	Torique capacité de réserve	Ring collettore condensa
6	Holder condensate collector	Support pour collecteur des fumées	Supporto per collettore fumi
7	Condensate collector	Capacité de réserve	Collettore condensa
8	Seal flue gas collector	Joint syphon	Guarnizione collettore condensa
9	Fastener (2x)	Clips bruleur (2x)	Fermo di sicurezza (2x)
10	Lip seal (5x)	Joint tube syphon (5x)	Anello di tenuta del tubo per cond. (5x)
11	Drain pipe	Siphon evacuation condensat	Tubo di deflusso della condensa sifone
12	Sealing bush (set)	Passe cable	Passaggio tubi/set passaggio tubi
14	Siphon	Siphon	Sifone
15	Drain pipe	Evacuation des condensats	Deflusso della condensa
16	Sealing 42.2x32x6 mm	JOINT 42,2x32x 6 mm	Guarnizione 42,2x32x6 mm
16	Seal (5x)	Joint (5x)	Guarnizione (5x)
17	Condensate drain pipe	Tuyau evacuation condensat	Tubo scarico della cond.19x24x627mm lg
3A	**Element of construction**	**Groupe de construction**	**Gruppo di construzione**
1	Gas pipe	Tube gaz	Tubo gas
2	Sealing 28,8 x 23,4 x 2mm (10x)	Joint 28,8x23,4x2 (10x)	Guarnizione 28,8x23,4x2 (10x)
3	Sealing (5x)	Joint (5x)	Guarnizione (5x)
4	Screw M5x16 (5x)	Vis M5x16 (5x)	Vite M5x16 (5x)
8	Gasvalve E/LL (50-70kW)	Bloc gaz E/LL (50-70kW)	Gruppo gas E/LL (50-70kW)
9	O-ring (5x)	Joint bloc gaz venturi (5x)	Guarnizione (5x)
10	Screw M5x12 (10x)	Vis M5x12 (10x)	Vite M5x12 (10x)
11	Gasket (5x)	Joint liege (5x)	Guarnizione in sughero (5x)
14	Seal 50mm (5x)	Joint tuyau d'asp.d'air 50mm (5x)	Guarnizione 50mm (5x)
15	Venturi 2LL	Venturi 2LL	Venturi 2LL
15	Venturi E 65KW	Venturi E (50-70kW)	Venturi E (50-70kW)
16	Fan (50-70kW)	Ventilateur (50-70kW) GB202 62kW	Ventilatore (50-70kW)
17	Gasket	Joint ventil	Guarnizione ventilatore
18	Burner housing	Corps du brûleur	Involucro del bruciatore
20	Seal burner	Joint brul	Guarnizione bruciatore
21	Burner (50-100 kW)	Brul gaz (50-100 kW)	Bruciatore (50-100 kW)
22	Suction pipe	Tuyau des fumées	Tubo fumi
25	Gasket (5x)	Joint plat 23.8 x 16.4 (5x)	Guarnizione (5x)
	Conversion set 3P 50-70kW	KIT CON GAZ WBC 65H R N (50-70 kW)	Kit Trasformazione gas GPL 50-65 kW
3B	**Element of construction**	**Groupe de construction**	**Gruppo di construzione**
1	Gaspipe	Conduite de gaz	Tubazione del gas
2	Sealing 28,8 x 23,4 x 2mm (10x)	Joint 28,8x23,4x2 (10x)	Guarnizione 28,8x23,4x2 (10x)

Übersetzungsliste List of translations		Liste des traductions Traduzione delle descrizioni	
Pos	Description	Denomination	Descrizione

3	Sealing (5x)	Joint (5x)	Guarnizione (5x)
4	Screw M5x16 (5x)	Vis M5x16 (5x)	Vite M5x16 (5x)
5	Flange gasvalve	BRIDE BLOC GAZ	Flangia valvola del gas
6	Screw M5x12 (10x)	Vis M5x12 (10x)	Vite M5x12 (10x)
7	Sealing 33x24x3.5 (10x)	Joint 33x24x3,5 (10x)	Guarnizione 33x24x3,5 (10x)
8	Gas valve E/LL (80-100kW)	Bloc gaz E/LL (80-100kW)	Valvola del gas E/LL (80-100kW)
9	O-ring 23,47x2,62 (2x)	Joint torrique 23,37x2,62 (2x)	O-ring 23,47x2,62 (2x)
10	Screw M6x16 Torx (10x)	Vis M6x16 Torx (10x)	Vite M6x16 Torx (10x)
11	O-ring 70x3 (2x)	Joint torique 70x3 (2x)	O-ring 70x3 (2x)
12	Orifice 2LL 2Ei - Conv. Set (80-100 kW)	2EI - KIT CONV. (80-100 KW)	Ugello 2LL 2Ei - Conv. Set (80-100 kW)
12	Orifice 8.4E (80-100KW)	injecteur 8.4 E (80-100 kW)	ugello del gas 8.4 E (80-100 kW)
14	Sealing D60	Joint pour evacuation d60	Guarnizione D60
15	Venturi E/LL 98KW	Venturi E/LL (80-100 kW)	Venturi E/LL (80-100 kW)
16	Fan (85-100kW)	Ventilateur (85-100kw)	Ventilatore (85-100kW)
17	Gasket	Joint ventil	Guarnizione ventilatore
18	Burner housing	Corps du brûleur	Involucro del bruciatore
20	Seal burner	Joint brul	Guarnizione bruciatore
21	Burner (50-100 kW)	Brul gaz (50-100 kW)	Bruciatore (50-100 kW)
22	Suction pipe	Tuyau d'aspiration du ventilateur	Tubo di aspirazione del ventilatore
	Gas valve 3P (80-100kW)	Bloc gaz 3P (80-100kW)	Valvola del gas 3P (80-100kW)
	Nozzle 4.70 3P (80-100 kW)	Injecteur 4.70 3P (80-100 kW)	Ugello 4.70 3P (80-100 kW)
4	**Element of construction**	**Groupe de construction**	**Gruppo di construzione**
1	Automatic air vent valve >= 50 kW	Purgeur automatique >= 50 kW	Disaeratore automatico >= 50 kW
2	Clip	Clip de maintien 220,054a	Clip di fissaggio (220.054A)
3	Bracket kit	Support (G+D)	Supporto (L+R)
6	Ign-kit ZBR98-2,A21-23,7746901224/..26	Ign-kit ZBR98-2,A21-23,7746901224/..26	Ign-kit ZBR98-2,A21-23,7746901224/..26
6	Ign-kit ZBR65-2,A21-23,7746901223/..25	Ign-kit ZBR65-2,A21-23,7746901223/..25	Ign-kit ZBR65-2,A21-23,7746901223/..25
6	Ignition device 50-100 kW	Unité d'allumage 50-100kW	Unità di accensione 50-100kW
11	Heat exchanger 50-100kW	Echangeur 50-100kW	Scambiatore di calore 50-100kW
18	Safety sensor	Sonde ntc complete (611248a)	Sonda NTC compl. (611 248A)
19	Clip	Clip de maintien	Clip di fissaggio
20	O-ring 9,19x2,62 (10x)	Joint torique 9,19x2,62 (10x)	O-ring 9,19x2,62 (10x)
21	Disc. pressure sensor 4bar	Capteur pression clipse 4bar	Manometro TYPE 505.99023 4bar
22	O-ring 9.92x2.62 (10x)	Joint torique 9,92x2,62 (10x)	O-ring 9,92x2,62 (10x)
23	Supply/return-pipe	Tuyau depart retour	Tubo di mandata e ritorno
24	O-ring 36.09x3.53 (10x)	Joint torique 36,09x3,53 (10x)	O-ring 36,09x3,53 (10x)
25	Clip	Bride (220.040A) V2	Clip di fissaggio (220.040A) V2
27	Connection Nipple CH	Raccord depart/retour	Raccordo di collegamento
28	Sealing 54x7 (X2)	Joints racc dep (X2)	Guarnizione (X2)
	Decoration Trim	Baguette décorative Bosch	Listello Decorativo
	Gasket Set F	Jeu de Joint F	Set di Guarnizioni F
5	**Element of construction**	**Groupe de construction**	**Gruppo di construzione**
1	BX15 Control Chassis V2	Contrôleur de base BX15 V2	Disp. controllo base BX15 V2
2	UBA 3.5	UBA 3.5 V5.9D Boost V1.6	UBA 3.5 V5.9D Boost V1.6
3	Trafo UBA 3.5	Transformateur uba 3.5	Trasformatore UBA 3.5
6	Cable Harness 24V	Faisceau de câbles 24V (62/65kW)	Basetta cablaggio 24V (62/65kW)
7	Cable Harness 230V	Faisceau de câbles 230V	Basetta cablaggio cavi 230V
8	Main Cable	Cordon secteur BC10	Cavo di rete BC10
9	BC-15 Cover	Boît. contr. de base BC15 (Junkers)	Allogg. disp. contr. base BC15 (Junkers)
10	Powerswitch	Interrupteur	Interruttore
11	Connection plate electric	PLAQUE DE RACCORDEMENT PRINCIPAL GB202	Pistra di collegamento principale
12	Connection board cover	Couvercle Panneau de raccordement	Copertura tavola collegamento
13	Screw 6.1x14 (10x)	Vis Ejot PT K35 (10x)	Vite Ejot PT K35 (10x)
14	Screw M5X16 (10x)	Vis M5 M5x16 (10x)	Vite M5x16 (10x)
15	Ign-kit ZBR98-2,A21-23,7746901224/..26	Ign-kit ZBR98-2,A21-23,7746901224/..26	Ign-kit ZBR98-2,A21-23,7746901224/..26
15	Ign-kit ZBR65-2,A21-23,7746901223/..25	Ign-kit ZBR65-2,A21-23,7746901223/..25	Ign-kit ZBR65-2,A21-23,7746901223/..25
15	HCM 1318	HCM 1318	HCM 1318

Übersetzungsliste
List of translations

Liste des traductions
Traduzione delle descrizioni

Pos	Description	Denomination	Descrizione
15	HCM 1207 G20/G25	HCM 1207 G20/G25	HCM 1207 G20/G25
15	HCM 1208 G20/G25	HCM 1208 G20/G25	HCM 1208 G20/G25
15	HCM 1207 3P (2r)	HCM 1207 3P (2r)	HCM 1207 3P (2r)
15	HCM 1208 3P (5r)	HCM 1208 3P (5r)	HCM 1208 3P (5r)

15	HCM 1096 G20/G25	HCM 1096 G20/G25	HCM 1096 G20/G25
15	HCM 1097 G20/G25	HCM 1097 G20/G25	HCM 1097 G20/G25
15	HCM 1096 3P (6r)	HCM 1096 3P (6r)	HCM 1096 3P (6r)
15	HCM 1097 3P (6r)	HCM 1097 3P (6r)	HCM 1097 3P (6r)
34	Connector 3-pole white	Borne de connexion 3- pôles blanc	Morsetto di collegamento 3-bipol. bianco
35	Connector 3-pole PS grey	Borne de connexion 3- pôles ps gris	Morsetto di collegamento 3-pol.PS grigio
36	Connector 3-pole PH green	Borne de connexion 3- pôles PH vert	Morsetto di collegamento 3-pol. PH verde
37	Connector 3-pole PZ violett	Connecteur 3 poles violet	Morsetto di collegamento -pol.PZ violett
38	Connect. term. 2-polig red	Fiche rouge 2 poles	Morsetto di collegamento2-bipolare rosso
39	Connector 2-pole grey FW	Borne de connexion 2- pôles gris FW	Morsetto di collegame.2-bipol. grigio FW
40	Connecting terminal 2-polig WA maygreen	Fiche verte 2 poles wa	Morsetto di collegamento2-bipol WA verde
41	Connector 2- pin blue	Borne de connexion 2- pol r5 bl	Morsetto di collegamento 2- bipolare blu
42	Connector 2- pin orange RC	Borne de connexion 2- pôles orange RC	Morsetto di collegamento2- bip.arancione
	Fuse 5AF/230V (10x)	Fusibile 5AF/230V (10x)	Fusibile 5AF/230V (10x)
6	**Element of construction**	**Groupe de construction**	**Gruppo di construzione**
1	Union nut 1 1/2” (5x)	Ecrou pour echangeur - (5x)	Dado per scambiatore di calore (5x)
2	Sealing 44x32x3 (5x)	Joint 44x32x3 (5x)	Guarnizione 44x32x3 (5x)
3	Nut	Ecrou raccord	Dado di raccordo
4	Sealing 28,8 x 23,4 x 2mm (10x)	Joint 28,8x23,4x2 (10x)	Guarnizione 28,8x23,4x2 (10x)
5	Gas trottle	ROBINET RACCORD GAZ	Rub. colleg. gas per cascata
6	Pump 25-80 130	Circulateur 25-80 130	Pompa 25-80 130
7	Fill and drain cock	VANNE REMPLISSAGE ET VIDANGE	Rubinetti di carico e scarico
8	Drain cock	SOUPAPE PURGE GB162	Valvola di sfiato
9	Handle blue for Ball valve	Poignee bleue HS/HSM	Rubin. sfera mand.(ghiera blu)con term.
10	Handle red for Ball valve	Poignee rouge HS/HSM	Rub. sfera mand.(ghiera rossa)con term.
11	Casing connection group	Habillage GB162	Isolamento parte inferiore caldaia
12	Thermometer D63 TI100xD9-120ºC C	Thermometre d63 / HSM 120°c	Termometro D63 TI100xD9-120grad C
13	Manometer	MANOMETRE D50*G1/4" CASCADE GB162	Manometro D50xG1/4" x cascata
14	Pressure relief valve 3 bar	Groupe de securite 3,0 bar GB162	Valvola di sicurezza 3,0 bar inser.
15	Safety valve 4bar	Soupape de securite 4 bars pour GB162	Valvola di sicurezza 4 bar (721.252A)
16	Clip (5x)	Epingle avec ressort (5x)	Molla ad innesto (5x)
17	O-ring 18.72x2.62 (10x)	Joint torique 18,72x2,62 (10x)	Anello di tenuta 18,72x2,62 (10x)
18	Gas coupling 1".	Mammelon 1"	Raccordo gas 1" maschio maschio
19	Fitting G1 1/2 - R1 1/4	Raccord G1½"- R1¼"	Giunto di collegamento G1½"- R1¼"
22	Connection return single	Raccord Retour	Raccordo ritorno
23	Connection supply Single	RACCORD DEPART GB162	Raccordo mandata
24	Pressure gauge adapter	Tube Raccordement 107Ø 60MM	Connection pressure gauge 107
25	Recoil valve	Clapet anti-retour	Valvola di ritegno a clapet
7A	**Element of construction**	**Groupe de construction**	**Gruppo di construzione**
1	Cascade-conn part-set gas/water front	Set de raccordement TL2 -disposition	Set colleg. cascata gas/acqua front.
2	Cascade-conn part-set gas/water rear	Set de raccordement TR disposition	Tubazione di collegamento caldaia TR
3	Blind stop set cascade units	pièce borgne cascade	Set tappi collettori cascata GB162
7B	**Element of construction**	**Groupe de construction**	**Gruppo di construzione**
1	Support Vertical	Support Vertical	Supporto verticale TL e TR
2	GB162 Center Frame for Boiler Stand	Cadre de support d'appareil TL2 Cascade	Supporto centrale caldaia telaio TL/TR
3	Foot TL set	Cadre de montage sur pied TRl - set	Piedino regolabile TL set
4	Isolation 2,5" Low Loss Header	Wärmeschutz Hydraulische Weiche 2,5"	Isolamento compensatore 2,5"
5	Isolation 3 & 4" Low Loss Header	Isolant thermique Switch	Isolamento compensatore 3" e 4"
6	Isolation Coll. Pipes	Tube collect. isolant thermique	Isolamento termico collettore idraulico
7	Isolation End Plate	Plaque d'extrémité d'isolation	Isolamento terminale collettore
8	Foot TR Set	Cadre de montage sur pied TR - set	Piedino regolabile TR set

Gerätetypen
Types of appliances

Types de chaudieres
Tipo apparecchi

Gerät Appliance Chaudière Apparecchio	Bestell-Nr. Ordering no. Numéro de commande N° d'ordine	Land Country Pays Paese	S-Nr. S-Nr. S-Nr. S-Nr.	Bemerkungen Remarks Remarques Osservazioni
ZBR 65-2 A 21	7 746 901 225	Deutschland		

ZBR 98-2 A 21	7 746 901 226	Deutschland		
ZBR 65-2 A 23	7 746 901 223	Deutschland,Österreich		
ZBR 98-2 A 23	7 746 901 224	Deutschland,Österreich		
ZBR 65-2 A 23	7 746 901 248	Estland,Lettland		
ZBR 98-2 A 23	7 746 901 249	Estland,Lettland		
ZBR 50-2 A 23	7 746 901 256	Italien		
ZBR 65-2 A 23	7 746 901 221	Italien		
ZBR 98-2 A 23	7 746 901 222	Italien		
ZBR65-2	7 746 900 856	Italien		
ZBR98-2	7 746 900 857	Italien		
ZBR 65-2 A 23	7 746 901 250	Litauen,Weißrussland		
ZBR 98-2 A 23	7 746 901 251	Litauen,Weißrussland		
ZBR 65-2 A 23	7 746 901 246	Polen		
ZBR 98-2 A 23	7 746 901 247	Polen		
ZBR 65-2 A 23	7 746 901 252	Slowenien		
ZBR 98-2 A 23	7 746 901 253	Slowenien		
ZBR 65-2 A 23	7 746 901 254	Tschechien		
ZBR 98-2 A 23	7 746 901 255	Tschechien		

Bosch Thermotechnik GmbH
Junkersstr. 20-24
D-73249 Wernau / Germany