6721823209
(2026/09) XY

U072-28-35K

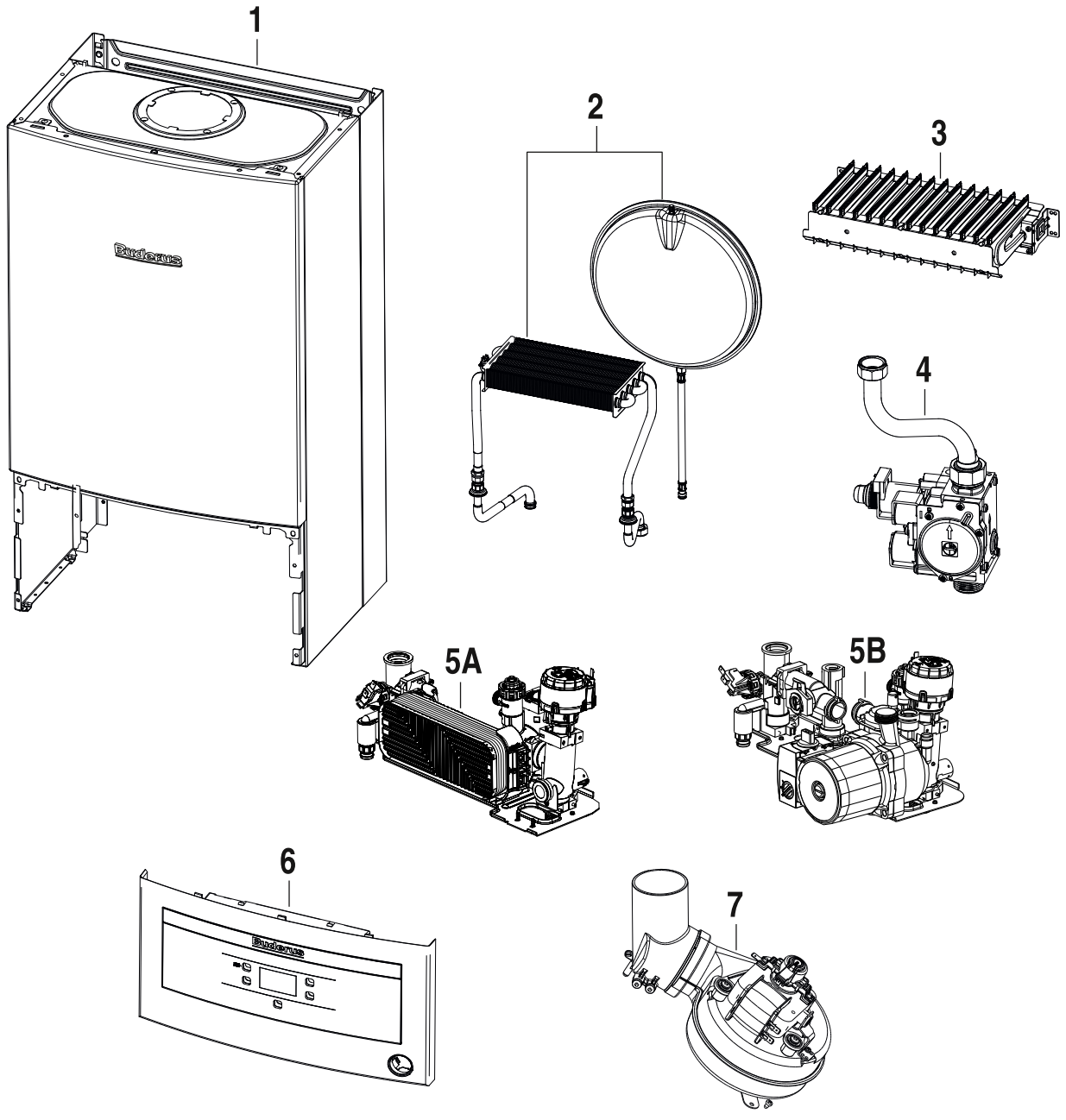

Buderus

[de] Wichtige Hinweise zur Installation/Montage
Die Installation/Montage muss durch eine für die Arbeiten zugelassene Fachkraft unter Beachtung der geltenden Vorschriften erfolgen.

[en] Important notes on installation/assembly
The installation/assembly must be carried out by a qualified contractor, following these instructions and in compliance with the applicable regulations.

[fr] Instructions importantes pour l'installation/le montage
L'installation/le montage doit être effectué(e) par un spécialiste qualifié pour les opérations concernées et dans le respect de la présente notice et des prescriptions applicables.

[bg] Важни указания във връзка с инсталацията/монтажа
Инсталацията/монтажът трябва да се извършва от лицензиран за работите специалист в съответствие с настоящото ръководство и с приложимите разпоредби.

[cs] Důležité pokyny k instalaci/montáži
Instalaci/montáž musí při dodržení pokynů uvedených v tomto návodu a platných předpisů provést odborný pracovník s příslušným oprávněním pro tyto práce.

[da] Vigtige anvisninger til installationen/monteringen
IInstallationen/monteringen skal foretages af en godkendt installatør under overholdelse af denne vejledning og de gældende forskrifter.

[el] Σημαντικές υποδείξεις για την εγκατάσταση/συναρμολόγηση
Η εγκατάσταση/τοποθέτηση πρέπει να ανατίθεται σε εκπαιδευμένο για τις συγκεκριμένες εργασίες τεχνικό προσωπικό με τήρηση αυτών των οδηγιών καθώς και των σχετικών προδιαγραφών.

[es] Indicaciones importantes para instalación/montaje
La instalación/el montaje debe realizarla personal especializado que esté autorizado para realizar estos trabajos y que tenga en cuenta estas instrucciones y la normativa vigente.

[et] Olulised juhised paigaldamiseks/montaažiks
Paigaldamist/montaaži tohib läbi viia vaid selleks volitusi omav spetsialist, arvestades kehtivaid nõudeid.

[nl-BE] Belangrijke aanwijzingen betreffende de installatie/montage
De installatie/montage moet worden uitgevoerd door een voor de werkzaamheden geautoriseerde installateur rekening houdend met deze handleiding en de geldende voorschriften.

[fi] Tärkeitä asennus- ja kokoonpano-ohjeita
Näihin töihin hyväksytyn ammattiasentajan pitää suorittaa asennus- ja kokoonpanotyöt voimassa olevien määräysten mukaisesti.

(hr) Važne upute za Instalaciju/Montažu
Instalacija/montaža mora biti izvedena od strane kvalificiranog stručnog osoblja, poštujući ove Upute i u skladu sa važećim propisima.

[hu] Fontos tudnivalók az installáláshoz/szereléshez
A telepítést/szerelést egy, a munkálatokra felhatalmazott szakembernek kell végeznie, jelen utasítás és az érvényes előírások figyelembevétele mellett.

[it] Avvertenze importanti per l'installazione/il montaggio
L'installazione/il montaggio deve aver luogo ad opera di una ditta specializzata ed autorizzata in osservanza di queste istruzioni e delle direttive vigenti.

[ka] მნიშვნელოვანი მითითებები ინსტალაციისთვის/მონტაჟისათვის
ინსტალაცია/მონტაჟი უნდა განხორციელდეს სამუშაოებისთვის დაშვებული კვალიფიციური პერსონალის მიერ, მოქმედი განაწესის დაცვით.

[lt] Svarbios instaliavimo ir (arba) montavimo nuorodos
Instaliavimo/montavimo darbus, laikydamiesi šios instrukcijos reikalavimų ir galiojančių taisyklių, privalo atlikti šiems darbams įgalioti specialistai.

[sq] Shënime të rëndësishme për instalimin/montimin
Instalimi/montimi duhet të bëhet nga një kontraktues i kualifikuar, duke ndjekur këto udhëzime dhe në përputhje me rregulloret në fuqi.

[lv] Svarīgi norādījumi par iekārtas uzstādīšanu / montāžu
Uzstādīšanu/montāžu jāveic atbilstošajiem darbiem sertificētam speciālistam, ievērojot šo instrukciju un spēkā esošos noteikumus.

[nl] Belangrijke aanwijzingen betreffende de installatie/montage
De installatie/montage moet door een erkend installateur volgens de geldende voorschriften worden uitgevoerd.

[no] Viktig informasjon om installasjon/montering
Installasjonen/monteringen skal gjennomføres av autoriserte installatører, og installasjonsanvisningen samt gjeldende forskrifter skal følges.

[pl] Ważne wskazówki dotyczące instalacji/montażu
Instalację/montaż powinien wykonać specjalista uprawniony do tego typu prac z uwzględnieniem informacji podanych w niniejszej instrukcji oraz aktualnie obowiązujących przepisów.

[pt] Indicações importantes relativas à instalação/montagem
A instalação/montagem deve ser efectuada por um técnico autorizado para os trabalhos, respeitando este manual e as prescrições válidas.

[ro] Indicaţii importante privind instalarea/montajul
Instalarea/montajul trebuie realizate de către un specialist autorizat pentru lucrările respective, respectându-se prezentele instrucţiuni şi prescripţiile valabile.

[ru] Важные указания по подключению/монтажу
IПодключение/монтаж должны выполнять только специалисты, имеющие допуск к выполнению таких работ, при соблюдении требований этой инструкции и действующих норм и правил.

[sk] Dôležité pokyny týkajúce sa inštalácie/montáže
Inštaláciu/montáž musí vykonať odborný personál, ktorý má oprávnenie pre výkon týchto prác, pričom musí dodržiavať pokyny uvedené v tomto návode a platné predpisy.

[sl] Pomembni napotki za namestitev/montažo
Inštalacijo/montažo lahko izvede samo pooblaščen strokovnjak ob upoštevanju teh navodil in veljavnih predpisov.

[sr] Važna uputstva za ugradnju i montažu
Ovu instalaciju/montažu moraju da obave stručna lica koja su ovlašćena za obavljanje takvih radova u skladu sa ovim uputstvom i važećim propisima.

[sv] Viktiga anvisningar för installation/montering
Installationen/monteringen måste utföras av en behörig och tekniskt utbildad person enligt denna anvisning samt gällande föreskrifter.

[tr] Kurulum/Montaj ile ilgili önemli uyarılar
Kurulum/montaj, bu çalışmaları yapmasına müsaade edilen uzman kişiler tarafından işbu kılavuz ve geçerli yönetmelikler dikkate alınarak yapılmalıdır.

[uk] Важливі вказівки щодо установки/монтажу
Встановлення/монтаж повинні виконувати фахівці, що допущені до виконання таких робіт, із дотриманням цієї інструкції та діючих приписів.

[zh] 安装方面的重要提示
安装和组装工作必须由经过许可的专业人员进行,
同时必须遵守本说明 书和现行法规的相关要求

[ar] ملاحظات هامة للتركيب/التجميع
يجب أن يتم التركيب/التجميع من قبل متخصص مصرح له بالعمل، مع مراعاة اللوائح السارية.

[fa] تذکرات مهم درباره نصب/مونتاژ
نصب/مونتاژ باید توسط فردی حرفه ای که مجاز به انجام این کار است، و همچنین با توجه کامل به مقررات مربوطه انجام شود.

[az] Quraşdırılma
Quraşdırılma işinin yerinə yetirilməsi səlahiyyətli bir mütəxəssis tərəfindən və müvafiq qaydalara uyğun olaraq aparılmalıdır.

Spare parts list

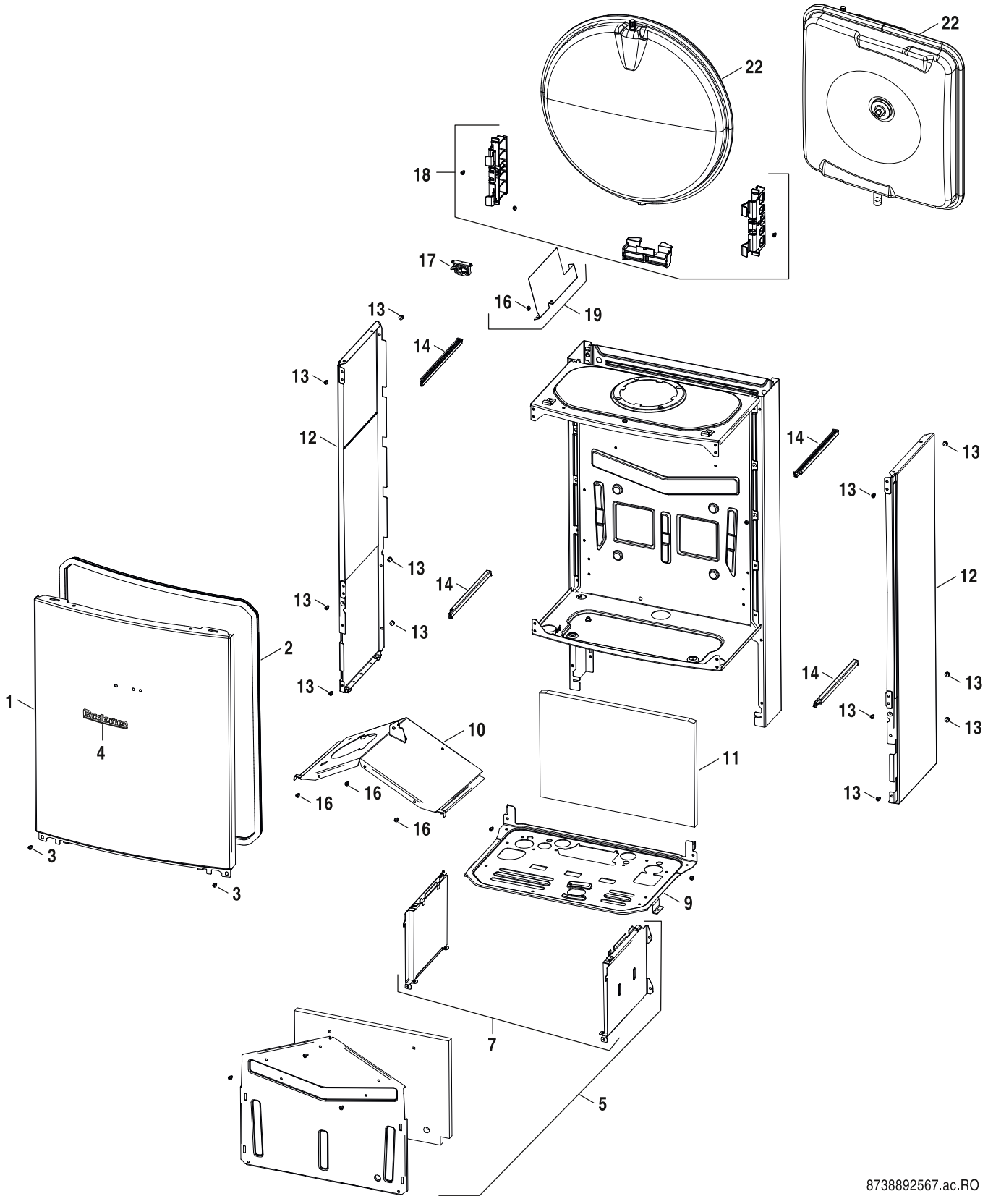

Sheet metal

U072-28-35K

1

Pos	Description	Ordering no.	7-736-900-674	7-736-900-675	7-736-902-015	7-736-902-016												Remarks
1	Front shell	8 718 644 630 0			■	■												
1	Front shell	8 718 647 741 0	■	■														
2	Seal (Front panel)	8 718 643 439 0			■	■												
2	Seal	8 718 645 061 0	■	■														
3	Screw 4,8x16 (10x)	8 718 651 283 0	■	■	■	■												
5	Combustion chamber bracket 28KW	8 718 644 652 0			■	■												
5	Combustion chamber bracket 35KW	8 718 645 054 0	■	■														
7	Combustion chamber bracket 28KW	8 718 645 007 0	■	■	■	■												
9	Plate	8 718 643 746 0	■	■														
9	Casing bottom	8 737 602 959			■	■												
10	Flue hood 35KW	8 718 643 212 0	■	■														
10	Flue hood 28KW	8 718 644 650 0			■	■												
11	Insulation 28 kW	8 718 643 434 0			■	■												
11	Insulation 35 kW	8 718 643 571 0	■	■														
12	Side panel	8 718 644 641 0	■	■	■	■												
13	Screw 4,2x9,5 (10x)	2 910 612 424 0	■	■	■	■												
14	Sealing	8 718 643 437 0	■	■	■	■												
16	Screw M4x6 (10x)	8 719 905 146 0	■	■	■	■												
17	Bracket APS	8 718 641 789 0	■	■	■	■												
18	Support (Expansion vessel) (2x)	8 718 643 747 0	■	■														
18	Support (Expansion vessel)	8 718 644 431 0			■	■												
19	Air baffle kit 35KW	8 718 647 422 0	■	■														
19	Bracket Air baffle	8 737 604 234			■	■												
22	Expansion vessel 6l	8 718 642 552 0			■	■												
22	Expansion vessel 10l	8 718 647 658 0	■	■														

U072-28-35K

Sheet metal

1

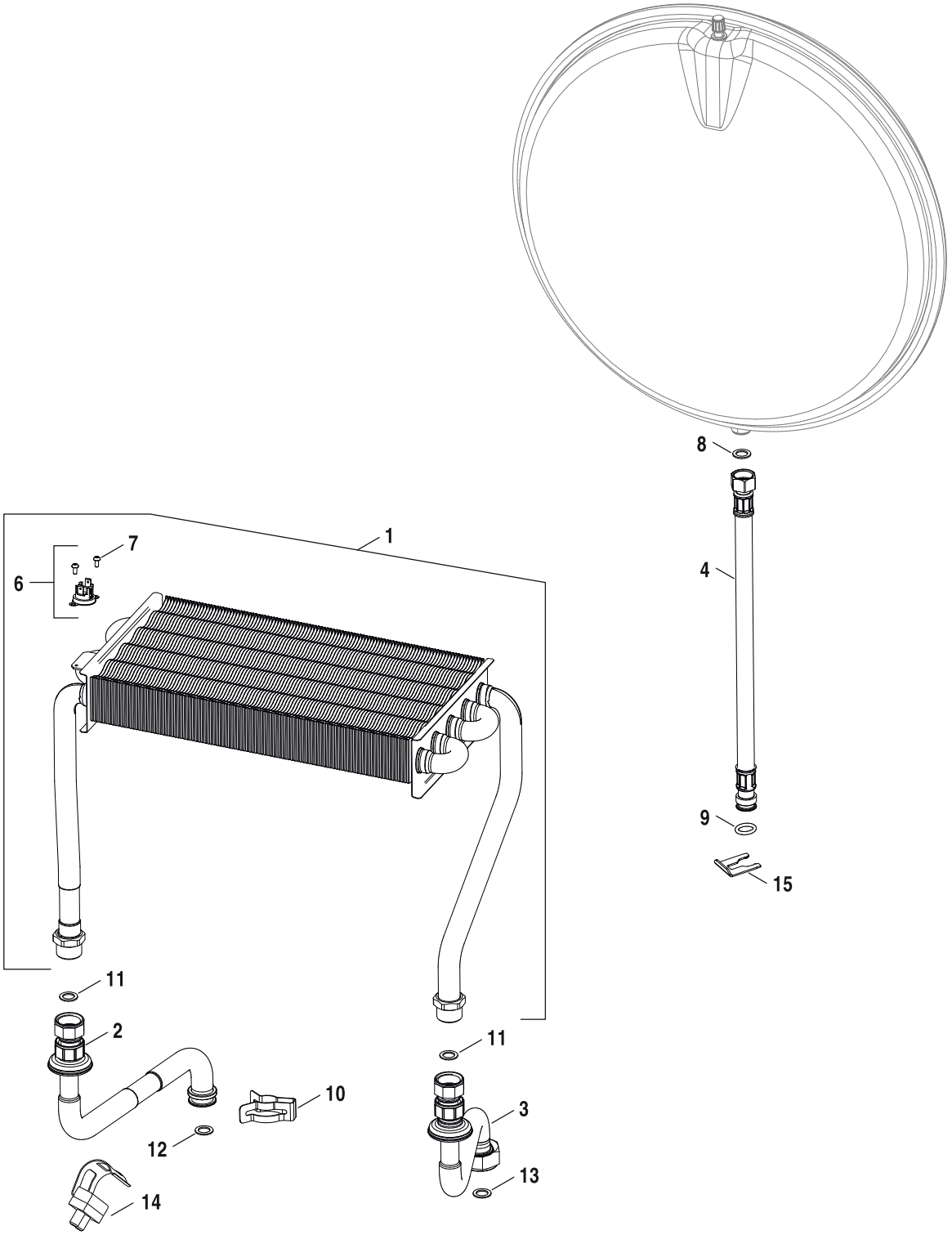

8738892569.ab.RO

Heat exchanger

U072-28-35K

2

Pos	Description	Ordering no.	7-736-900-674	7-736-900-675	7-736-902-015	7-736-902-016												Remarks
1	Heat exchanger 28KW 2star	8 718 642 638 0			■	■												
1	Heat exchanger 35KW 2star	8 718 643 346 0	■	■														
2	Supply pipe (CH)	8 718 643 221 0	■	■	■	■												
3	Return pipe (CH)	8 718 643 220 0	■	■	■	■												
4	Hose (Expansion vessel)	8 718 643 623 0	■	■	■	■												
6	Temperature limiter	8 716 771 485 0	■	■	■	■												
7	Screw M2,9x6,5 (10x)	2 910 611 404 0	■	■	■	■												
8	Washer fibre 15.0 x 10.0 x 1.0	8 716 140 921 0	■	■	■	■												
9	O-ring 12,37x2,62 EPDM	8 722 880 163 0	■	■	■	■												
10	Clip (10x)	8 718 645 510 0	■	■	■	■												
11	Gasket 18,6x13,5x1,5 1/2" (10x)	8 710 103 045 0	■	■	■	■												
12	O-Ring 17x4 L (10x)	8 716 771 154 0	■	■	■	■												
13	Gasket 24x2 (10x)	8 700 103 715 0	■	■	■	■												
14	Temperature sensor (NTC)	8 716 011 073 0	■	■	■	■												
15	Clip (5x)	8 718 641 029 0	■	■	■	■												

Spare parts list

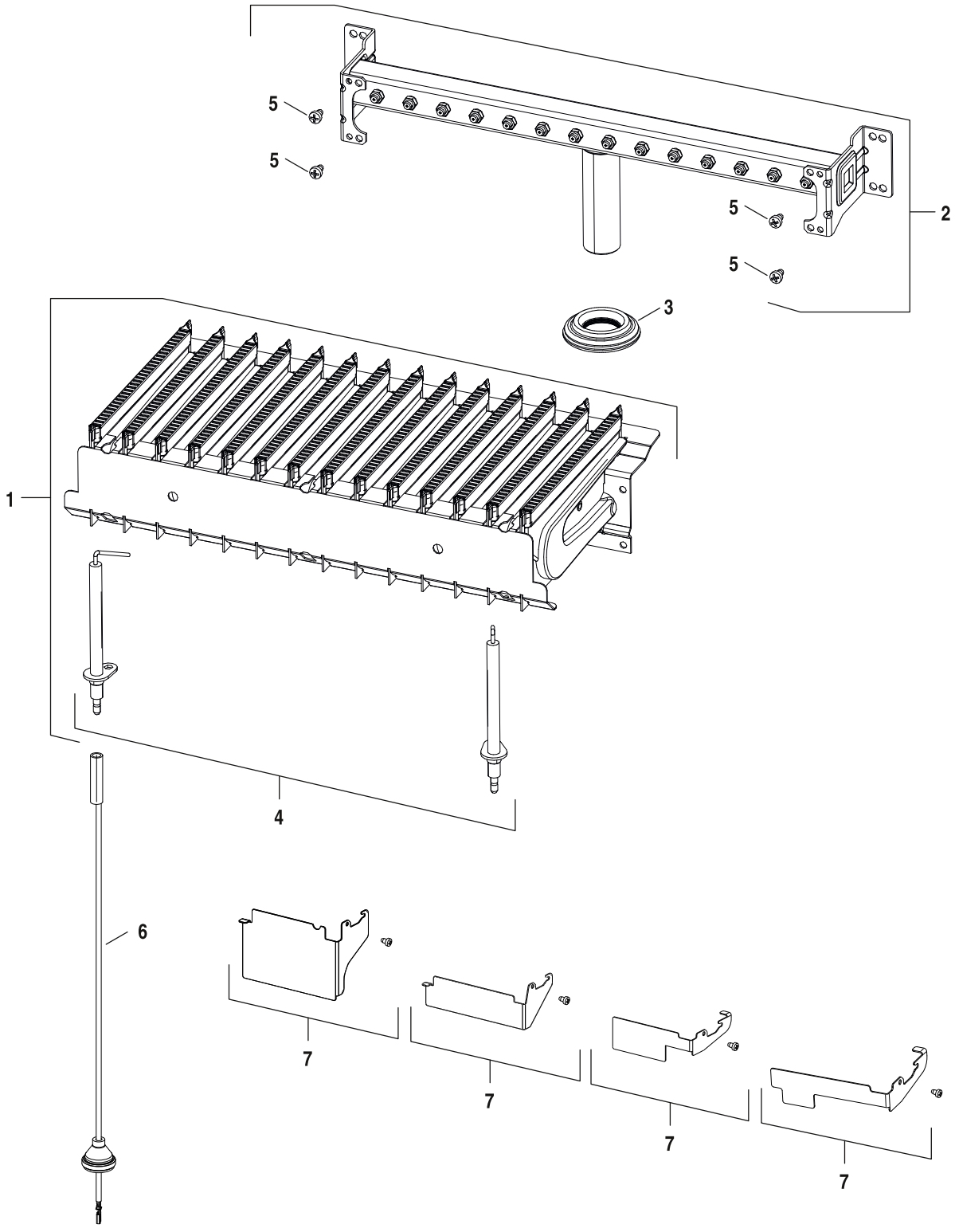

8738892570.ac.RO

Burner

U072-28-35K

3

Pos	Description	Ordering no.	7-736-900-674	7-736-900-675	7-736-902-015	7-736-902-016												Remarks
1	Burner 35kW	8 718 643 218 0	■	■														
1	Burner 28kW	8 718 644 270 0			■	■												
2	Tube distributor	8 718 644 628 0			■	■												
2	Tube distributor	8 718 645 047 0	■	■														
3	Grommet (Gas)	8 718 644 527 0	■	■	■	■												
4	Electrode kit	8 718 644 302 0	■	■	■	■												
5	Screw M4x6 (10x)	8 719 905 146 0	■	■	■	■												
6	Ignition harness	8 718 645 631 0			■	■												
6	Ignition cable	8 718 647 062 0	■	■														
7	Air baffle kit 35kW	8 718 647 421 0	■	■														
7	Air baffle kit 28kW	8 737 601 511 0			■	■												

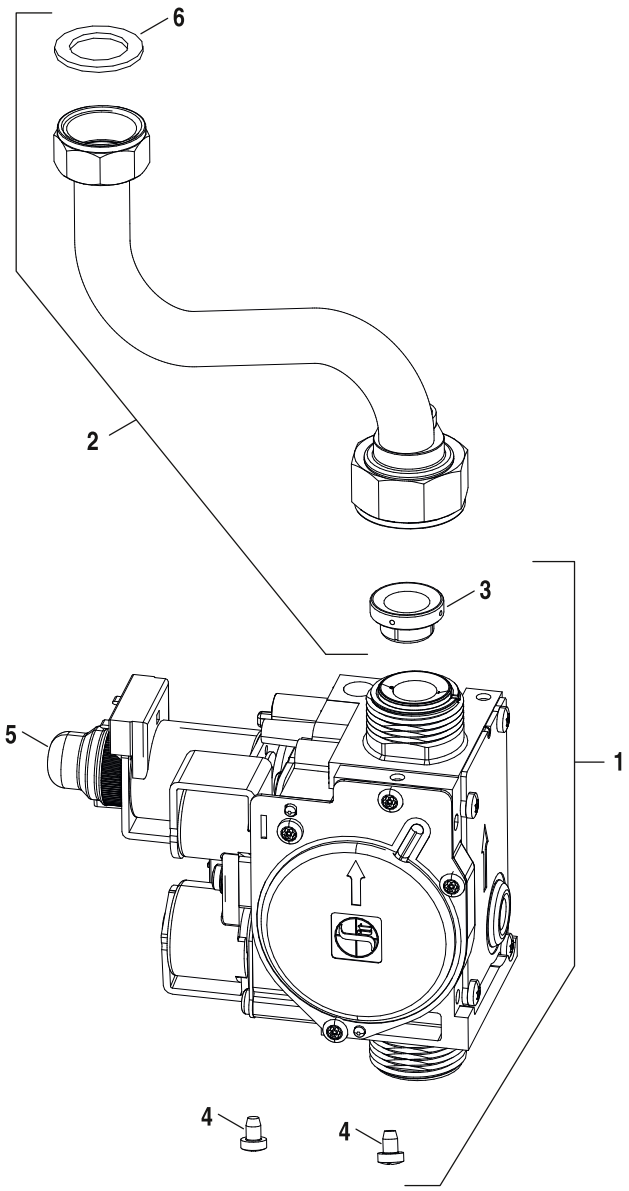

8738892571.aa.RO

Gas valve

4

U072-28-35K

Pos	Description	Ordering no.	7-736-900-674	7-736-900-675	7-736-902-015	7-736-902-016												Remarks
1	Gas valve	8 737 602 856	■	■	■	■												
2	Gas pipe	8 718 643 730 0	■	■	■	■												
3	Gasket	8 718 600 34A 0	■	■	■	■												
4	Screw M4x6 (10x)	8 719 905 146 0	■	■	■	■												
5	Covering sheet	8 716 770 620 0	■	■	■	■												
6	Gasket 18,6x13,5x1,5 1/2" (10x)	8 710 103 045 0	■	■	■	■												

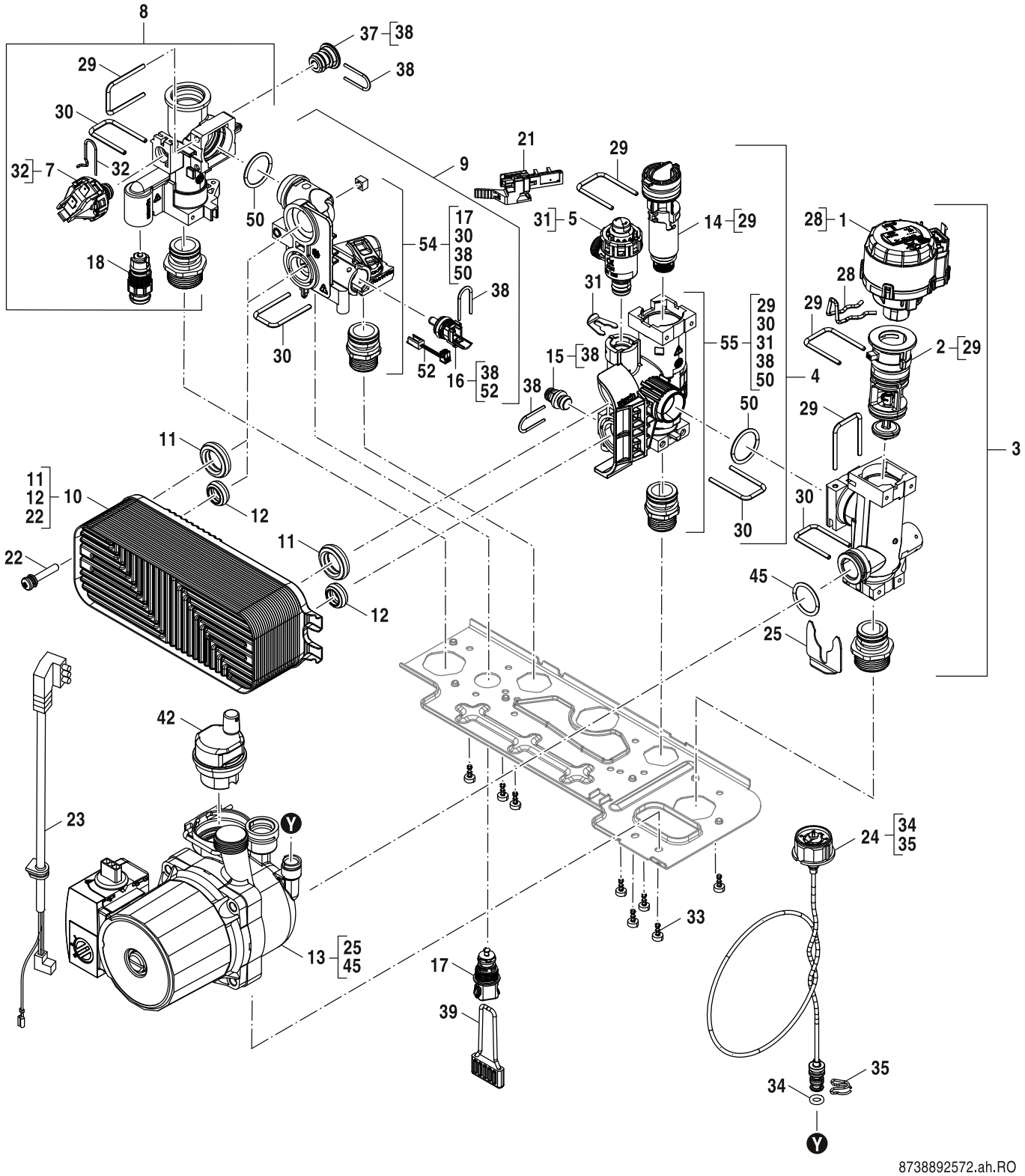

Hydraulic block

U072-28-35K

5A

Pos	Description	Ordering no.	7-736-900-674	7-736-900-675	7-736-902-015	7-736-902-016													Remarks
1	Motor (3-way valve)	8 718 644 564 0	■		■														
2	Cartridge (3-way valve)	8 718 644 562 0	■		■														
3	Return manifold (CH)	8 718 644 556 0	■		■														
4	Manifold (DCW)	8 718 645 560 0			■														
4	Manifold (DCW)	8 718 645 562 0	■																
5	Pressure relief valve 3 bar	8 718 644 566 0	■		■														
7	Pressure switch	8 718 644 585 0	■		■														
8	Supply manifold (CH)	8 718 644 557 0	■		■														
9	Manifold (DHW)	8 718 644 559 0	■		■														
10	Heat exchanger	8 716 771 987 0			■														
10	Plate heat exchanger C-PHE 26	8 718 642 949 0	■																
11	Seal 28,4x8 (10x)	8 716 771 003 0	■		■														
12	Seal 19,4x8 (10x)	8 716 771 325 0	■		■														
13	Pump TSL 12/6,7-3	8 718 645 060 0	■																
13	Pump TSL 12/5-3 CRF9	8 737 603 449			■														
14	Filter cartridge 10 l/min	8 718 645 684 0			■														
14	Filter cartridge 14 l/min	8 718 645 685 0	■																
15	Pressure relief valve 15 bar	8 718 645 052 0	■		■														
16	Temperature sensor (NTC)	8 718 650 454 0	■		■														
17	Fill cock	8 718 644 592 0	■		■														
18	Drain cock	8 718 644 583 0	■		■														
21	Hall sensor	8 718 644 578 0	■		■														
22	Screw M5x35 (10x)	8 718 684 954 0	■		■														
23	Pump cable	8 718 645 626 0	■		■														
24	Pressure gauge	8 718 645 792 0	■		■														
25	Clip (10x)	8 718 644 589 0	■		■														
28	Clip (10x)	8 718 644 563 0	■		■														
29	Clip (10x)	8 718 644 580 0	■		■														
30	Clip (10x)	8 718 644 586 0	■		■														
31	Clip (10x)	8 718 644 579 0	■		■														
32	Clip (10x)	8 718 644 584 0	■		■														
33	Screw 4x10 (10x)	8 718 644 590 0	■		■														
34	O-ring 6x2,5 (10x)	8 716 771 164 0	■		■														
35	Clip (10x)	8 719 905 335 0	■		■														
37	Grommet	8 718 644 567 0	■		■														
38	Clip (10x)	8 718 644 587 0	■		■														
39	Lever (Fill cock)	8 718 645 873 0	■		■														
42	Air vent	8 718 505 039 0	■		■														
45	O-ring 21,89x2,62 (10x)	8 737 603 089	■		■														
50	O-ring 23,47x2,62 (10x)	8 737 602 349	■		■														
52	NTC Cable Adaptor SP	8 737 604 785	■		■														
54	Manifold (DHW) w/o Temperature sensor	8 737 605 560	■		■														
55	Manifold (DCW)	8 737 605 561	■																

U072-28-35K

Hydraulic block

5A

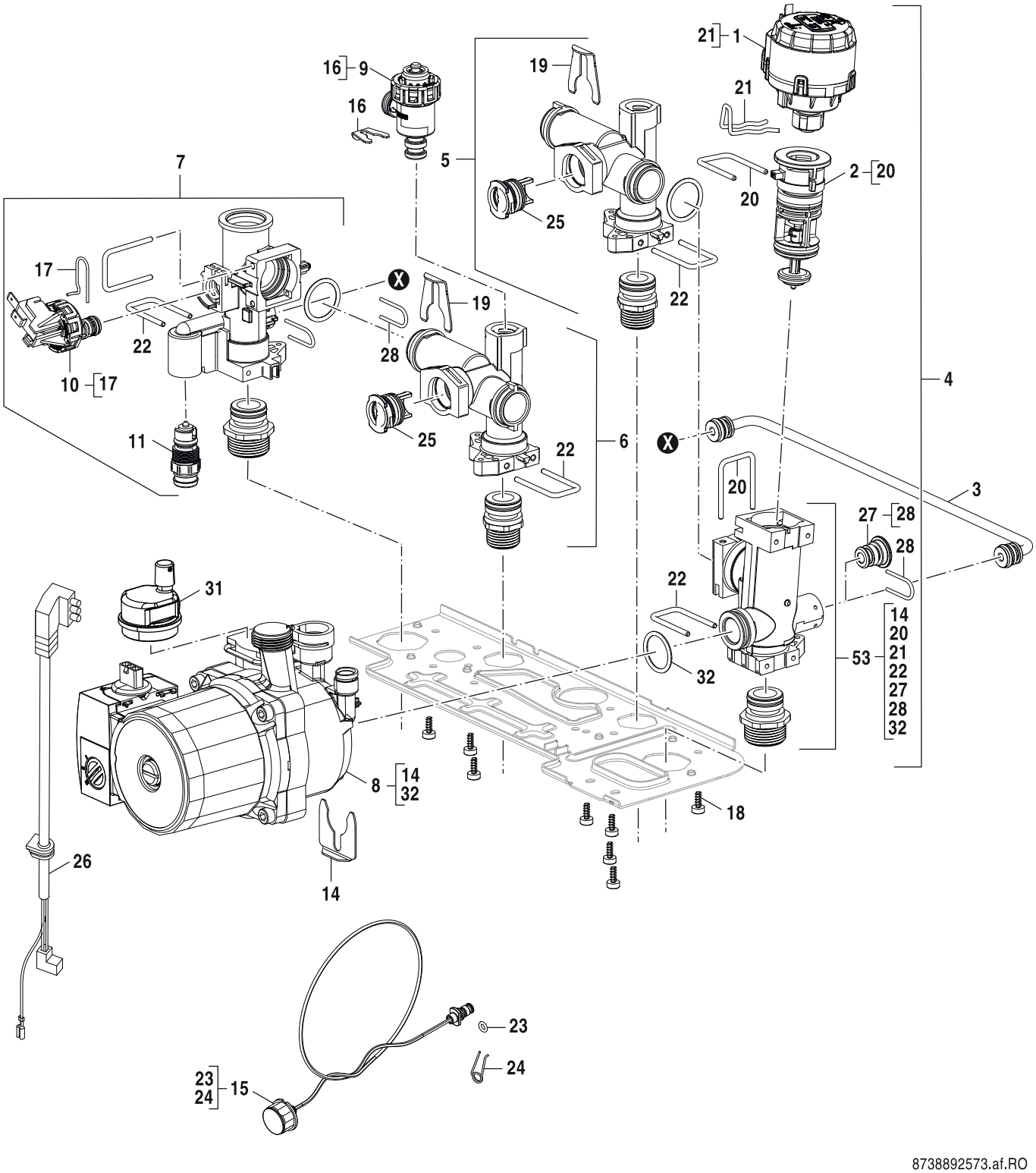

8738892573.af.RO

Hydraulic block

U072-28-35K

5B

Pos	Description	Ordering no.	7-736-900-674	7-736-900-675	7-736-902-015	7-736-902-016													Remarks
1	Motor (3-way valve)	8 718 644 564 0		■		■													
2	Cartridge (3-way valve)	8 718 644 562 0		■		■													
3	Pipe - bypass	8 737 603 299		■		■													
4	Return manifold (CH) (bypass open)	8 718 644 994 0		■		■													
5	Return manifold	8 718 644 907 0		■		■													
6	Supply manifold	8 718 644 908 0		■		■													
7	Supply manifold (CH)	8 718 644 557 0		■		■													
8	Pump TSL 12/6,7-3	8 718 645 060 0		■															
8	Pump TSL 12/5-3 CRF9	8 737 603 449				■													
9	Pressure relief valve 3 bar	8 718 644 566 0		■		■													
10	Pressure switch	8 718 644 585 0		■		■													
11	Drain cock	8 718 644 583 0		■		■													
14	Clip (10x)	8 718 644 589 0		■		■													
15	Pressure gauge	8 718 645 792 0		■		■													
16	Clip (10x)	8 718 644 579 0		■		■													
17	Clip (10x)	8 718 644 584 0		■		■													
18	Screw 4x10 (10x)	8 718 644 590 0		■		■													
19	Clip (10x)	8 718 644 995 0		■		■													
20	Clip (10x)	8 718 644 580 0		■		■													
21	Clip (10x)	8 718 644 563 0		■		■													
22	Clip (10x)	8 718 644 586 0		■		■													
23	O-ring 6x2,5 (10x)	8 716 771 164 0		■		■													
24	Clip (10x)	8 719 905 335 0		■		■													
25	Plug	8 718 644 909 0		■		■													
26	Pump cable	8 718 645 626 0		■		■													
27	Grommet	8 718 644 567 0		■		■													
28	Clip (10x)	8 718 644 587 0		■		■													
31	Air vent	8 718 505 039 0		■		■													
32	O-ring 21,89x2,62 (10x)	8 737 603 089		■		■													
53	Return manifold (CH) w/o Motor	8 737 605 559		■		■													

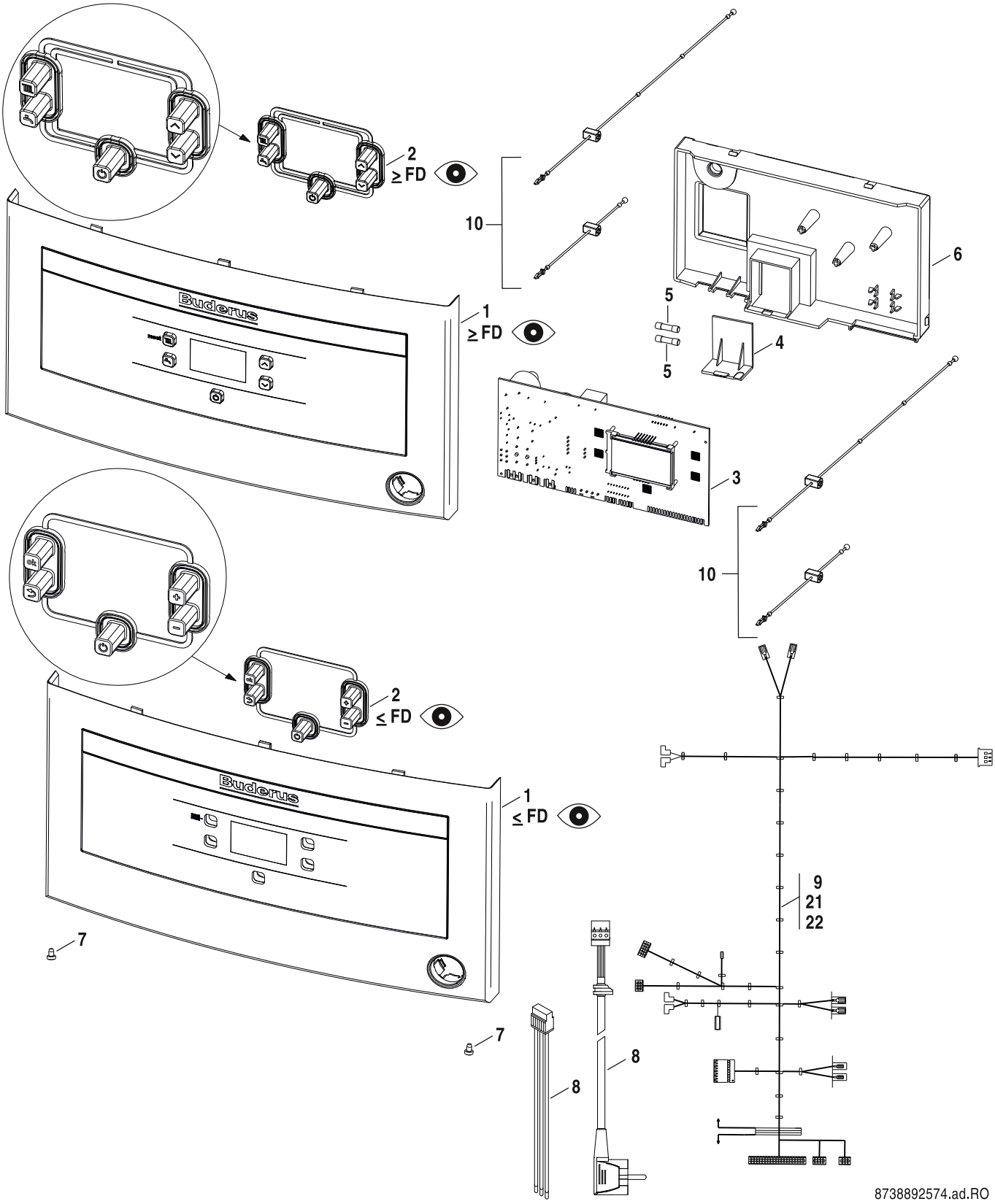

Control box

U072-28-35K

6

Pos	Description	Ordering no.	7-736-900-674	7-736-900-675	7-736-902-015	7-736-902-016												Remarks
1	Control box	8 718 646 739 0	■	■														=<FD754
1	Control box	8 718 650 766 0			■	■												=>FD755
1	Control box	8 718 650 769 0	■	■														=>FD755
2	Silicone keypad	8 718 644 118 0	■	■														=<FD754
2	Set of handles	8 718 650 762 0	■	■	■	■												=>FD755
3	Control plate	8 718 649 678 0	■	■														=<FD754
3	Control plate (SW 263.08.HEX)	8 737 602 241	■	■	■	■												
4	Service cover	8 718 644 545 0	■	■	■	■												
5	Fuse 1.6A (10x)	8 716 010 914 0	■	■	■	■												
6	Back panel (Control panel)	8 718 644 182 0	■	■	■	■												
7	Screw M4x12 (10x)	8 718 644 554 0	■	■	■	■												
8	Main supply cable	8 718 645 628 0			■	■												
8	Main supply cable	8 737 601 142 0	■	■														
9	Cable harness LV	8 718 647 060 0		■														
9	Harness main	8 718 650 326 0			■													>=FD719
9	Harness main	8 737 600 960 0				■												
10	Wire form spring	8 718 645 288 0	■	■	■	■												
22	Harness main	8 718 647 059 0	■															<=FD719
22	Cable harness LV	8 718 650 325 0	■															>=FD720
	Gas conversion set LPG-->NG 130-35kW	7 736 900 813	■	■														
	Gas conversion set NG-->LPG 77 - 35kW	7 736 900 815	■	■														
	Gas conversion set LPG-->NG 140-35kW	7 736 900 816	■	■														
	Gas conversion set LPG-->NG 130	8 737 601 077 0			■	■												
	Gas conversion set NG-->LPG 77	8 737 601 083 0			■	■												

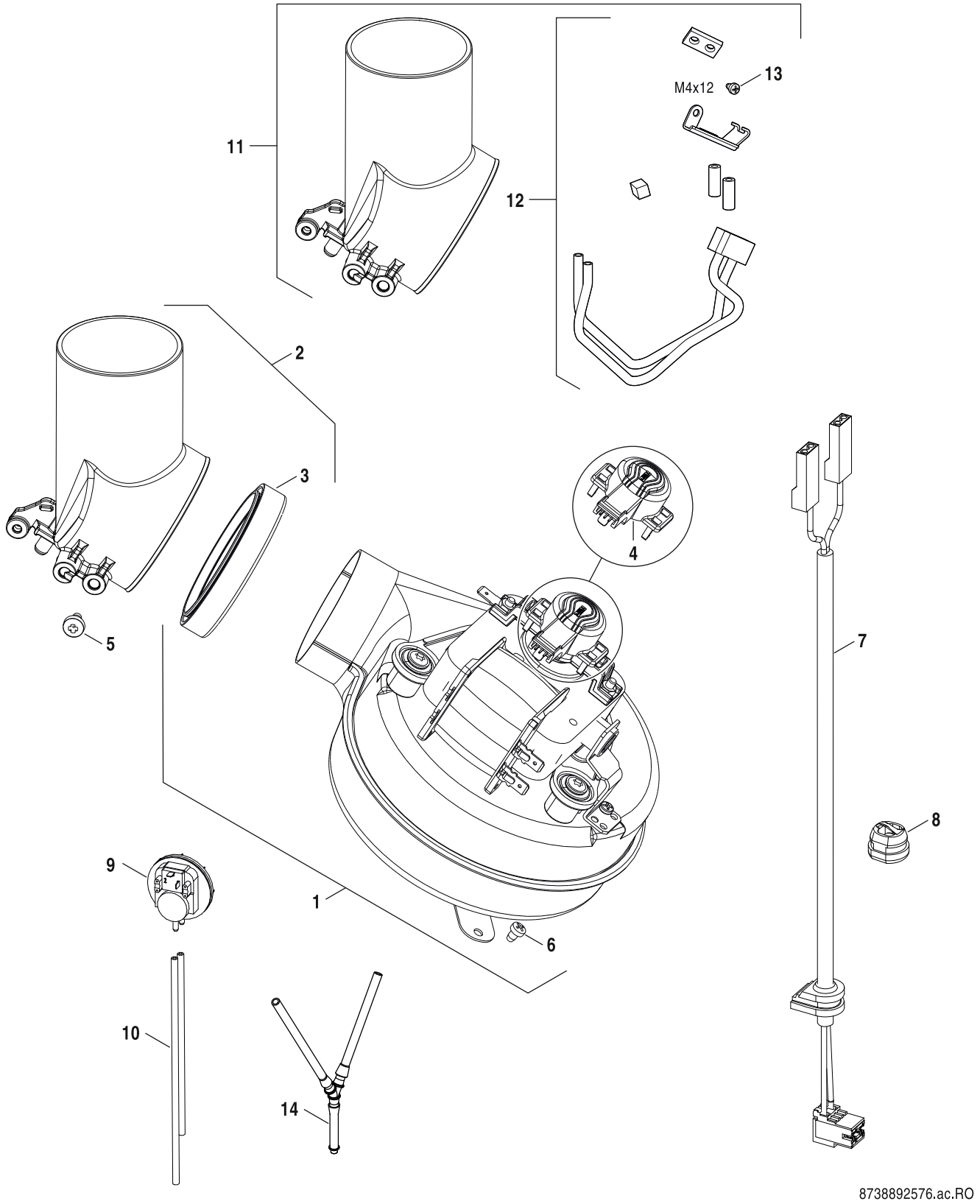

Fan

7

U072-28-35K

Pos	Description	Ordering no.	7-736-900-674	7-736-900-675	7-736-902-015	7-736-902-016												Remarks
1	Fan D182 AC230 50 080W PWM	8 718 644 121 0	■	■														
1	Fan	8 718 644 261 0			■	■												
2	Flue outlet	8 718 642 926 0			■	■												
2	Flue outlet	8 718 645 026 0	■	■														
3	Gasket (Flue adapter)	8 718 643 440 0	■	■	■	■												
4	Hall sensor (Fan)	8 737 601 089 0	■	■	■	■												
5	Screw M5x8 (10x)	8 716 011 481 0	■	■	■	■												
6	Screw M4x6 (10x)	8 719 905 146 0	■	■	■	■												
7	Cable (Fan)	8 718 645 623 0			■	■												
7	Cable (Fan)	8 718 647 710 0	■	■														
8	Cord strain relief Bush	8 716 141 102 0	■	■	■	■												
9	Pressure differential	8 718 645 655 0	■	■														
9	Pressure differential	8 718 645 656 0			■	■												
10	Hose APS	8 718 645 160 0	■	■	■	■												
11	Alukit with flue adap. 35kw	7 736 900 876	■	■														<=FD559
12	Alukit w/o flue adap.24-28kw	7 736 900 875			■	■												>=FD620
12	Alukit w/o flue adap. 35kw	7 736 900 877	■	■														>=FD560
13	Screw M4x12 (10x)	2 914 411 404 0	■	■	■	■												
14	Y Hose	8 737 604 221	■	■														

Types of appliances

Appliance	Ordering no.	Country	Remarks
U072-28,G20,"UA"	7 736 902 016	UA	
U072-28K,G20,"UA"	7 736 902 015	UA	
U072-35,G20,"UA"	7 736 900 675	UA	
U072-35K,G20,"UA"	7 736 900 674	UA	

Bosch Thermotechnik GmbH
Sophienstr. 30-32
D-35576 Wetzlar / Germany

Buderus