6721890769
(2024/07) Hal

GB122i-24 KD T H

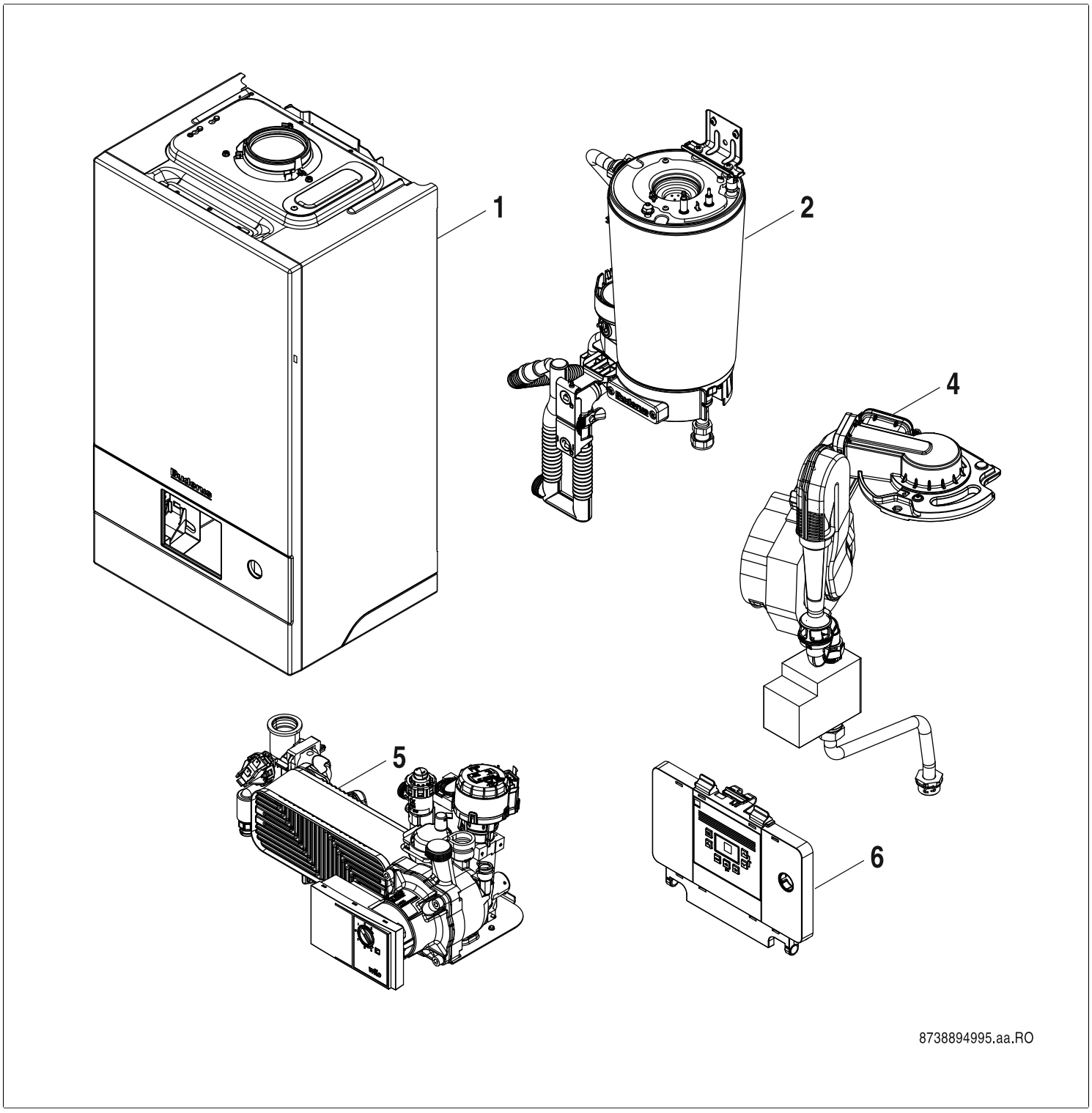

Buderus

[de] Wichtige Hinweise zur Installation/Montage

Die Installation/Montage muss durch eine für die Arbeiten zugelassene Fachkraft unter Beachtung der geltenden Vorschriften erfolgen.

[en] Important notes on installation/assembly

The installation/assembly must be carried out by a qualified contractor, following these instructions and in compliance with the applicable regulations.

[fr] Instructions importantes pour l'installation/le montage

L'installation/le montage doit être effectué(e) par un spécialiste qualifié pour les opérations concernées et dans le respect de la présente notice et des prescriptions applicables.

[bg] Важни указания във връзка с инсталацията/монтажа

Инсталацията/монтажът трябва да се извършва от лицензиран за работите специалист в съответствие с настоящото ръководство и с приложимите разпоредби.

[cs] Důležité pokyny k instalaci/montáži

Instalaci/montáž musí při dodržení pokynů uvedených v tomto návodu a platných předpisů provést odborný pracovník s příslušným oprávněním pro tyto práce.

[da] Vigtige anvisninger til installationen/monteringen

IInstallationen/monteringen skal foretages af en godkendt installatør under overholdelse af denne vejledning og de gældende forskrifter.

[el] Σημαντικές υποδείξεις για την εγκατάσταση/συναρμολόγηση

Η εγκατάσταση/τοποθέτηση πρέπει να ανατίθεται σε εκπαιδευμένο για τις συγκεκριμένες εργασίες τεχνικό προσωπικό με τήρηση αυτών των οδηγιών καθώς και των σχετικών προδιαγραφών.

[es] Indicaciones importantes para instalación/montaje

La instalación/el montaje debe realizarla personal especializado que esté autorizado para realizar estos trabajos y que tenga en cuenta estas instrucciones y la normativa vigente.

[et] Olulised juhised paigaldamiseks/montaažiks

Paigaldamist/montaaži tohib läbi viia vaid selleks volitusi omav spetsialist, arvestades kehtivaid nõudeid.

[nl-BE] Belangrijke aanwijzingen betreffende de installatie/montage

De installatie/montage moet worden uitgevoerd door een voor de werkzaamheden geautoriseerde installateur rekening houdend met deze handleiding en de geldende voorschriften.

[fi] Tärkeitä asennus- ja kokoonpano-ohjeita

Näihin töihin hyväksytyn ammattiasentajan pitää suorittaa asennus- ja kokoonpanotyöt voimassa olevien määräysten mukaisesti.

[hu] Fontos tudnivalók az installáláshoz/szereléshez

A telepítést/szerelést egy, a munkálatokra felhatalmazott szakembernek kell végeznie, jelen utasítás és az érvényes előírások figyelembevétele mellett.

[it] Avvertenze importanti per l'installazione/il montaggio

L'installazione/il montaggio deve aver luogo ad opera di una ditta specializzata ed autorizzata in osservanza di queste istruzioni e delle direttive vigenti.

[ka] მნიშვნელოვანი მითითებები ინსტალაციისთვის/მონტაჟისათვის

ინსტალაცია/მონტაჟი უნდა განხორციელდეს სამუშაოებისთვის დაშვებული კვალიფიციური პერსონალის მიერ, მოქმედი განაწესის დაცვით.

[lt] Svarbios instaliavimo ir (arba) montavimo nuorodos

Instaliavimo/montavimo darbus, laikydamiesi šios instrukcijos reikalavimų ir galiojančių taisyklių, privalo atlikti šiems darbams įgalioti specialistai.

[sq] Shënime të rëndësishme për instalimin/montimin

Instalimi/montimi duhet të bëhet nga një kontraktues i kualifikuar, duke ndjekur këto udhëzime dhe në përputhje me rregulloret në fuqi.

[lv] Svarīgi norādījumi par iekārtas uzstādīšanu / montāžu

Uzstādīšanu/montāžu jāveic atbilstošajiem darbiem sertificētam speciālistam, ievērojot šo instrukciju un spēkā esošos noteikumus.

[nl] Belangrijke aanwijzingen betreffende de installatie/montage

De installatie/montage moet door een erkend installateur volgens de geldende voorschriften worden uitgevoerd.

[no] Viktig informasjon om installasjon/montering

Installasjonen/monteringen skal gjennomføres av autoriserte installatører, og installasjonsanvisningen samt gjeldende forskrifter skal følges.

[pl] Ważne wskazówki dotyczące instalacji/montażu

Instalację/montaż powinien wykonać specjalista uprawniony do tego typu prac z uwzględnieniem informacji podanych w niniejszej instrukcji oraz aktualnie obowiązujących przepisów.

[pt] Indicações importantes relativas à instalação/montagem

A instalação/montagem deve ser efectuada por um técnico autorizado para os trabalhos, respeitando este manual e as prescrições válidas.

[ro] Indicaţii importante privind instalarea/montajul

Instalarea/montajul trebuie realizate de către un specialist autorizat pentru lucrările respective, respectându-se prezentele instrucţiuni şi prescripţiile valabile.

[ru] Важные указания по подключению/монтажу

IПодключение/монтаж должны выполнять только специалисты, имеющие допуск к выполнению таких работ, при соблюдении требований этой инструкции и действующих норм и правил.

[sk] Dôležité pokyny týkajúce sa inštalácie/montáže

Inštaláciu/montáž musí vykonať odborný personál, ktorý má oprávnenie pre výkon týchto prác, pričom musí dodržiavať pokyny uvedené v tomto návode a platné predpisy.

[sl] Pomembni napotki za namestitev/montažo

Inštalacijo/montažo lahko izvede samo pooblaščen strokovnjak ob upoštevanju teh navodil in veljavnih predpisov.

[sr] Važna uputstva za ugradnju i montažu

Ovu instalaciju/montažu moraju da obave stručna lica koja su ovlašćena za obavljanje takvih radova u skladu sa ovim uputstvom i važećim propisima.

[sv] Viktiga anvisningar för installation/montering

Installationen/monteringen måste utföras av en behörig och tekniskt utbildad person enligt denna anvisning samt gällande föreskrifter.

[tr] Kurulum/Montaj ile ilgili önemli uyarılar

Kurulum/montaj, bu çalışmaları yapmasına müsaade edilen uzman kişiler tarafından işbu kılavuz ve geçerli yönetmelikler dikkate alınarak yapılmalıdır.

[uk] Важливі вказівки щодо установки/монтажу

Встановлення/монтаж повинні виконувати фахівці, що допущені до виконання таких робіт, із дотриманням цієї інструкції та діючих приписів.

[zh] 安装方面的重要提示

安装和组装工作必须由经过许可的专业人员进行,
同时必须遵守本说明 书和现行法规的相关要求

[ar] ملاحظات هامة للتركيب/التجميع

يجب أن يتم التركيب/التجميع من قبل متخصص مصرح له بالعمل، مع مراعاة اللوائح السارية.

[fa] تذکرات مهم درباره نصب/مونتاژ

نصب/مونتاژ باید توسط فردی حرفه ای که مجاز به انجام این کار است، و همچنین با توجه کامل به مقررات مربوطه انجام شود.

[az] Quraşdırılma

Quraşdırılma işinin yerinə yetirilməsi səlahiyyətli bir mütəxəssis tərəfindən və müvafiq qaydalara uyğun olaraq aparılmalıdır.

Spare parts list

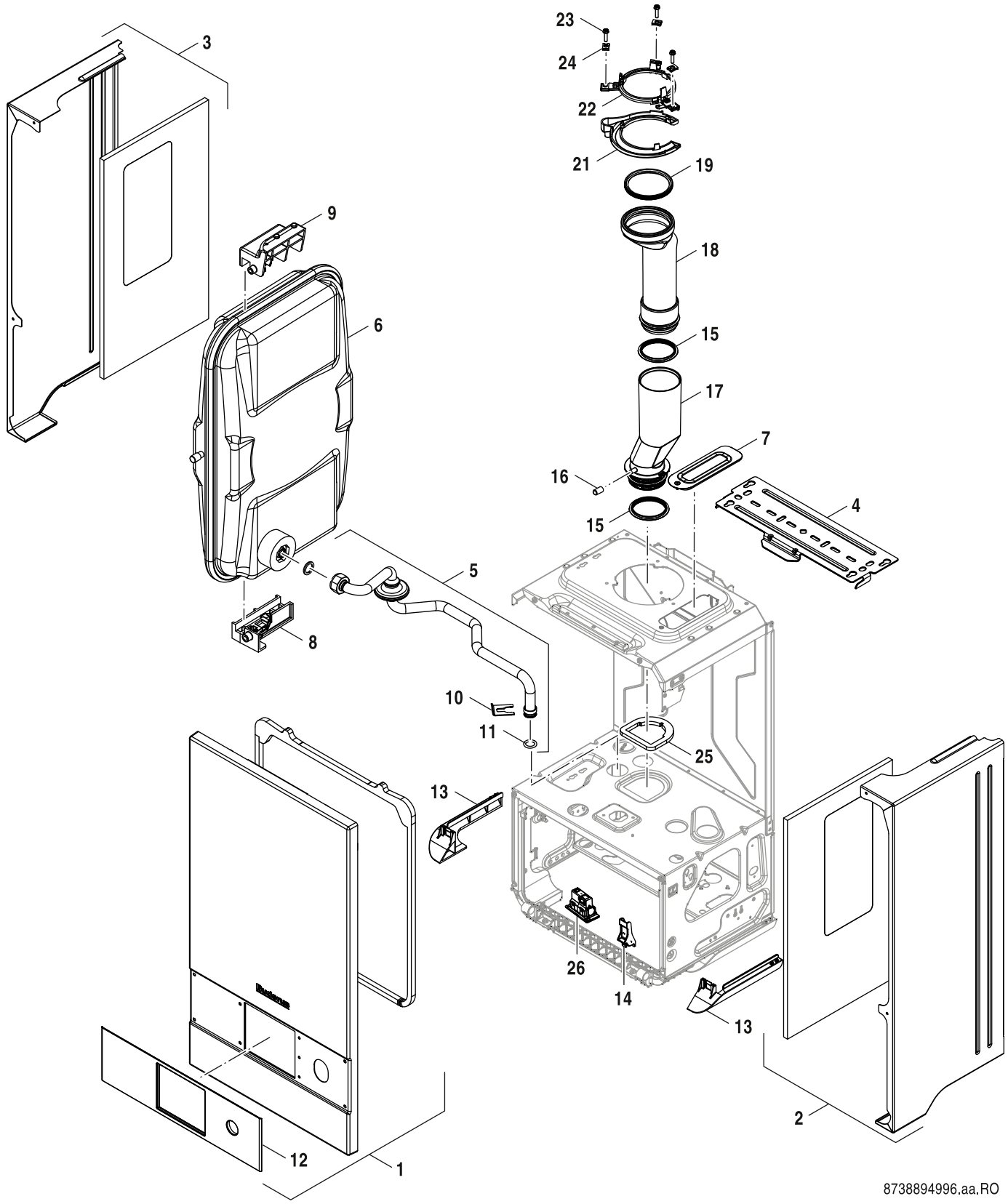

Sheet metal

GB122i-24 KD T H

1

Pos	Description		7736902936	7736902963															Remarks
1	Front panel	8 737 602 305	■	■															
2	Side panel RHS	8 737 602 303	■	■															
3	Side panel LHS	8 737 602 302	■	■															
4	Bracket	8 737 602 306	■	■															
5	Pipe (Expansion vessel)	8 718 649 589 0	■	■															
6	Expansion vessel	8 718 650 655 0	■	■															
7	Cover plate	8 737 602 307	■	■															
8	Support (Expansion vessel)	8 737 602 309	■	■															
9	Support (Expansion vessel)	8 737 602 308	■	■															
10	Clip (5x)	8 718 641 029 0	■	■															
11	O-ring 12,37x2,62 EPDM (10x)	8 722 880 163 0	■	■															
12	Facia	8 737 602 319	■	■															
13	Cover	8 737 602 311	■	■															
14	Support	8 737 602 316	■	■															
15	Seal Ø70mm	8 737 902 750 0	■	■															
16	Cap (1x)	8 737 902 864 0	■	■															
17	Flue pipe (bottom)	8 718 650 987 0	■	■															
18	Flue pipe (top)	8 718 650 986 0	■	■															
19	Seal Ø80mm	8 737 902 970 0	■	■															
21	Covering sheet	8 718 650 036 0	■	■															
22	Support (Flue pipe)	8 718 682 454 0	■	■															
23	Screw No.10x20 Hex Flange Head (3x)	8 716 109 363 0	■	■															
24	Clip 4,8mm (10x)	8 710 609 015 0	■	■															
25	Seal	8 737 602 613	■	■															
26	Housing KEY	8 737 602 651	■	■															

GB122i-24 KD T H

Sheet metal

1

Spare parts list

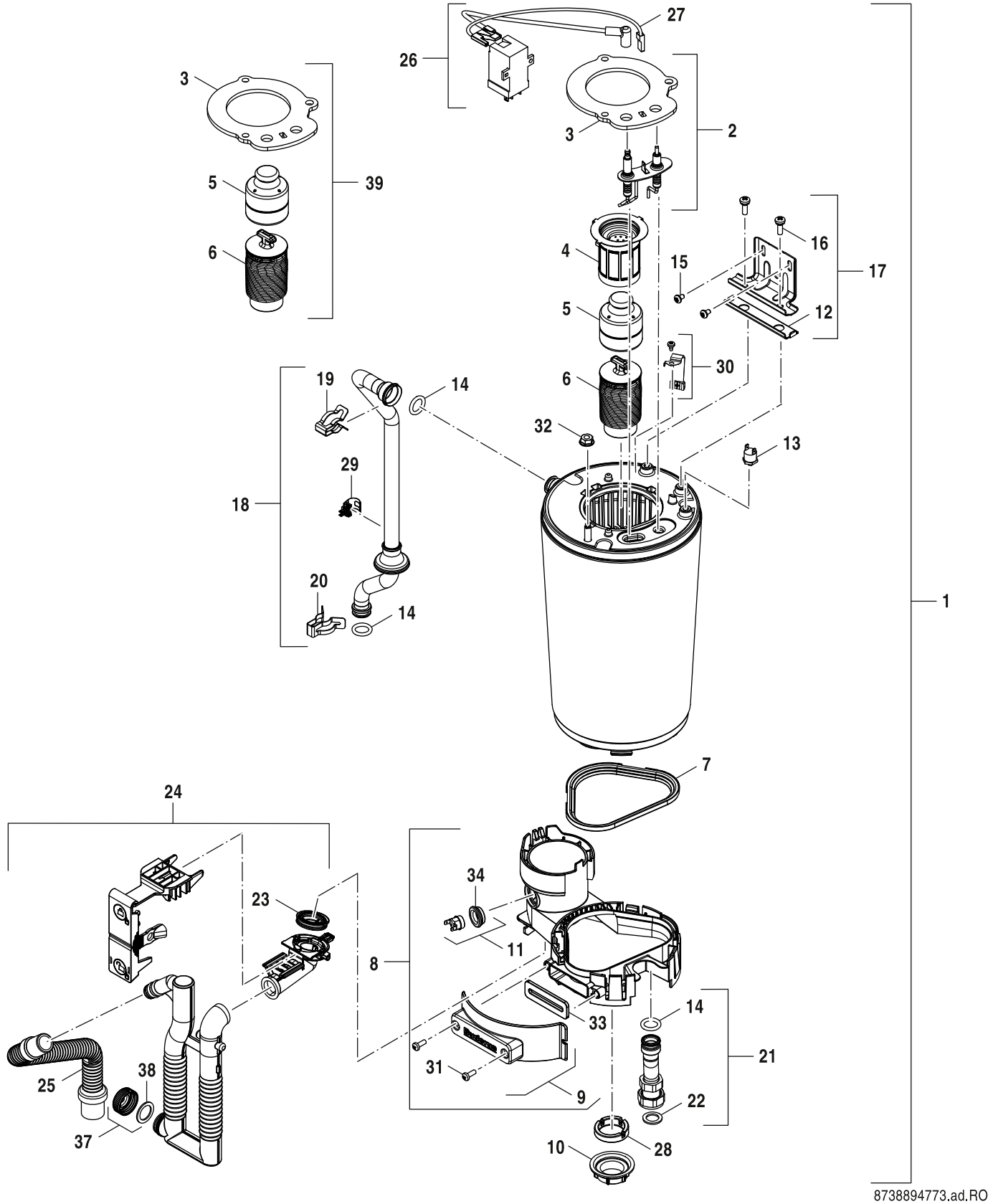

Heat exchanger

2

GB122i-24 KD T H

Pos	Description		7736902936	7736902963															Remarks
1	Heating block 30kW	8 737 602 146	■	■															
2	Electrode set	8 737 903 536 0	■	■															
3	Seal burner	8 718 650 789 0	■	■															
4	Burner 30 kW	8 718 650 984 0	■	■															
5	Displacement body	8 715 405 197 0	■	■															
6	Lower baffle	8 737 602 342	■	■															
7	Seal	8 718 651 071 0	■	■															
8	Condensate receiver	8 718 651 012 0	■	■															
9	Lock Condensate receiver	8 718 650 788 0	■	■															
10	Nut	8 713 301 196 0	■	■															
11	Temperature limiter	8 710 506 267 0	■	■															
12	Plate	8 716 121 838	■	■															
13	Temperature limiter	8 737 903 399 0	■	■															
14	O-ring 17x4 (10x)	8 716 771 154 0	■	■															
15	Screw M5x8 (10x)	8 737 602 552	■	■															
16	Screw M6x18 (10x)	8 737 602 143	■	■															
17	Fixing bracket	8 718 650 985 0	■	■															
18	Pipe	8 718 649 158 0	■	■															
19	Clip (10x)	8 711 200 024 0	■	■															
20	Clip (10x)	8 718 645 510 0	■	■															
21	Pipe	8 718 649 167 0	■	■															
22	Gasket 24x2 (10x)	8 700 103 715 0	■	■															
23	Seal	8 737 602 313	■	■															
24	Trap Assembly	8 737 602 314	■	■															
25	Hose Condensate	8 737 602 312	■	■															
26	Ignition transformer	7 736 700 599	■	■															
27	Ignition Cable	8 737 902 999 0	■	■															
28	Seal Condensate Tray	8 716 117 038	■	■															
29	Temperature sensor	8 718 688 801 0	■	■															
30	Temperature sensor NTC	8 737 602 343	■	■															
31	Screw M5x14 (10x)	8 716 012 033 0	■	■															
32	Nut M8 with flange	8 718 682 332 0	■	■															
33	Seal	8 737 902 502 0	■	■															
34	Grommet	8 737 902 638 0	■	■															
37	Cover Cleaning Cap	8 716 121 391	■	■															
38	Seal Cleaning Cap	8 716 121 392	■	■															
39	Baffle Set	8 716 121 956	■	■															
	Cleaning set C6	7 738 113 398	■	■															
	Service-Kit C6-13	8 737 711 853	■	■															

GB122i-24 KD T H

Heat exchanger

2

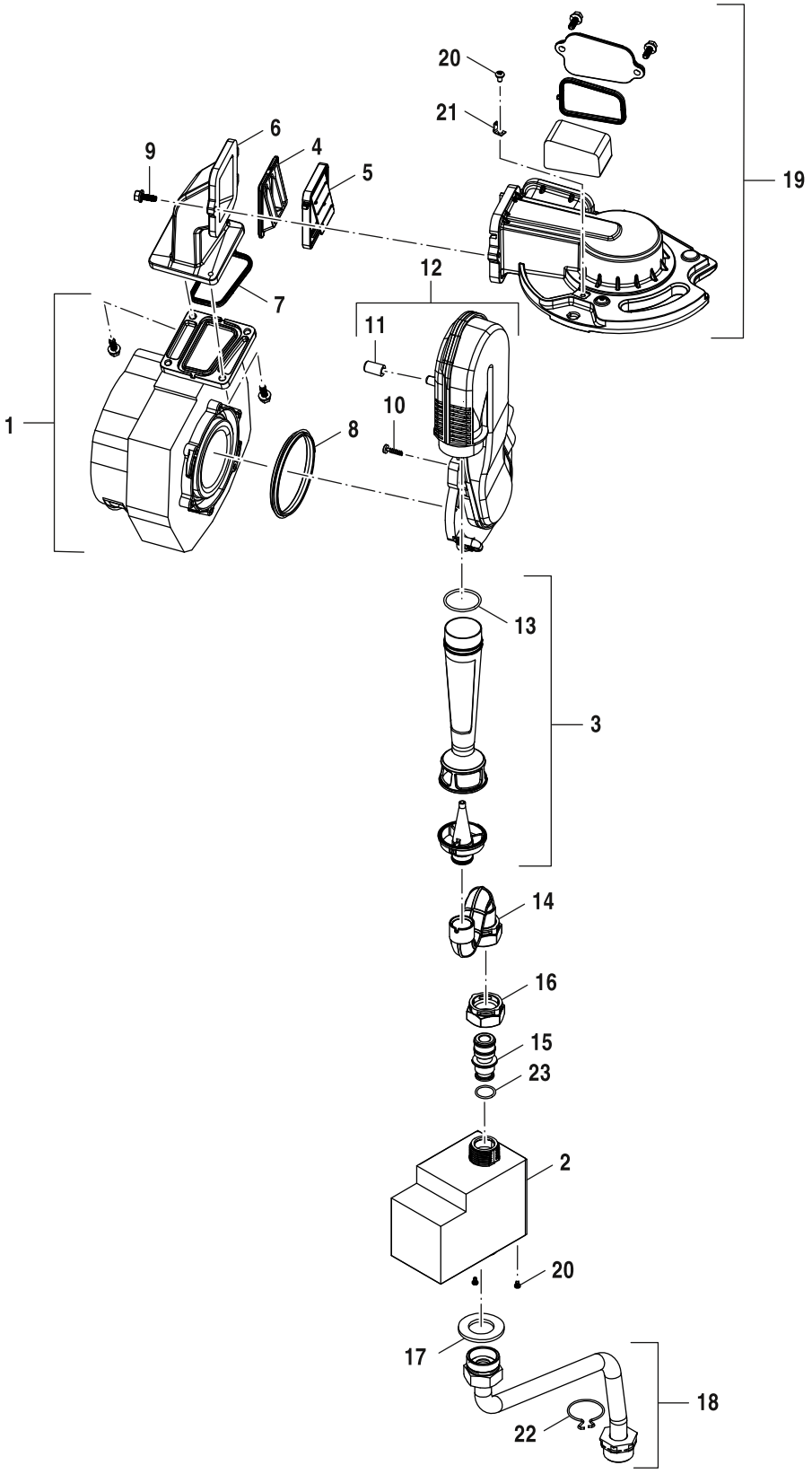

Gas valve

4

GB122i-24 KD T H

Pos	Description		7736902936	7736902963															Remarks
1	Fan	8 718 651 784 0	■	■															
2	Gas valve	8 718 651 802 0	■	■															
3	Venturi D= 3,7mm	8 718 650 605 0	■	■															
4	Flap Guard	8 716 117 051	■	■															
5	Non-return valve	8 716 117 050	■	■															
6	Fan elbow	8 718 649 646 0	■	■															
7	Seal (Fan)	8 718 660 208 0	■	■															
8	Seal	7 746 001 88A 0	■	■															
9	Screw M5x15 (3x)	8 718 651 785 0	■	■															
10	Screw 4x15 (10x)	8 713 403 013 0	■	■															
11	Cap (1x)	8 737 902 864 0	■	■															
12	Suction pipe	8 718 650 806 0	■	■															
13	O-ring NBR 29x2 (10x)	8 718 662 626 0	■	■															
14	Tube - Gas Supply	8 718 650 473 0	■	■															
15	Nozzle 30 kW G31	8 718 651 017 0	■	■															
15	Orifice 30kW G20	8 718 651 018 0	■	■															
16	Nut	8 716 106 683 0	■	■															
17	Gasket 41x3 (10x)	8 718 668 449 0	■	■															
18	Tube - Gas Supply	8 718 649 588 0	■	■															
19	Duct gas-air mixture	8 718 649 668 0	■	■															
20	Screw M4x8 (10x)	8 718 644 553 0	■	■															
21	Connector 6.3 Male	8 718 652 196 0	■	■															
22	Clip 3/4" (10x)	1 992 864 1	■	■															
23	O-ring 12x3 (10x)	8 710 205 089 0	■	■															

GB122i-24 KD T H

Gas valve

4

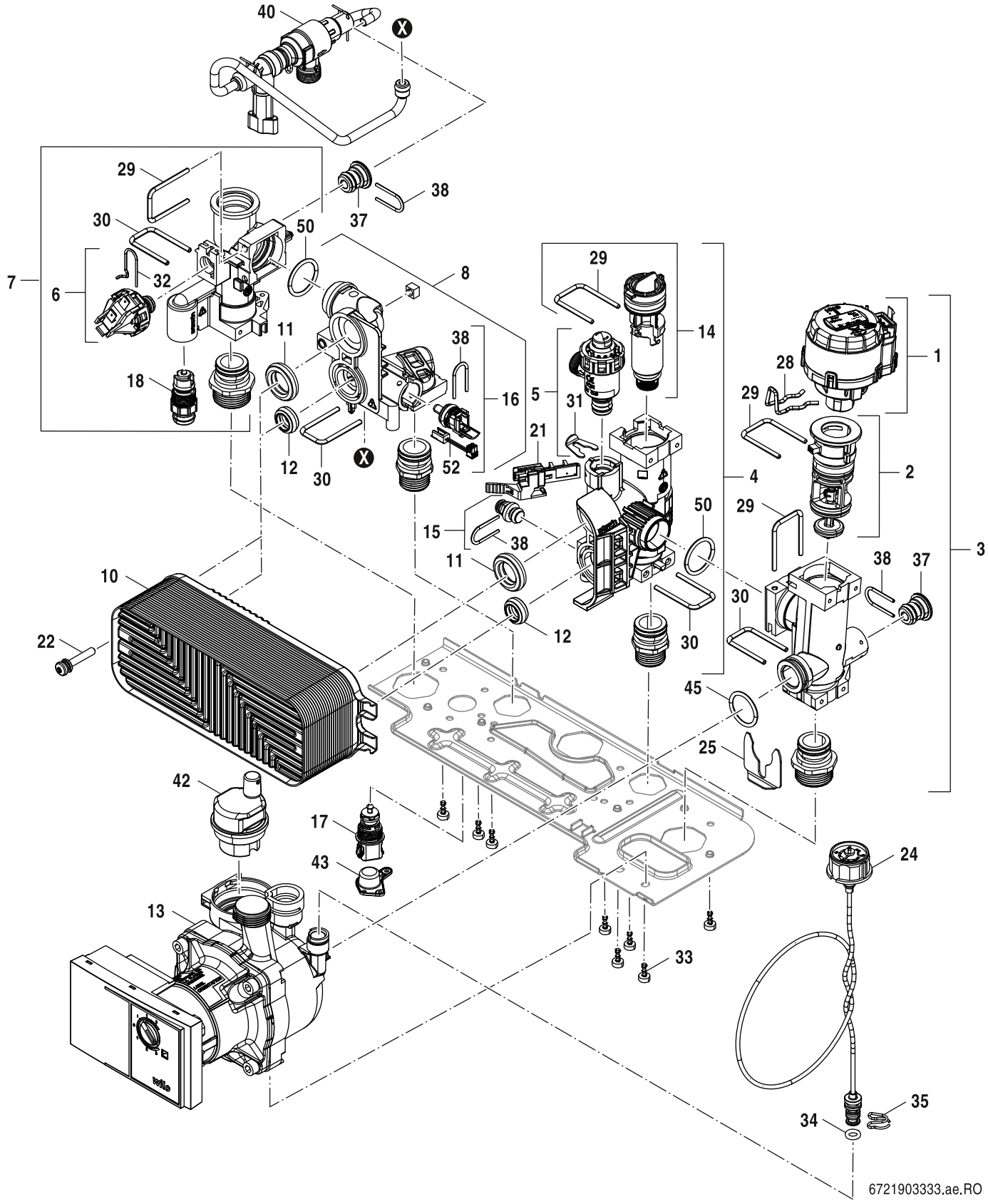

Hydraulic block

5

GB122i-24 KD T H

Pos	Description		7736902936	7736902963															Remarks
1	Motor (3-way valve)	8 718 644 564 0		■															
2	Cartridge (3-way valve)	8 718 644 562 0		■															
3	Return manifold (CH) (bypass open)	8 718 644 994 0		■															
4	Manifold (DCW)	8 718 645 549 0		■															
5	Pressure relief valve 3 bar	8 718 644 566 0		■															
6	Pressure switch	8 718 644 585 0		■															
7	Supply manifold (CH)	8 718 644 557 0		■															
8	Manifold DHW Outlet adaptor	8 737 602 332		■															
10	Plate heat exchanger C-PHE 26	8 718 642 949 0		■															
11	Seal 28,4x8 (10x)	8 716 771 003 0		■															
12	Seal 19,4x8 (10x)	8 716 771 325 0		■															
13	Pump Para TSL 7m	8 737 604 635		■															
14	Filter cartridge 14 l/min	8 718 645 685 0		■															
15	Pressure relief valve 15 bar	8 718 645 052 0		■															
16	Temperature sensor (NTC)	8 718 650 454 0		■															
17	Fill cock	8 718 644 592 0		■															
18	Drain cock	8 718 644 583 0		■															
21	Hall sensor	8 718 644 578 0		■															
22	Screw M5x35 (10x)	8 718 684 954 0		■															
24	Pressure gauge	8 718 224 344 0		■															
25	Clip (10x)	8 718 644 589 0		■															
28	Clip (10x)	8 718 644 563 0		■															
29	Clip (10x)	8 718 644 580 0		■															
30	Clip (10x)	8 718 644 586 0		■															
31	Clip (10x)	8 718 644 579 0		■															
32	Clip (10x)	8 718 644 584 0		■															
33	Screw 4x10 (10x)	8 718 644 590 0		■															
34	O-ring 6x2,5 (10x)	8 716 771 164 0		■															
35	Clip (10x)	8 719 905 335 0		■															
37	Grommet	8 718 644 567 0		■															
38	Clip (10x)	8 718 644 587 0		■															
40	Filling loop Type A	8 737 602 322		■															
42	Air vent	8 718 505 039 0		■															
45	O-ring 21,89x2,62 (10x)	8 737 603 089		■															
50	O-ring 23,47x2,62 (10x)	8 737 602 349		■															
52	NTC Cable Adaptor SP	8 737 604 785		■															

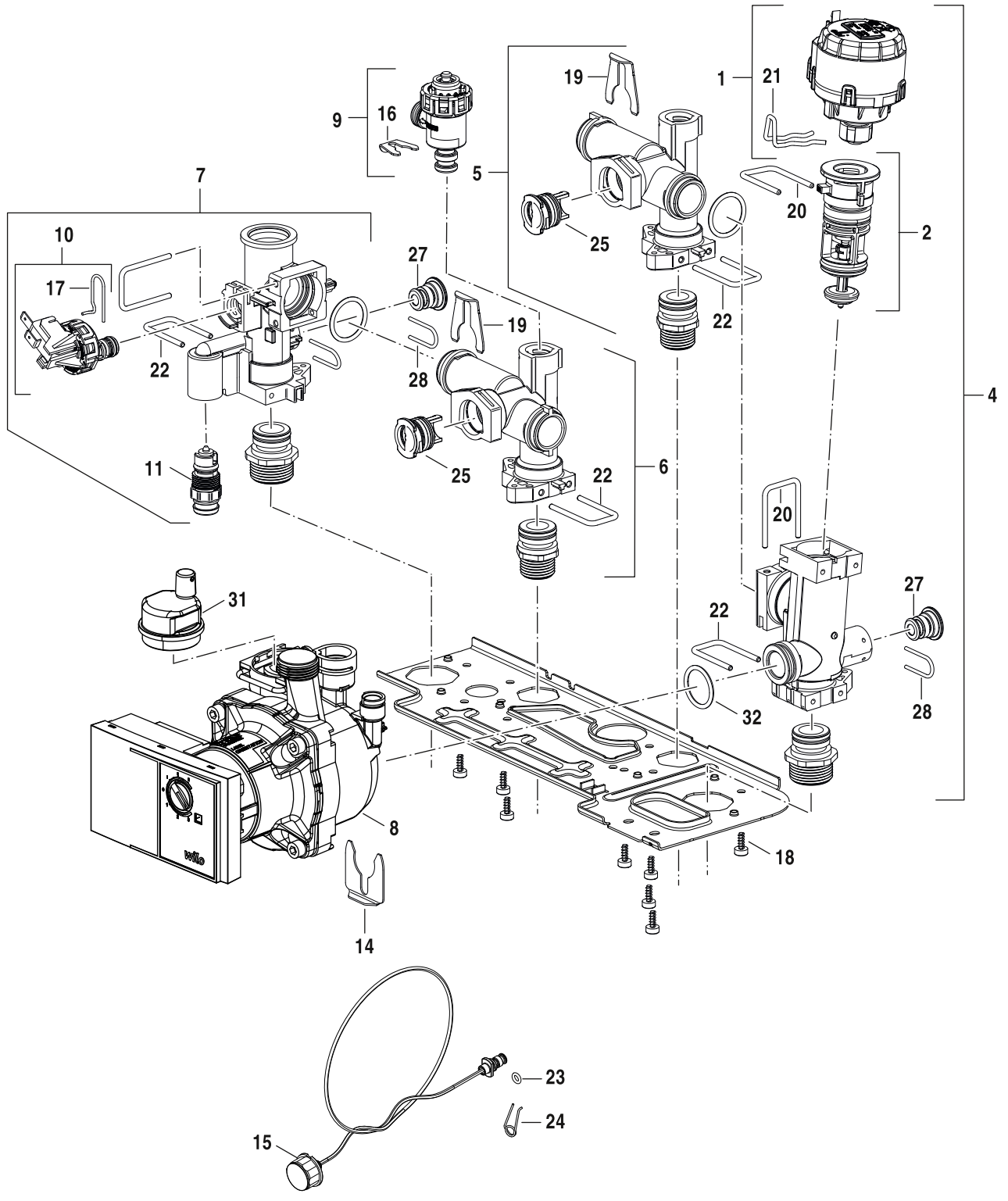

Hydraulic block

GB122i-24 KD T H

5B

Pos	Description		7736902936	7736902963															Remarks
1	Motor (3-way valve)	8 718 644 564 0	■																
2	Cartridge (3-way valve)	8 718 644 562 0	■																
4	Return manifold (CH) (bypass open)	8 718 644 994 0	■																
5	Return manifold	8 718 644 907 0	■																
6	Supply manifold	8 718 644 908 0	■																
7	Supply manifold (CH)	8 718 644 557 0	■																
8	Pump Para TSL 7m	8 737 604 635	■																
9	Pressure relief valve 3 bar	8 718 644 566 0	■																
10	Pressure switch	8 718 644 585 0	■																
11	Drain cock	8 718 644 583 0	■																
14	Clip (10x)	8 718 644 589 0	■																
15	Pressure Gauge	8 718 641 350 0	■																
16	Clip (10x)	8 718 644 579 0	■																
17	Clip (10x)	8 718 644 584 0	■																
18	Screw 4x10 (10x)	8 718 644 590 0	■																
19	Clip (10x)	8 718 644 995 0	■																
20	Clip (10x)	8 718 644 580 0	■																
21	Clip (10x)	8 718 644 563 0	■																
22	Clip (10x)	8 718 644 586 0	■																
23	O-ring 6x2,5 (10x)	8 716 771 164 0	■																
24	Clip (10x)	8 719 905 335 0	■																
25	Plug	8 718 644 909 0	■																
27	Grommet	8 718 644 567 0	■																
28	Clip (10x)	8 718 644 587 0	■																
31	Air vent	8 718 505 039 0	■																
32	O-ring 21,89x2,62 (10x)	8 737 603 089	■																

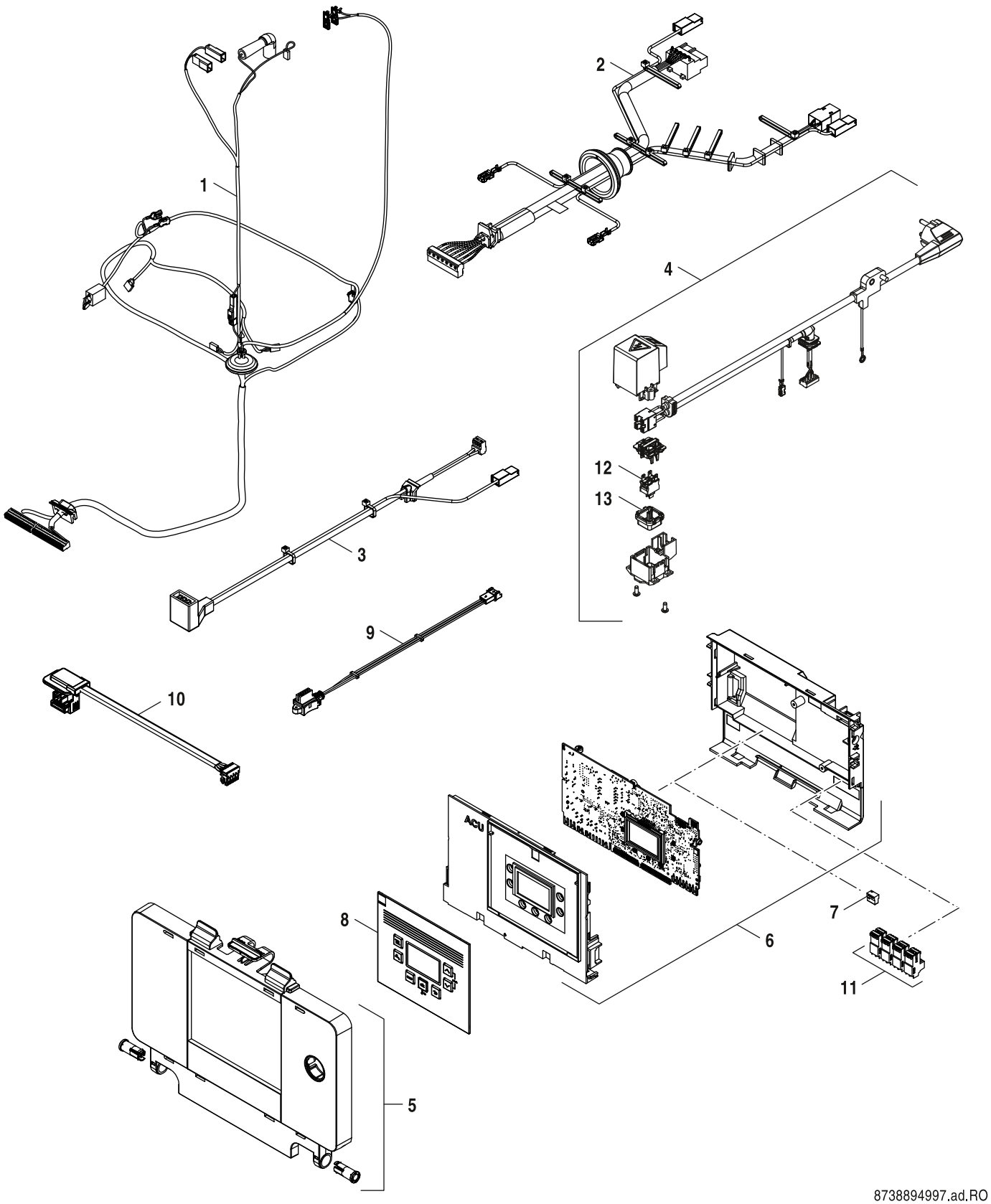

Control box

6

GB122i-24 KD T H

Pos	Description		7736902936	7736902963															Remarks
1	Cable harness LV with Pressure switch	8 737 604 347	■	■															
2	Cable tree HV	8 737 602 848	■	■															
3	Cable Pump	8 718 650 708 0	■	■															
4	Cable with Plug	8 737 602 653	■	■															
5	User interface	8 718 649 686 0	■	■															
6	Control unit ACU-L	8 737 605 180	■	■															
7	Code Plug ACP 25069 (NG)	8 737 603 693	■																
7	Code Plug ACP 25070 (LPG)	8 737 603 694	■																
7	Code plug ACP 25015 (NG)	8 737 605 019		■															
7	Code plug ACP 25017 (LPG)	8 737 605 021		■															
8	Facia	8 737 905 054 0	■	■															
9	3WV Cable	8 718 651 824 0	■	■															
10	Cable KEY	8 737 602 652	■	■															
11	Connector Set	8 737 711 080	■	■															
12	Switch	8 716 121 394	■	■															
13	Cap	8 716 121 203	■	■															
	Gas conversion set NG GB122i-24 T H	7 736 901 803	■																
	Gas conversion set LPG GB122i-24 T H	7 736 901 804	■																
	Gas conversion set LPG-->NG	7 736 902 524		■															
	Gas conversion kit LPG GB122i-24 KD H	7 736 902 530		■															

Types of appliances

Appliance		Country	Remarks
GB122i-24 KD H	7 736 902 963	CY,GR,MD,RO,UA	
GB122i-24 T H	7 736 902 936	CY,GR,MD,RO,UA	

Bosch Thermotechnik GmbH
Sophienstr. 30-32
D-35576 Wetzlar / Germany

Buderus