Installation instructions

Gas conversion set and exchange of gas parts

80 - 100 kW

6 720 811 277 (2014/06)

Table of contents

1 bg - Комплект за преобразуване за друг вид газ и смяна на части за газа 4
1.1 Демонтаж на газо-въздушния модул 4
1.2 Подмяна на газовата арматура 4
1.3 Подмяна на тръбата на Вентури 4
1.4 Подмяна на газовата дюза 4
1.5 Монтаж 5

2 cs - Sada pro přestavbu na jiný druh plynu a výměnu plynových dílů 5
2.1 Demontáž jednotky plyn/vzduch 5
2.2 Výměna plynové armatury 5
2.3 Výměna Venturiho trubice 6
2.4 Výměna trysky plynu 6
2.5 Montáž 6

3 da - Gas-ombygningssæt og udskiftning af gasdele 7
3.1 Afmontering af gas-/luftenheden 7
3.2 Udskiftning gasarmatur 7
3.3 Udskiftning venturi 7
3.4 Udskiftning gasdyse 7
3.5 Montering 7

4 de - Gasumbau-Set und den Austausch von Gasteilen 8
4.1 Demontage der Gas-/Lufteinheit 8
4.2 Austauschen Gasarmatur 8
4.3 Austauschen Venturi 9
4.4 Austauschen Gasdüse 9
4.5 Montage 9

5 el - Σετ μετασκευής αερίου και αντικατάσταση εξαρτημάτων αερίου 10
5.1 Αποσυναρμολόγηση της μονάδας αερίου/αέρα 10
5.2 Αντικατάσταση βάνας αερίου 10
5.3 Αντικατάσταση Venturi 10
5.4 Αντικατάσταση ακροφυσίου αερίου 10
5.5 Συναρμολόγηση 11

6 en - Gas conversion set and exchange of gas parts 11
6.1 Removing the gas train 11
6.2 Replacing the gas train 11
6.3 Replacing the venturi 12
6.4 Replacing the gas nozzle 12
6.5 Installation 12

7 es - Kit de transformación del gas y cambio de parte del gas 13
7.1 Desmontaje de la unidad de gas/aire 13
7.2 Sustitución de la válvula de gas 13
7.3 Sustitución del tubo de Venturi 13
7.4 Sustitución de la tobera de gas 13
7.5 Montaje 13

8 et - Teisele gaasiliigile ümberseadistamise komplekt ja gaasi konstruktsioonide väljavahetamine 14
8.1 Gaasi-/õhuploki eemaldamine 14
8.2 Gaasiarmatuuri vahetamine 14
8.3 Venturi toru vahetamine 15
8.4 Gaasidüüsi vahetamine 15
8.5 Paigaldamine 15

9 fr - Kit de conversion gaz et remplacement des composants gaz 16
9.1 Démontage de l'unité de gaz/d'air 16
9.2 Remplacer le bloc gaz 16
9.3 Remplacer le venturi 16
9.4 Remplacement de la buse de gaz 16
9.5 Montage 17

10 hr - Set za preinaku na drugu vrstu plina i zamjena plinskih dijelova 17
10.1 Demontaža jedinice plin/zrak 17
10.2 Mijenjanje plinske armature 17
10.3 Mijenjanje venturija 18
10.4 Mijenjanje plinske sapnice 18
10.5 Montaža 18

11 hu - Gáz átalakító készlet és a gáz alkatrészek cseréje 18
11.1 A gáz/levegőegység leszerelése 18
11.2 A gázszelep kicserélése 19
11.3 Venturi-cső kicserélése 19
11.4 Gázfúvóka kicserélése 19
11.5 Szerelés 19

12 it - Set di conversione del gas e sostituzione di componenti per il gas 20
12.1 Smontaggio dell'unità di miscelazione aria / gas 20
12.2 Sostituzione della valvola del gas 20
12.3 Sostituzione del Venturi 20
12.4 Sostituzione ugello del gas 20
12.5 Montaggio 20

13 lt - Dujų rūšies keitimo ir perdarymo dalių komplektas 21
13.1 Dujų/oro bloko išmontavimas 21
13.2 Dujinės armatūros keitimas 21
13.3 Venturi keitimas 22
13.4 Dujų purkštuko keitimas 22
13.5 Montavimas 22

14 lv - Gāzes pārbūves komplekts un gāzes iekārtas detaļu nomaiņa 23
14.1 Gāzes/gaisa bloka demontāža 23
14.2 Gāzes armatūras nomaiņa 23
14.3 Venturi sprauslas nomaiņa 23
14.4 Gāzes sprauslas nomaiņa 23
14.5 Montāža 24

15 nl - Gasombouwset en vervangen van gasonderdelen 24
15.1 Demontage van de gas-luchteenheid 24
15.2 Vervangen gasregelblok 24
15.3 Vervangen venturi 25
15.4 Vervangen gasinspuiter 25
15.5 Montage 25

16 pl - Zestaw przezbrojeniowy na inny rodzaj gazu i wymiana elementów instalacji gazowej 26
16.1 Demontaż zespołu gazowo-powietrznego 26
16.2 Wymiana armatury gazowej 26
16.3 Wymiana zwężki Venturiego 26
16.4 Wymiana dyszy gazowej 26
16.5 Montaż 27

17 pt - Conjunto de conversão de gás e peças de substituição de gás 27
17.1 Desmontagem da unidade de gás/ar 27
17.2 Substituição do dispositivo de controlo de gás 27
17.3 Substituição do Venturi 28
17.4 Substituição do injector de gás 28
17.5 Montagem 28

18 ro - Set pentru trecerea pe gaz şi schimbarea elementelor pentru gaz 29
18.1 Demontarea unității de gaz/aer 29
18.2 Înlocuirea armăturii de gaz 29
18.3 Înlocuirea Venturi 29
18.4 Înlocuirea ajutajului de gaz 29
18.5 Montaj 30

19 ru - Комплект перенастройки на другой вид газа и замена деталей газовой системы 30
19.1 Демонтаж газовоздушного блока 30
19.2 Замена газовой арматуры 30
19.3 Замена трубы Вентури 31
19.4 Замена газовой форсунки 31
19.5 Монтаж 31

20 sk - Prestavbová sada na propán a výmena dielov vedúcich plyn 32
20.1 Demontáž jednotky pre zmiešavanie plynu a vzduchu 32
20.2 Výmena plynovej armatúry 32
20.3 Výmena Venturiho trubice 32
20.4 Výmena plynovej trysky 32
20.5 Montáž 32

21 sl - Set za predelavo na drugo vrsto plina in menjava plinskih delov 33
21.1 Demontaža plinske/zračne enote 33
21.2 Menjava plinske armature 33
21.3 Menjava venturijeve cevi 34
21.4 Menjava plinske šobe 34
21.5 Montaža 34

22 sr - Set za preradu vrste gasa i zamenu delova koji provode gas 35
22.1 Demontaža gasne/vazdušne jedinice 35
22.2 Zamena gasne armature 35
22.3 Zamena Venturi cevi 35
22.4 Zamena gasne mlaznice 35
22.5 Montaža 35

23 sv - Gasombyggnadssats och byte av gasdelar 36
23.1 Demontering av gas-luftenheten 36
23.2 Byta ut gasarmaturen 36
23.3 Byta ut venturin 37
23.4 Byta ut gasmunstycket 37
23.5 Montering 37

24 tr - Gaz dönüşüm seti ve gaz parçalarının değiştirilmesi ... 38
24.1 Gaz/hava ünitesinin sökülmesi 38
24.2 Gaz armatürünün değiştirilmesi 38
24.3 Venturinin değiştirilmesi 38
24.4 Gaz memesinin değiştirilmesi 38
24.5 Montaj 38

25 uk - Комплект для переобладнання на інший тип газу та заміни газопровідних вузлів 39
25.1 Демонтаж газо-/повітропровідних елементів 39
25.2 Заміна газопровідної арматури 39
25.3 Заміна трубопроводу Вентурі 40
25.4 Заміна газового сопла 40
25.5 Монтаж 40

26 zh - 燃气改装组件和燃气部件的更换 41
26.1 拆除燃气 / 空气单元 41
26.2 更换燃气阀 41
26.3 更换文氏管 41
26.4 更换燃气喷嘴 41
26.5 安装 41

Appendix 43

1 bg - Комплект за преобразуване за друг вид газ и смяна на части за газа

ОПАСНОСТ: Опасност за живота поради експлозия на запалими газове.
- Дейности по газопроводните части могат да се извършват само, от оторизирани за това фирми.

Това ръководство описва подмяната на газовата арматура, тръбата на Вентури и газовата дюза.

1.1 Демонтаж на газо-въздушния модул

- Изключете електрическото захранване на отоплителната инсталация (→ фиг. 1, страница 43).
- Затворете газовия кран. За целта натиснете газовия кран и го завъртете ¼ оборота надясно [A] (→ фиг. 2, страница 43).
- Отворете вратата (→ фиг. 3, страница 43) или махнете кожуха (→ фиг. 4, страница 43).
- Издърпайте захранващия съединител на газовата арматура (→ фиг. 5, [1], страница 43).
- Развийте винтовете на газовата тръба (→ фиг. 5, [2], страница 43).
- Издърпайте захранващия съединител на вентилатора (→ фиг. 6, [1], страница 43).
- Издърпайте щекера на тахометърния кабел на вентилатора (→ фиг. 6, [2], страница 43). За целта освободете фиксирането на съединителя чрез натискане.
- Извадете тръбата за засмукване на въздуха от тръбата на Вентури (→ фиг. 7, страница 44).
- Отворете 4-те пружинни ключалки на капака на горелката (→ фиг. 8, страница 44).
- Свалете капака на горелката с газо-въздушния модул (→ фиг. 9, страница 44).
- Развийте 3-те гайки (→ фиг. 10, [1], страница 44).
- Свалете газовата арматура с тръбата на Вентури от вентилатора (→ фиг. 10, [2], страница 44).
- Развийте 3-те винта (→ фиг. 10, [1], стр. 44).
- Извадете газовата арматура с тръбата на Вентури (→ фиг. 10, [2], стр. 44) от вентилатора.

За подмяна на газовата арматура → глава 1.2.

За подмяна на тръбата на Вентури → глава 1.3, страница 4.

За подмяна на газовата дюза → глава 1.4, страница 4.

1.2 Подмяна на газовата арматура

Поз.	Описание	Брой
1	Газова арматура	1
2	Винт фланец за газ/ тръба на Вентури-газова арматура	4
3	Плоско уплътнение на газовата тръба	1
4	О-пръстен газова дюза	1
5	Винт тръба на Вентури-вентилатор	3
6	О-пръстен вентилатор	1
7	Ръководство за монтаж	1
8	О-пръстен газова арматура	1

Табл. 1 Обхват на доставката съгл. фиг. 11, страница 44

- Развийте 4-те винта [1] и свалете газовата арматура от тръбата на Вентури [2] (→ фиг. 14, страница 45).
- Свалете О-пръстена [1] с газовата дюза [2] (→ фиг. 15, страница 45).
- Поставете доставения О-пръстен (→ фиг. 11, [4], страница 44) на тръбата на Вентури и притиснете отново газовата дюза.
- Монтирайте тръбата на Вентури на доставената газова арматура (→ фиг. 11, [1], страница 44).
- Освободете фланеца за газ от старата газова арматура (→ фиг. 16, страница 45).
- Поставете доставеното О-пръстен (→ фиг. 11, [8], страница 44) на доставената газова арматура (→ фиг. 16, страница 45).
- Монтирайте газов фланец (→ фиг. 16, [1], страница 45) на доставената газова арматура.

Монтирайте отново всички компоненти → глава 1.5, страница 5.

1.3 Подмяна на тръбата на Вентури

Поз.	Описание	Брой
1	Тръба на Вентури	1
2	Винт фланец за газ/ тръба на Вентури-газова арматура	4
3	Плоско уплътнение на газовата тръба	1
4	О-пръстен газова дюза	1
5	Винт тръба на Вентури-вентилатор	3
6	О-пръстен вентилатор	1
7	Ръководство за монтаж	1

Табл. 2 Обхват на доставката съгл. фиг. 12, страница 44

- Развийте 4-те винта [1] и свалете газовата арматура от тръбата на Вентури [2] (→ фиг. 14, страница 45).
- Свалете О-пръстена [1] с газовата дюза [2] (→ фиг. 15, страница 45).
- Поставете доставения О-пръстен (→ фиг. 12, [4], страница 44) на доставената тръба на Вентури и притиснете отново газовата дюза.
- Монтирайте доставената тръба на Вентури (→ фиг. 12, [1], страница 44) на газовата арматура.

Монтирайте отново всички компоненти → глава 1.5.

1.4 Подмяна на газовата дюза

Поз.	Описание	Брой
1	Газова дюза	1
2	Винт фланец за газ	4
3	Плоско уплътнение на газовата тръба	1
4	О-пръстен газова дюза	1
5	Винт тръба на Вентури-вентилатор	3
6	О-пръстен вентилатор	1
7	Ръководство за монтаж	1
8	Стикер	1

Табл. 3 Обхват на доставката съгл. фиг. 13, страница 44

- Развийте 4-те винта [1] и свалете газовата арматура от тръбата на Вентури [2] (→ фиг. 14, страница 45).
- Свалете О-пръстена [1] с газовата дюза [2] (→ фиг. 15, страница 45).
- Поставете нова газова дюза включително нов О-пръстен (→ фиг. 13, [1 и 2], страница 44) според вида газ в табл. 4.

Вид газ	Диаметър на дюзите за газ [mm]
Природен газ E/H	8,4
Природен газ L/LL	9,4

Табл. 4 Диаметър Газова дюза

Монтирайте отново всички компоненти → глава 1.5.

1.5 Монтаж

- Поставете доставения О-пръстен вентилатор (→ фиг. 17, страница 45) на вентилатора.
- Махнете плоското уплътнение от газовата тръба и го заменете с доставеното плоско уплътнение (→ фиг. 18, страница 45).
- Монтирайте отново всички компоненти в обратна последователност. При обратното поставяне на горелката внимавайте жлебът да бъде разположен от дясната страна (→ фиг. 19, лупа, страница 45).
- Отворете газовия кран. За целта натиснете газовия кран и го завъртете ¼ оборота наляво (→ фиг. 2, [B], страница 43).

ОПАСНОСТ: Експлозия!
- Извършете проверка на уплътнеността след работите по газопроводните части.

- Пуснете отоплителния уред в съответствие с ръководството за монтаж и обслужване на същия.
- Регулирайте отново съотношението газ/въздух (→ Ръководство за монтаж и обслужване на отоплителния уред).
- Извършете останалите пускови дейности в съответствие с ръководството за монтаж и обслужване на отоплителния уред.
- Поставете съответен стикер на видимо място върху вратата **или** кожуха.
- Затворете вратата (→ фиг. 3, страница 43**) или** поставете кожуха (→ фиг. 4, страница 43).

Запазваме си правото на изменения поради технически подобрения.

2 cs - Sada pro přestavbu na jiný druh plynu a výměnu plynových dílů

NEBEZPEČÍ: Ohrožení života v důsledku možného výbuchu vznětlivých plynů.
- Na dílech vedoucích plyn provádějte práce jen tehdy, máte-li pro tyto práce oprávnění.

Tento návod popisuje výměnu plynové armatury, Venturiho trubice a trysky plynu.

2.1 Demontáž jednotky plyn/vzduch

- Odpojte topný systém od elektrické sítě (→ obr. 1, str. 43).
- Uzavřete plynový ventil. Za tím účelem stlačte plynový ventil a otočte jej o ¼ otáčky doprava [A] (→ obr. 2, str. 43).
- Otevřete dveře (→ obr. 3, str. 43) nebo sejměte opláštění (→ obr. 4, str. 43).
- Odpojte napájecí konektor z plynové armatury (→ obr. 5, [1], str. 43).
- Povolte šroubení na plynovém potrubí (→ obr. 5, [2], str. 43).
- Z ventilátoru odpojte napájecí konektor (→ obr. 6, [1], str. 43).
- Z ventilátoru odpojte konektor kabelu tachogenerátoru (→ obr. 6, [2], str. 43). Abyste to mohli učinit, uvolněte stiskem pojistku na konektoru.
- Odpojte sací vzduchové potrubí z Venturiho trubice (→ obr. 7, str. 44).
- Otevřete 4 západkové uzávěry na krytu hořáku (→ obr. 8, str. 44).
- Sejměte kryt hořáku s jednotkou plyn-vzduch (→ obr. 9, str. 44).
- Povolte 3 šrouby (→ obr. 10, [1], str. 44).
- Plynovou armaturu s Venturiho trubicí (→ obr. 10, [2], str. 44) sejměte z ventilátoru.
- Povolte 3 šrouby (→ obr. 10, [1], str. 44).
- Plynovou armaturu s Venturiho trubicí (→ obr. 10, [2], str. 44) sejměte z ventilátoru.

Popis výměny plynové armatury najdete v → kapitole 2.2.

Popis výměny Venturiho trubice najdete v → kapitole 2.3, str. 6.

Popis výměny trysky plynu najdete v → kapitole 2.4, str. 6.

2.2 Výměna plynové armatury

Poz.	Popis	Počet
1	Plynová armatura	1
2	Šroub příruby mezi Venturiho trubicí a plynovou armaturou	4
3	Ploché těsnění plynového potrubí	1
4	Těsnicí O-kroužek trysky plynu	1
5	Šroub pro spojení Venturiho trubice a ventilátoru	3
6	Těsnicí O-kroužek ventilátoru	1
7	Návod k montáži	1
8	Těsnicí O-kroužek plynové armatury	1

Tab. 1 Rozsah dodávky k obr. 11, str. 44

- Povolte 4 šrouby [1] a plynovou armaturu sejměte z Venturiho trubice [2] (→ obr. 14, str. 45).
- O-kroužek [1] spolu s tryskou plynu [2] vyjměte (→ obr. 15, str. 45).
- Dodaný O-kroužek (→ obr. 11, [4], str. 44) nasaďte na Venturiho trubici a trysku plynu opět zatlačte.
- Venturiho trubici namontujte na dodanou plynovou armaturu (→ obr. 11, [1], str. 44).
- Plynovou přírubu oddělte od staré plynové armatury (→ obr. 16, str. 45).

- Dodané těsnicí O-kroužek (→ obr. 11, [8], str. 44) nasaďte na dodanou plynovou armaturu (→ obr. 16, str. 45).
- Plynovou přírubu (→ obr. 16, [1], str. 45) namontujte na dodanou plynovou armaturu.

Vše opět namontujte → kapitola 2.5, str. 6.

2.3 Výměna Venturiho trubice

Poz.	Popis	Počet
1	Venturiho trubice	1
2	Šroub příruby mezi Venturiho trubicí a plynovou armaturou	4
3	Ploché těsnění plynového potrubí	1
4	Těsnicí O-kroužek trysky plynu	1
5	Šroub pro spojení Venturiho trubice a ventilátoru	3
6	Těsnicí O-kroužek ventilátoru	1
7	Návod k montáži	1

Tab. 2 Rozsah dodávky k obr. 12, str. 44

- Povolte 4 šrouby [1] a plynovou armaturu sejměte z Venturiho trubice [2] (→ obr. 14, str. 45).
- O-kroužek [1] spolu s tryskou plynu [2] vyjměte (→ obr. 15, str. 45).
- Dodaný O-kroužek (→ obr. 12, [4], str. 44) nasaďte na dodanou Venturiho trubici a trysku plynu opět zatlačte.
- Dodanou Venturiho trubici (→ obr. 12, [1], str. 44) namontujte na plynovou armaturu.

Vše opět namontujte → kapitola 2.5.

2.4 Výměna trysky plynu

Poz.	Popis	Počet
1	Tryska plynu	1
2	Šroub plynové příruby	4
3	Ploché těsnění plynového potrubí	1
4	Těsnicí O-kroužek trysky plynu	1
5	Šroub pro spojení Venturiho trubice a ventilátoru	3
6	Těsnicí O-kroužek ventilátoru	1
7	Návod k montáži	1
8	Nálepka	1

Tab. 3 Rozsah dodávky k obr. 13, str. 44

- Povolte 4 šrouby [1] a plynovou armaturu sejměte z Venturiho trubice [2] (→ obr. 14, str. 45).
- O-kroužek [1] spolu s tryskou plynu [2] vyjměte (→ obr. 15, str. 45).
- Vložte novou trysku plynu včetně nového O-kroužku (→ obr. 13, [1 a 2], str. 44) podle druhu plynu v tab. 4.

Druh plynu	Průměr trysky plynu [mm]
Zemní plyn E/H	8,4
Zemní plyn L/LL	9,4

Tab. 4 Průměr trysky plynu

Vše opět namontujte → kapitola 2.5.

2.5 Montáž

- Dodaný O-kroužek ventilátoru(→ obr. 17, str. 45) nasaďte na ventilátor.
- Z plynového potrubí odstraňte ploché těsnění a nahraďte je dodaným plochým těsněním (→ obr. 18, str. 45).
- Vše opět namontujte v opačném pořadí. Při opětovném nasazování hořáku dbejte na to, aby se výřez nacházel na pravé straně (→ obr. 19, detail, str. 45).
- Otevřete plynový ventil. Za tím účelem stlačte plynový ventil a otočte jej o ¼ otáčky doleva (→ obr. 2, [B], str. 43).

NEBEZPEČÍ: Hrozí výbuch!
- Po ukončení prací na dílech vedoucích plyn proveďte zkoušku těsnosti.

- Podle návodu k montáži a údržbě topného zařízení uveďte topné zařízení do provozu.
- Znovu nastavte poměr plyn/vzduch (→ návod k montáži a údržbě topného zařízení).
- Ostatní práce související s uvedením do provozu proveďte podle návodu k montáži a údržbě topného zařízení.
- Na viditelné místo na dveřích **nebo** opláštění nalepte příslušnou nálepku.
- Zavřete dveře (→ obr. 3, str. 43) **nebo** připevněte opláštění (→ obr. 4, str. 43).

Změny za účelem technického vylepšení vyhrazeny.

3 da - Gas-ombygningssæt og udskiftning af gasdele

FARE: Livsfare på grund af eksplosive gasser.
- Udfør kun arbejde på gasførende komponenter, hvis du har autorisation til et sådant arbejde.

Denne vejledning beskriver udskiftningen af gasarmaturet, venturien og gasdysen.

3.1 Afmontering af gas-/luftenheden

- Afbryd strømmen til varmeanlægget (→ figur 1, side 43).
- Luk gashanen. Tryk gashanen ind, og drej en ¼ omdrejning til højre [A] (→ figur 2, [A], side 43).
- Åbn døren (→ figur 3, side 43) eller tag kappen af (→ figur 4, side 43).
- Tag forsyningsstikket på gasarmaturet af (→ figur 5, [1], side 43).
- Løsn forskruningen på gasrøret (→ figur 5, [2], side 43).
- Træk forsyningsstikket på blæseren (→ figur 6, [1], side 43) ud.
- Træk tachokablets stik på blæseren (→ figur 6, [2], side 43) ud. Løsne låsen på stikket ved at trykke på den.
- Tag luftindtagsrøret af venturien (→ figur 7, side 44).
- Åbn de 4 snaplukninger på brænderens afdækning (→ figur 8, side 44).
- Tag brænderafdækningen med gas-/luftenhed af (→ figur 9, side 44).
- Løsn de 3 skruer (→ figur 10, [1], side 44).
- Tag gasarmaturet med venturi af blæseren (→ figur 10, [2], side 44).
- Løsne de 3 skruer (→ fig. 10, [1], side 44).
- Tag gasarmaturet med venturi (→ fig. 10, [2], side 44) af blæseren.

Vedrørende udskiftning af gasarmaturet → kapitel 3.2.

Vedrørende udskiftning af venturien → kapitel 3.3, side 7.

Vedrørende udskiftning af gasdysen → kapitel 3.4, side 7.

3.2 Udskiftning gasarmatur

Pos.	Beskrivelse	Antal
1	Gasarmatur	1
2	Skrue gasflange/ venturi-gasarmatur	4
3	Flad pakning gasrør	1
4	O-ring gasdyse	1
5	Skru venturi-blæser	3
6	O-ring blæser	1
7	Monteringsvejledning	1
8	O-ring gasarmatur	1

Tab. 1 Leveringsomfang til billedet 11, side 44

- Løsn de 4 skruer [1], og tag gasarmaturet af venturien [2] (→ figur 14, side 45).
- Tag o-ringen [1] med gasdysen [2] ud (→ figur 15, side 45).
- Sæt den leverede o-ring (→ fig. 11, [4], side 44) ind på venturien, og tryk gasdysen ind igen.
- Montér venturien på det medfølgende gasarmatur (→ figur 11, [1], side 44).
- Løsne gasflangen fra den gamle gasarmatur (→ figur 16, side 45).
- Sæt den medfølgende o-ring (→ figur 11, [8], side 44) på det medfølgende gasarmatur (→ figur 16, side 45).
- Monter gasflangen (→ figur 16, [1], side 45) på det medfølgende gasarmatur.

Montér det hele igen → kapitel 3.5, side 7.

3.3 Udskiftning venturi

Pos.	Beskrivelse	Antal
1	Venturi	1
2	Skrue gasflange/ venturi-gasarmatur	4
3	Flad pakning gasrør	1
4	O-ring gasdyse	1
5	Skru venturi-blæser	3
6	O-ring blæser	1
7	Monteringsvejledning	1

Tab. 2 Leveringsomfang til billedet 12, side 44

- Løsn de 4 skruer [1], og tag gasarmaturet af venturien [2] (→ figur 14, side 45).
- Tag o-ringen [1] med gasdysen [2] ud (→ figur 15, side 45).
- Sæt den leverede o-ring (→ fig. 12, [4], side 44) ind på den leverede venturi, og tryk gasdysen ind igen.
- Montér den medfølgende venturi (→ figur 12, [1], side 44) på gasarmaturet.

Monter det hele igen → kapitel 3.5.

3.4 Udskiftning gasdyse

Pos.	Beskrivelse	Antal
1	Gasdyse	1
2	Skrue gasflange	4
3	Flad pakning gasrør	1
4	O-ring gasdyse	1
5	Skru venturi-blæser	3
6	O-ring blæser	1
7	Monteringsvejledning	1
8	Mærkat	1

Tab. 3 Leveringsomfang til billedet 13, side 44

- Løsn de 4 skruer [1], og tag gasarmaturet af venturien [2] (→ figur 14, side 45).
- Tag o-ringen [1] med gasdysen [2] ud (→ figur 15, side 45).
- Sæt en ny gasdyse inklusive en ny o-ring (→ figur 13, [1 og 2], side 44) ind afhængigt af gastypen i tab. 4.

Gastype	Gasdysens diameter [mm]
Naturgas E/H	8,4
Naturgas L/LL	9,4

Tab. 4 Gasdysens diameter

Monter det hele igen → kapitel 3.5.

3.5 Montering

- Sæt den medfølgende o-ring blæser (→ figur 17, side 45) ind på blæseren.
- Fjern den flade pakning fra gasrøret, og udskift den med den medfølgende flade pakning (→ figur 18, side 45).
- Montér alle dele igen i omvendt rækkefølge. Sørg for, at indhakket sidder på højre side, når brænderen sættes ind igen (→ figur 19, lup, side 45).
- Åbn gashanen. Tryk gashanen ind, og drej en ¼ omdrejning til venstre (→ figur 2, [B], side 43).

FARE: Eksplosion!
- Udfør en tæthedskontrol efter arbejde på gasførende dele.

- Start kedlen op efter monterings- og vedligeholdelsesvejledningen til kedlen.

- ▶ Indstil gas/luft-forholdet igen (→ monterings- og vedligeholdelsesvejledningen til gaskedlen).
- ▶ Udfør det øvrige opstartsarbejde i henhold til monterings- og vedligeholdelsesvejledningen til gaskedlen.
- ▶ Anbring mærkatet på et synligt sted på døren **eller** på kappen.
- ▶ Luk døren (→ figur 3, side 43) **eller** sæt kappen på (→ figur 4, side 43).

Ændringer på grund af tekniske forbedringer forbeholdes.

4 de - Gasumbau-Set und den Austausch von Gasteilen

GEFAHR: Lebensgefahr durch Explosion entzündlicher Gase.

- ▶ Arbeiten an gasführenden Bauteilen nur dann ausführen, wenn Sie für diese Arbeiten eine Konzession besitzen.

Für Belgien:

Umbau nach einer anderen Gasart darf nur durch den Kundendienst von Bosch Thermotechnology Belgium gemacht werden; bitte wenden Sie sich an diesen Kundendienst.

Diese Anleitung beschreibt die Austausch der Gasarmatur, Venturi und Gasdüse.

4.1 Demontage der Gas-/Lufteinheit

- ▶ Heizungsanlage stromlos schalten (→ Bild 1, Seite 43).
- ▶ Gashahn schließen. Hierzu Gashahn eindrücken und ¼ Umdrehung nach rechts drehen [A] (→ Bild 2, Seite 43).
- ▶ Tür öffnen (→ Bild 3, Seite 43) oder Verkleidung abnehmen (→ Bild 4, Seite 43).
- ▶ Versorgungsstecker an der Gasarmatur abziehen (→ Bild 5, [1], Seite 43).
- ▶ Verschraubung am Gasrohr lösen (→ Bild 5, [2], Seite 43).
- ▶ Versorgungsstecker am Gebläse abziehen (→ Bild 6, [1], Seite 43).
- ▶ Stecker des Tachokabels am Gebläse abziehen (→ Bild 6, [2], Seite 43). Hierzu die Verriegelung am Stecker durch Drücken lösen.
- ▶ Luftansaugrohr von der Venturi abziehen (→ Bild 7, Seite 44).
- ▶ Die 4 Schnappverschlüsse an der Brennerabdeckung öffnen (→ Bild 8, Seite 44).
- ▶ Brennerabdeckung mit Gas-/Lufteinheit abnehmen (→ Bild 9, Seite 44).
- ▶ 3 Schrauben lösen (→ Bild 10, [1], Seite 44).
- ▶ Gasarmatur mit Venturi vom Gebläse abnehmen (→ Bild 10, [2], Seite 44).
- ▶ 3 Schrauben (→ Bild 10, [1], Seite 44) lösen.
- ▶ Gasarmatur mit Venturi (→ Bild 10, [2], Seite 44) vom Gebläse abnehmen.

Für Austausch der Gasarmatur → Kapitel 4.2.

Für Austausch der Venturi → Kapitel 4.3, Seite 9.

Für Austausch der Gasdüse → Kapitel 4.4, Seite 9.

4.2 Austauschen Gasarmatur

Pos.	Beschreibung	Anzahl
1	Gasarmatur	1
2	Schraube Gasflansch/ Venturi-Gasarmatur	4
3	Flachdichtung Gasrohr	1
4	O-Ring Gasdüse	1
5	Schraube Venturi-Gebläse	3
6	O-Ring Gebläse	1
7	Montageanleitung	1
8	O-Ring Gasarmatur	1

Tab. 1 Lieferumfang zum Bild 11, Seite 44

- ▶ 4 Schrauben [1] lösen und Gasarmatur von der Venturi [2] abnehmen (→ Bild 14, Seite 45).
- ▶ O-Ring [1] mit Gasdüse [2] herausnehmen (→ Bild 15, Seite 45).

- Mitgelieferte O-Ring (→ Bild 11, [4], Seite 44) an der Venturi einsetzen und Gasdüse wieder eindrücken.
- Venturi an der mitgelieferten Gasarmatur (→ Bild 11, [1], Seite 44) montieren.
- Gasflansch von der alten Gasarmatur lösen (→ Bild 16, Seite 45).
- Mitgelieferten O-Ring (→ Bild 11, [8], Seite 44) an der mitgelieferten Gasarmatur einsetzen (→ Bild 16, Seite 45).
- Gasflansch (→ Bild 16, [1], Seite 45) an der mitgelieferten Gasarmatur montieren.

Alles wieder montieren → Kapitel 4.5, Seite 9.

4.3 Austauschen Venturi

Pos.	Beschreibung	Anzahl
1	Venturi	1
2	Schraube Gasflansch/ Venturi-Gasarmatur	4
3	Flachdichtung Gasrohr	1
4	O-Ring Gasdüse	1
5	Schraube Venturi-Gebläse	3
6	O-Ring Gebläse	1
7	Montageanleitung	1

Tab. 2 Lieferumfang zum Bild 12, Seite 44

- 4 Schrauben [1] lösen und Gasarmatur von der Venturi [2] abnehmen (→ Bild 14, Seite 45).
- O-Ring [1] mit Gasdüse [2] herausnehmen (→ Bild 15, Seite 45).
- Mitgelieferte O-Ring (→ Bild 12, [4], Seite 44) an der mitgelieferten Venturi einsetzen und Gasdüse wieder eindrücken.
- Mitgelieferte Venturi (→ Bild 12, [1], Seite 44) an der Gasarmatur montieren.

Alles wieder montieren → Kapitel 4.5.

4.4 Austauschen Gasdüse

Pos.	Beschreibung	Anzahl
1	Gasdüse	1
2	Schraube Gasflansch	4
3	Flachdichtung Gasrohr	1
4	O-Ring Gasdüse	1
5	Schraube Venturi-Gebläse	3
6	O-Ring Gebläse	1
7	Montageanleitung	1
8	Aufkleber	1

Tab. 3 Lieferumfang zum Bild 13, Seite 44

- 4 Schrauben [1] lösen und Gasarmatur von der Venturi [2] abnehmen (→ Bild 14, Seite 45).
- O-Ring [1] mit Gasdüse [2] herausnehmen (→ Bild 15, Seite 45).
- Neue Gasdüse inklusiv neuen O-Ring (→ Bild 13, [1 und 2], Seite 44) entsprechend der Gasart in Tab. 4 einsetzen.

Gasart	Gasdüsendurchmesser [mm]
Erdgas E/E(s)/H	8,4
Erdgas L/LL	9,4

Tab. 4 Durchmesser Gasdüse

Alles wieder montieren → Kapitel 4.5.

4.5 Montage

- Mitgelieferte O-Ring Gebläse (→ Bild 17, Seite 44) am Gebläse einsetzen.
- Flachdichtung vom Gasrohr entfernen und durch mitgelieferten Flachdichtung ersetzen (→ Bild 18, Seite 45).
- Alles in umgekehrter Reihenfolge wieder montieren. Beim Wiedereinsetzen des Brenners darauf achten, dass die Einkerbung sich auf der rechten Seite befindet (→ Bild 19, Lupe, Seite 45).
- Gashahn öffnen. Hierzu Gashahn eindrücken und ¼ Umdrehung nach links drehen (→ Bild 2, [B], Seite 43).

GEFAHR: Explosion!
- Dichtheitsprüfung durchführen nach Arbeiten an gasführenden Teilen.

- Heizgerät in Betrieb nehmen gemäß der Montage- und Installationsanleitung des Heizgerätes.
- Gas-Luftverhältnis erneut einstellen (→ Montage- und Installationsanleitung des Heizgerätes).
- Übrige Inbetriebnahmearbeiten gemäß der Montage- und Installationsanleitung des Heizgerätes durchführen.
- Entsprechenden Aufkleber an einer sichtbaren Stelle an derTür **oder** Verkleidung anbringen.
- Tür schließen (→ Bild 3, Seite 43) **oder** Verkleidung anbringen (→ Bild 4, Seite 43).

Änderungen aufgrund technischer Verbesserungen vorbehalten.

5 el - Σετ μετασκευής αερίου και αντικατάσταση εξαρτημάτων αερίου

ΚΙΝΔΥΝΟΣ: Κίνδυνος θανάτου από έκρηξη εύφλεκτων αερίων.
- Διεξάγετε εργασίες σε εξαρτήματα διέλευσης αερίου, μόνον αν κατέχετε σχετική άδεια.

Οι παρούσες οδηγίες περιγράφουν την αντικατάσταση της βάνας αερίου, του Venturi και του ακροφυσίου αερίου.

5.1 Αποσυναρμολόγηση της μονάδας αερίου/αέρα

- Διακόψτε την τροφοδοσία τάσης της εγκατάστασης θέρμανσης (→ Σχ. 1, Σελίδα 43).
- Κλείστε το διακόπτη αερίου. Για το σκοπό αυτό πιέστε προς τα μέσα το διακόπτη αερίου και περιστρέψτε την δεξιά κατά ¼ της περιστροφής [A] (→ Σχ. 2, Σελίδα 43).
- Ανοίξτε την πόρτα (→ Σχ. 3, Σελίδα 43) ή αφαιρέστε το κάλυμμα (→ Σχ. 4, Σελίδα 43).
- Αφαιρέστε το βύσμα τροφοδοσίας από τη βάνα αερίου (→ Σχ. 5, [1], Σελίδα 43).
- Χαλαρώστε τη βιδωτή σύνδεση στο σωλήνα αερίου (→ Σχ. 5, [2], Σελίδα 43).
- Αφαιρέστε το βύσμα τροφοδοσίας από τον ανεμιστήρα (→ Σχ. 6, [1], Σελίδα 43).
- Αφαιρέστε το βύσμα του καλωδίου ταχύμετρου από τον ανεμιστήρα (→ Σχ. 6, [2], Σελίδα 43). Για το σκοπό αυτό χαλαρώστε την ασφάλεια στο βύσμα πιέζοντας.
- Αφαιρέστε το σωλήνα αναρρόφησης αέρα από το Venturi (→ Σχ. 7, Σελίδα 44).
- Ανοίξτε τους 4 ταχυσυνδέσμους στο κάλυμμα καυστήρα (→ Σχ. 8, Σελίδα 44).
- Αφαιρέστε το κάλυμμα καυστήρα μαζί με τη μονάδα αερίου/αέρα (→ Σχ. 9, Σελίδα 44).
- Ξεβιδώστε τις 3 βίδες (→ Σχ. 10, [1], Σελίδα 44).
- Αφαιρέστε τη βάνα αερίου μαζί με το Venturi από τον ανεμιστήρα (→ Σχ. 10, [2], Σελίδα 44).
- Ξεβιδώστε τις 3 βίδες (→ Σχ. 10, [1], Σελίδα 44).
- Αφαιρέστε τη βάνα αερίου μαζί με το Venturi (→ Σχ. 10, [2], Σελίδα 44) από τον ανεμιστήρα.

Για αντικατάσταση της βάνας αερίου → κεφάλαιο 5.2.

Για αντικατάσταση του Venturi → κεφάλαιο 5.3, σελίδα 10.

Για αντικατάσταση του ακροφυσίου αερίου → κεφάλαιο 5.4, σελίδα 10.

5.2 Αντικατάσταση βάνας αερίου

Θέση	Περιγραφή	Αριθμός
1	Βάνα αερίου	1
2	Βίδα φλάντζας αερίου/ βάνας αερίου-Venturi	4
3	Παρέμβυσμα σωλήνα αερίου	1
4	Στεγανοποιητικός δακτύλιος ακροφυσίου αερίου	1
5	Βίδα Venturi-ανεμιστήρα	3
6	Στεγανοποιητικός δακτύλιος ανεμιστήρα	1
7	Οδηγίες συναρμολόγησης	1
8	Στεγανοποιητικός δακτύλιος βάνας αερίου	1

Πίν. 1 Περιεχόμενο παραγγελίας στην εικόνα 11, σελίδα 44

- Ξεβιδώστε τις 4 βίδες [1] και αφαιρέστε τη βάνα αερίου από το Venturi [2] (→ Σχ. 14, Σελίδα 45).
- Αφαιρέστε το στεγανοποιητικό δακτύλιο [1] μαζί με το ακροφύσιο αερίου [2] (→ Σχ. 15, Σελίδα 45).
- Τοποθετήστε το συνοδευτικό στεγανοποιητικό δακτύλιο (→ Σχ. 11, [4], Σελίδα 44) στο Venturi και πιέστε ξανά μέσα το ακροφύσιο αερίου.
- Συναρμολογήστε το Venturi στη συνοδευτική βάνα αερίου (→ Σχ. 11, [1], Σελίδα 44).
- Λύστε τη φλάντζα αερίου από την παλιά βάνα αερίου (→ Σχ. 16, Σελίδα 45).
- Τοποθετήστε το συνοδευτικό στεγανοποιητικό δακτύλιο (→ Σχ. 11, [8], Σελίδα 44) στη συνοδευτική βάνα αερίου (→ Σχ. 16, Σελίδα 45).
- Συναρμολογήστε τη φλάντζα αερίου (→ Σχ. 16, [1], Σελίδα 45) στη συνοδευτική βάνα αερίου.

Συναρμολογήστε ξανά όλα τα εξαρτήματα → κεφάλαιο 5.5, σελίδα 11.

5.3 Αντικατάσταση Venturi

Θέση	Περιγραφή	Αριθμός
1	Venturi	1
2	Βίδα φλάντζας αερίου/ βάνας αερίου-Venturi	4
3	Παρέμβυσμα σωλήνα αερίου	1
4	Στεγανοποιητικός δακτύλιος ακροφυσίου αερίου	1
5	Βίδα Venturi-ανεμιστήρα	3
6	Στεγανοποιητικός δακτύλιος ανεμιστήρα	1
7	Οδηγίες συναρμολόγησης	1

Πίν. 2 Περιεχόμενο παραγγελίας στην εικόνα 12, σελίδα 44

- Ξεβιδώστε τις 4 βίδες [1] και αφαιρέστε τη βάνα αερίου από το Venturi [2] (→ Σχ. 14, Σελίδα 45).
- Αφαιρέστε το στεγανοποιητικό δακτύλιο [1] μαζί με το ακροφύσιο αερίου [2] (→ Σχ. 15, Σελίδα 45).
- Τοποθετήστε το συνοδευτικό στεγανοποιητικό δακτύλιο (→ Σχ. 12, [4], Σελίδα 44) στο συνοδευτικό Venturi και πιέστε ξανά μέσα το ακροφύσιο αερίου.
- Συναρμολογήστε το συνοδευτικό Venturi (→ Σχ. 12, [1], Σελίδα 44) στη βάνα αερίου.

Συναρμολογήστε ξανά όλα τα εξαρτήματα → κεφάλαιο 5.5.

5.4 Αντικατάσταση ακροφυσίου αερίου

Θέση	Περιγραφή	Αριθμός
1	Ακροφύσιο αερίου	1
2	Βίδα φλάντζας αερίου	4
3	Παρέμβυσμα σωλήνα αερίου	1
4	Στεγανοποιητικός δακτύλιος ακροφυσίου αερίου	1
5	Βίδα Venturi-ανεμιστήρα	3
6	Στεγανοποιητικός δακτύλιος ανεμιστήρα	1
7	Οδηγίες συναρμολόγησης	1
8	Αυτοκόλλητο	1

Πίν. 3 Περιεχόμενο παραγγελίας στην εικόνα 13, σελίδα 44

- Ξεβιδώστε τις 4 βίδες [1] και αφαιρέστε τη βάνα αερίου από το Venturi [2] (→ Σχ. 14, Σελίδα 45).
- Αφαιρέστε το στεγανοποιητικό δακτύλιο [1] μαζί με το ακροφύσιο αερίου [2] (→ Σχ. 15, Σελίδα 45).
- Τοποθετήστε καινούργιο ακροφύσιο αερίου μαζί με καινούργιο στεγανοποιητικό δακτύλιο (→ Σχ. 13, [1 και 2], Σελίδα 44) σύμφωνα με τον τύπο αερίου του πίν. 4.

Τύπος αερίου	Διάμετρος ακροφυσίου αερίου [mm]
Φυσικό αέριο E/H	8,4
Φυσικό αέριο L/LL	9,4

Πίν. 4 Διάμετρος ακροφυσίου αερίου

Συναρμολογήστε ξανά όλα τα εξαρτήματα → κεφάλαιο 5.5.

5.5 Συναρμολόγηση

- Τοποθετήστε το συνοδευτικό στεγανοποιητικό δακτύλιο (→ Σχ. 17, Σελίδα 45) στον ανεμιστήρα.
- Αφαιρέστε το παρέμβυσμα από το σωλήνα αερίου και αντικαταστήστε το με το συνοδευτικό παρέμβυσμα (→ Σχ. 18, Σελίδα 45).
- Συναρμολογήστε ξανά όλα τα εξαρτήματα με την αντίστροφη σειρά. Κατά την επανατοποθέτηση του καυστήρα προσέξτε η εγκοπή να βρίσκεται στη δεξιά πλευρά (→ Σχ. 19, μεγέθυνση, Σελίδα 45).
- Ανοίξτε το διακόπτη αερίου. Για το σκοπό αυτό πιέστε προς τα μέσα το διακόπτη αερίου και περιστρέψτε την αριστερά κατά ¼ της περιστροφής (→ Σχ. 2, [B], Σελίδα 43).

ΚΙΝΔΥΝΟΣ: Έκρηξη!
- Μετά από τη διεξαγωγή εργασιών σε εξαρτήματα που μεταφέρουν αέριο, εκτελέστε έλεγχο στεγανότητας

- Θέστε σε λειτουργία το λέβητα σύμφωνα με τις οδηγίες συναρμολόγησης και συντήρησης του λέβητα.
- Ρυθμίστε ξανά την αναλογία αερίου/αέρα (→ οδηγίες συναρμολόγησης και συντήρησης του λέβητα).
- Διεξαγάγετε τις λοιπές εργασίες θέσης σε λειτουργία σύμφωνα με τις οδηγίες συναρμολόγησης και συντήρησης του λέβητα.
- Τοποθετήστε το αντίστοιχο αυτοκόλλητο σε ένα ορατό σημείο πάνω στην πόρτα **ή** στο κάλυμμα.
- Κλείστε την πόρτα (→ Σχ. 3, σελίδα 43) **ή** τοποθετήστε το κάλυμμα (→ Σχ. 4, Σελίδα 43).

Με την επιφύλαξη αλλαγών λόγω τεχνικών βελτιώσεων.

6 en - Gas conversion set and exchange of gas parts

DANGER: Risk to life from the explosion of flammable gases.
- Work on gas components must only be carried out by Gas Safe registered, competent person.

These instructions describe the replacement of the gas train, venturi and gas nozzle.

6.1 Removing the gas train

- Isolate the heating system from the power supply (→ fig. 1, page 43).
- Close the gas tap. To do so, press in the gas tap and rotate a ¼ turn clockwise (→ fig. 2, [A], page 43).
- Open door (→ fig. 3, page 43) or remove casing (→ fig. 4, page 43).
- Supply plug from gas train (→ fig. 5, [1], page 43).
- Undo gas pipe fitting (→ fig. 5, [2], page 43).
- Supply plug from fan (→ fig. 6, [1], page 43).
- Speedometer cable from fan (→ fig. 6, [2], page 43). To do so, press down plug locking tab.
- Pull air inlet pipe from venturi (→ fig. 7, page 44).
- Undo the 4 clips on the burner cover (→ fig. 8, page 44).
- Remove burner cover with gas train (→ fig. 9, page 44).
- Undo 3 screws (→ fig. 10, [1], page 44).
- Remove gas train with venturi from the fan (→ fig. 10, [2], page 44).
- Undo 3 screws (→ fig. 10, [1], page 44).
- Remove gas train with venturi (→ fig. 10, [2], page 44) from the fan.

For replacing the gas train → chapter 6.2.

For replacing the venturi→ chapter 6.3, page 12.

For replacing the gas nozzle → chapter 6.4, page 12.

6.2 Replacing the gas train

Item	Description	Quantity
1	Gas train	1
2	Screws for gas flange/venturi gas train	4
3	Flat gasket for gas pipe	1
4	O-ring for gas nozzle	1
5	Screws for venturi fan	3
6	O-ring for fan	1
7	Installation instructions	1
8	O-ring for gas train	1

Table 1 Standard delivery for fig. 11, page 44

- Undo 4 screws [1] and remove gas train from venturi [2] (→ fig. 14, page 45).
- Remove O-ring [1] with gas nozzle [2] (→ fig. 15, page 45).
- Insert O-ring supplied (→ fig. 11, [4], page 44) into venturi and push gas nozzle back in.
- Fit venturi to the gas train supplied (→ fig. 11, [1], page 44).
- Undo gas flange from the old gas train (→ fig. 16, page 45).
- Insert O-ring supplied (→ fig. 11, [8], page 44) into the gas train supplied (→ fig. 16, page 45).
- Fit gas flange (→ fig. 16, [1], page 45) to the gas train supplied.

Refit all components → chapter 6.5, page 12.

6.3 Replacing the venturi

Item	Description	Quantity
1	Venturi	1
2	Screws for gas flange/venturi gas train	4
3	Flat gasket for gas pipe	1
4	O-ring for gas nozzle	1
5	Screws for venturi fan	3
6	O-ring for fan	1
7	Installation instructions	1

Table 2 Standard delivery for fig. 12, page 44

- ▶ Undo 4 screws [1] and remove gas train from venturi [2] (→ fig. 14, page 45).
- ▶ Remove O-ring [1] with gas nozzle [2] (→ fig. 15, page 45).
- ▶ Insert O-ring supplied (→ fig. 12, [4], page 44) into venturi supplied and push gas nozzle back in.
- ▶ Fit venturi supplied (→ fig. 12, [1], page 44) to the gas train.

Refit all components → chapter 6.5.

6.4 Replacing the gas nozzle

Item	Description	Quantity
1	Gas nozzle	1
2	Screws for gas flange	4
3	Flat gasket for gas pipe	1
4	O-ring for gas nozzle	1
5	Screws for venturi fan	3
6	O-ring for fan	1
7	Installation instructions	1
8	Label	1

Table 3 Standard delivery for fig. 13, page 44

- ▶ Undo 4 screws [1] and remove gas train from venturi [2] (→ fig. 14, page 45).
- ▶ Remove O-ring [1] with gas nozzle [2] (→ fig. 15, page 45).
- ▶ Insert new gas nozzle together with new O-ring (→ fig. 13, [1 and 2], page 44) in accordance with the gas type in Tab. 4.

Gas type	Gas nozzle diameter [mm]
Natural gas E/H	8.4
Natural gas L/LL	9.4

Table 4 Gas nozzle diameter

Refit all components → chapter 6.5.

6.5 Installation

- ▶ Insert O-ring for fan supplied (→ fig. 17, page 45) into the fan.
- ▶ Remove flat gasket from gas pipe and replace with the flat gasket supplied (→ fig. 18, page 45).
- ▶ Refit all components in the reverse order. When refitting the burner ensure that the cutout is located on the r.h. side (→ fig. 19, magnifying glass, page 45)
- ▶ Open the gas tap. To do so, press in the gas tap and rotate a ¼ turn anti-clockwise (→ fig. 2, [B], page 43).

DANGER: Risk of explosion
- ▶ Check for leaks before working on gas-carrying components.

- ▶ Start the boiler in accordance with its installation and maintenance instructions.
- ▶ Re-adjust the gas-air ratio (→ boiler installation and maintenance instructions).
- ▶ Carry out the remaining commissioning steps in accordance with the boiler installation and maintenance instructions.
- ▶ Fix the corresponding label to a visible point on the door **or** casing.
- ▶ Close door (→ fig. 3, page 43) **or** fit casing (→ fig. 4, page 43).

Subject to technical modifications.

7 es - Kit de transformación del gas y cambio de parte del gas

PELIGRO: Peligro de muerte debido a la explosión de gases inflamables

- Lleve a cabo trabajos en los componentes conductores de gas exclusivamente si dispone de la autorización necesaria para la realización de los mismos.

Estas instrucciones describen el cambio a otro tipo de gas, la sustitución de la válvula de gas, del tubo de Venturi y de la tobera de gas.

7.1 Desmontaje de la unidad de gas/aire

- Desconectar la caldera (→ fig. 1, pág. 43).
- Cerrar la llave de gas. Para hacerlo, presionar la llave de gas y girarla hacia la derecha ¼ de vuelta [A] (→ fig. 2, pág. 43).
- Abrir la puerta (→ fig. 3, pág. 43) o retirar el revestimiento (→ fig. 4, pág. 43).
- Extraer la clavija de alimentación en válvula de gas (→ fig. 5, [1], pág. 43).
- Aflojar los tornillos de la tubería del gas (→ fig. 5, [2], pág. 43).
- Extraer la clavija de alimentación (→ fig. 6, [1], pág. 43) del ventilador.
- Extraer la clavija del cable del tacómetro (→ fig. 6, [2], pág. 43) del ventilador. Para hacerlo, aflojar el cierre de la clavija presionándolo.
- Extraer el tubo de aspiración de aire del tubo de Venturi (→ fig. 7, pág. 44).
- Abrir los 4 cierres rápidos en la cubierta del quemador (→ fig. 8, pág. 44).
- Retirar la cubierta del quemador con la unidad de gas/aire (→ fig. 9, pág. 44).
- Aflojar 3 tornillos (→ fig. 10, [1], pág. 44).
- Returar la válvula de gas y el tubo de Venturi del ventilador (→ fig. 10, [2], pág. 44).
- Soltar los 3 tornillos (→ figura 10, [1], página 44).
- Retirar la válvula de gas con venturi (→ figura 10, [2], página 44).

Para la sustitución de la válvula de gas → cap. 7.2.

Para la sustitución del tubo de Venturi → cap. 7.3, pág. 13.

Para la sustitución de la tobera de gas → cap. 7.4, pág. 13.

7.2 Sustitución de la válvula de gas

Pos.	Descripción	Cantidad
1	Válvula de gas	1
2	Tornillo de la brida de gas/válvula de gas del tubo de Venturi	4
3	Junta plana de la tubería del gas	1
4	Junta tórica de la tobera de gas	1
5	Tornillo del ventilador del tubo de Venturi	3
6	Junta tórica del ventilador	1
7	Instrucciones de montaje	1
8	Junta tórica de la válvula del gas	1

Tab. 1 Volumen del suministro de fig. 11, pág. 44

- Aflojar 4 tornillos [1] y retirar la válvula de gas del tubo de Venturi [2] (→ fig. 14, pág. 45).
- Extraer la junta tórica [1] y la tobera de gas [2] (→ fig. 15, pág. 45).
- Introducir la junta tórica (→ fig. 11, [4], pág. 44) suministrada en el tubo de Venturi y presionar de nuevo la tobera de gas.
- Montar el tubo de Venturi en la válvula de gas suministrada (→ fig. 11, [1], pág. 44).
- Retirar la brida de gas de la válvula de gas vieja (→ fig. 16, pág. 45) .
- Introducir la junta tórica (→ fig. 11, [8], pág. 44) suministrada en la válvula de gas suministrada (→ fig. 16, pág. 45).
- Montar la brida de gas (→ fig. 16, [1], pág. 45) en la válvula de gas suministrada.

Volver a montarlo todo → cap. 7.5, pág. 13.

7.3 Sustitución del tubo de Venturi

Pos.	Descripción	Cantidad
1	Tubo de Venturi	1
2	Tornillo de la brida de gas/válvula de gas del tubo de Venturi	4
3	Junta plana de la tubería del gas	1
4	Junta tórica de la tobera de gas	1
5	Tornillo del ventilador del tubo de Venturi	3
6	Junta tórica del ventilador	1
7	Instrucciones de montaje	1

Tab. 2 Volumen del suministro de fig. 12, pág. 44

- Aflojar 4 tornillos [1] y retirar la válvula de gas del tubo de Venturi [2] (→ fig. 14, pág. 45).
- Extraer la junta tórica [1] y la tobera de gas [2] (→ fig. 15, pág. 45).
- Introducir la junta tórica (→ fig. 12, [4], pág. 44) suministrada en el tubo de Venturi suministrado y presionar de nuevo la tobera de gas.
- Montar el tubo de Venturi (→ fig. 12, [1], pág. 44) suministrado en la válvula de gas.

Volver a montarlo todo de nuevo → cap. 7.5.

7.4 Sustitución de la tobera de gas

Pos.	Descripción	Cantidad
1	Tobera de gas	1
2	Tornillo de la brida de gas	1
3	Junta plana de la tubería del gas	1
4	Junta tórica de la tobera de gas	4
5	Tornillo del ventilador del tubo de Venturi	3
6	Junta tórica del ventilador	1
7	Instrucciones de montaje	1
8	Pegatina	1

Tab. 3 Volumen del suministro de fig. 13, pág. 44

- Aflojar 4 tornillos [1] y retirar la válvula de gas del tubo de Venturi [2] (→ fig. 14, pág. 45).
- Extraer la junta tórica [1] y la tobera de gas [2] (→ fig. 15, pág. 45).
- Introducir la nueva tobera de gas incluida la nueva junta tórica (→ fig. 13, [1 y 2], pág. 44) correspondiente al tipo de gas en la tabla 4.

Tipo de gas	Diámetro de la tobera de gas [mm]
Gas natural E/H	8,4

Tab. 4 Diámetro de la tobera de gas

Volver a montarlo todo de nuevo → cap. 7.5.

7.5 Montaje

- Introducir la junta tórica del ventilador(→ fig. 17, pág. 45) suministrada en el ventilador.
- Retirar la junta plana de la tubería del gas y la junta plana suministrada sustituirla (→ fig. 18, pág. 45).
- Volver a montarlo todo en sentido contrario. Tener en cuenta al volver a introducir el quemador que la muesca se encuntra en el lado derecho (→ fig. 19, lupa, pág. 45).
- Abrir la llave de gas. Para hacerlo, presionar la llave de gas y girarla hacia la izquierda ¼ de vuelta (→ fig. 2, [B], pág. 43).

PELIGRO: ¡Explosión!
- Después de los trabajos, realizar una revisión de hermeticidad de las piezas que transportan gas.

- Poner en funcionamiento la caldera según las instrucciones de montaje y mantenimiento de la caldera.
- Ajustar de nuevo la relación gas-aire (→ instrucciones de montaje y mantenimiento de la caldera).
- Realizar los restantes trabajos de puesta en funcionamiento según las instrucciones de montaje y mantenimiento de la caldera.
- Colocar las pegatinas respectivas en un lugar visible junto a la puerta **o** revestimiento.
- Cerrar la puerta (→ fig. 3, pág. 43) **o** colocar el revestimiento (→ fig. 4, pág. 43).

Cambios reservados por mejoras técnicas.

8 et - Teisele gaasiliigile ümberseadistamise komplekt ja gaasi konstruktsioonide väljavahetamine

OHTLIK: Kergsüttiva gaasi plahvatus on eluohtlik.
- Selliste konstruktsiooniosadega seotud töid, milles voolab gaas, tohib teostada ainult vastava loa olemasolu korral.

Selles juhendis kirjeldatakse gaasiarmatuuri, Venturi toru ja gaasidüüsi vahetamist.

8.1 Gaasi-/õhuploki eemaldamine

- Lülitada küttesüsteemi elektritoide välja (→ joonis 1, lk 43).
- Sulgeda gaasiventiil. Selleks tuleb gaasiventiil sisse vajutada ja seda ¼ pöörde võrra päripäeva keerata [A] (→ joonis 2, lk 43).
- Avada uks (→joonis 3, lk 43) või eemaldada katla ümbris (→ joonis 4, lk 43).
- Ühendada elektritoite pistik gaasiarmatuuri küljest lahti (→ joonis 5, [1], lk 43).
- Keerata lahti gaasitoru keermesühendus (→ joonis 5, [2], lk 43).
- Ühendada elektritoite pistik ventilaatori küljest lahti (→ joonis 6, [1], lk 43).
- Ühendada pöörlemissageduse anduri kaabli pistik ventilaatori küljest lahti (→ joonis 6, [2], lk 43). Selleks tuleb pealevajutamise teel vabastada pistiku lukustus.
- Tõmmata õhu sissevõtutoru Venturi toru küljest lahti (→ joonis 7, lk 44).
- Avada põletikatte 4 plõkskinnitust (→ joonis 8, lk 44).
- Eemaldada põletikate koos gaasi-õhuplokiga (→ joonis 9, lk 44).
- Keerata lahti 3 kruvi (→ joonis 10, [1], lk 44).
- Võtta gaasiarmatuur koos Venturi toruga ventilaatori küljest ära (→ joonis 10, [2], lk 44).
- Keerata lahti 3 kruvi (→ joon. 10, [1], lk 44).
- Eemaldada gaasiarmatuur koos Venturi toruga (→ joon. 10, [2], lk 44) ventilaatorilt.

Gaasiarmatuuri vahetamise kohta vt → ptk 8.2.

Venturi toru vahetamise kohta vt → ptk 8.3, lk 15.

Gaasidüüsi vahetamise kohta vt → ptk 8.4, lk 15.

8.2 Gaasiarmatuuri vahetamine

Nr	Nimetus	Kogus
1	Gaasiarmatuur	1
2	Gaasiääriku kruvi	4
3	Gaasitoru lametihend	1
4	Gaasidüüsi rõngastihend	1
5	Venturi ventilaatori kruvi	3
6	Ventilaatori rõngastihend	1
7	Paigaldusjuhend	1
8	Gaasiarmatuuri rõngastihend	1

Tab. 1 Joonisel 11, lk 44 näidatud tarnekomplekt

- Keerata lahti 4 kruvi [1] ja võtta gaasiarmatuur Venturi toru [2] küljest ära (→ joonis 14, lk 45).
- Võtta välja rõngastihend [1] koos gaasidüüsiga [2] (→ joonis 15, lk 45).
- Panna komplekti kuuluv rõngastihend (→ joonis 11, [4], lk 44) Venturi toru külge ja vajutada gaasidüüs sisse tagasi.
- Kinnitada Venturi toru kaasasoleva gaasiarmatuuri külge (→ joonis 11, [1], lk 44).

- Võtta vana gaasiarmatuuri küljest ära gaasiühenduse äärik (→ joonis 16, lk 45).
- Panna komplekti kuuluv rõngastihend (→ joonis 11, [8], lk 44) komplekti kuuluva gaasiarmatuuri külge (→ joonis 16, lk 45).
- Kinnitada gaasiühenduse äärik (→ joonis 16, [1], lk 45) komplekti kuuluva gaasiarmatuuri külge.

Paigaldada kõik detailid tagasi. Vt → ptk 8.5, lk 15.

8.3 Venturi toru vahetamine

Nr	Nimetus	Kogus
1	Venturi toru	1
2	Gaasiühenduse ääriku / Venturi toru ja gaasiarmatuuri kruvi	4
3	Gaasitoru lametihend	1
4	Gaasidüüsi rõngastihend	1
5	Venturi ventilaatori kruvi	3
6	Ventilaatori rõngastihend	1
7	Paigaldusjuhend	1

Tab. 2 Joonisel 12, lk 44 näidatud tarnekomplekt

- Keerata lahti 4 kruvi [1] ja võtta gaasiarmatuur Venturi toru [2] küljest ära (→ joonis 14, lk 45).
- Võtta välja rõngastihend [1] koos gaasidüüsiga [2] (→ joonis 15, lk 45).
- Panna komplekti kuuluv rõngastihend (→ joonis 12, [4], lk 44) komplekti kuuluva Venturi toru külge ja vajutada gaasidüüs sisse tagasi.
- Kinnitada komplekti kuuluv Venturi toru (→ joonis 12, [1], lk 44) gaasiarmatuuri külge.

Paigaldada kõik detailid tagasi. Vt → ptk 8.5.

8.4 Gaasidüüsi vahetamine

Nr	Nimetus	Kogus
1	Gaasidüüs	1
2	Gaasiääriku kruvi	4
3	Gaasitoru lametihend	1
4	Gaasidüüsi rõngastihend	1
5	Venturi ventilaatori kruvi	3
6	Ventilaatori rõngastihend	1
7	Paigaldusjuhend	1
8	Kleepsilt	1

Tab. 3 Joonisel 13, lk 44 näidatud tarnekomplekt

- Keerata lahti 4 kruvi [1] ja võtta gaasiarmatuur Venturi toru [2] küljest ära (→ joonis 14, lk 45).
- Võtta välja rõngastihend [1] koos gaasidüüsiga [2] (→ joonis 15, lk 45).
- Paigaldada uus gaasidüüs koos uue rõngastihendiga (→ joonis 13, [1 ja 2], lk 44) vastavalt gaasiliigile (vt tabel 4 Gaasidüüsi läbimõõt).

Gaasiliik	Gaasidüüsi läbimõõt [mm]
Maagaas E/H	8,4
Maagaas L/LL	9,4

Tab. 4 Gaasidüüsi läbimõõt

Paigaldada kõik detailid tagasi. Vt → ptk 8.5.

8.5 Paigaldamine

- Panna ventilaatori külge komplekti kuuluv rõngastihend (→ joonis 17, lk 45).
- Võtta gaasitoru küljest ära lametihend ja asendada see komplekti kuuluva lametihendiga (→ joonis 18, lk 45).
- Panna kõik komponendid vastupidises järjekorras tagasi. Põleti tagasipaigaldamisel tuleb kontrollida, et sisselõige paikneb paremal küljel (→ joonis 19, suurendatud kohtvaade, lk 45).
- Avada gaasiventiil. Selleks tuleb gaasiventiil sisse vajutada ja keerata ¼ pöörde võrra vastupäeva (→joonis 2 [B], lk 43).

OHTLIK: Plahvatusoht!
- Selliste konstruktsiooniosadega seotud tööde lõpetamisel, milles voolab gaas, tuleb kontrollida, et ei esine lekkeid.

- Kütteseade tuleb tööle rakendada vastavalt kütteseadme paigaldus- ja hooldusjuhendile.
- Gaasi ja õhu suhet tuleb uuesti reguleerida (→ vt kütteseadme paigaldus- ja hooldusjuhendit).
- Teha vastavalt kütteseadme paigaldus- ja hooldusjuhendile ülejäänud kasutuselevõtmistööd.
- Kinnitada uksele **või** katla ümbrisele nähtavasse kohta vastav kleepsilt.
- Sulgeda uks (→ joonis 3, lk 43) **või** paigaldada katla ümbris (joonis 4, lk 43).

Tootja jätab endale õiguse teha muudatusi toote tehniliseks täiustamiseks.

9 fr - Kit de conversion gaz et remplacement des composants gaz

DANGER : Danger de mort dû à l'explosion de gaz inflammables !

- Exécuter les travaux sur les pièces conductrices de gaz uniquement si vous êtes agréé pour ce type de travaux.

Pour la Belgique:

La conversion à un autre type de gaz, doit être réalisée exclusivement par le service après-vente de Bosch Thermotechnology Belgium ; veuillez contacter le service après-vente.

Cette notice décrit le remplacement du bloc gaz, du venturi et de la buse de gaz.

9.1 Démontage de l'unité de gaz/d'air

- Mettre l'installation de chauffage hors tension (→ fig. 1, page 43).
- Fermer le robinet gaz. Pour cela, pousser sur le robinet de gaz et le tourner de ¼ de tour vers la droite [A] (→ fig. 2, page 43).
- Ouvrir la porte (→ fig. 3, page 43) ou retirer l'habillage (→ fig. 4, page 43).
- Retirer la fiche d'alimentation sur le bloc gaz (→ fig. 5, [1], page 43).
- Dévisser le raccord-union sur le tuyau de gaz (→ fig. 5, [2], page 43).
- Retirer la fiche d'alimentation (→ fig. 6, [1], page 43) sur le ventilateur.
- Retirer la fiche du câble du compteur (→ fig. 6, [2], page 43) sur le ventilateur. Pour ce faire, appuyer sur le dispositif de blocage de la fiche pour la débrancher.
- Retirer le tuyau d'aspiration d'air du venturi (→ fig. 7, page 44).
- Ouvrir les 4 fermetures à déclic sur le couvercle du brûleur (→ fig. 8, page 44).
- Retirer le couvercle du brûleur avec l'unité gaz/air (→ fig. 9, page 44).
- Desserrer 3 vis (→ fig. 10, [1], page 44).
- Retirer le bloc gaz avec venturi (→ fig. 10, [2], page 44) du ventilateur.
- Desserrer 3 vis (→ figure 10, [1], page 44).
- Retirer le bloc gaz (→ figure 10, [2], page 44) du ventilateur.

Pour le remplacement du bloc gaz → chap. 9.2.

Pour le remplacement du venturi → chap. 9.3, page 16.

Pour le remplacement de la buse de gaz → chap. 9.4, page 16.

9.2 Remplacer le bloc gaz

Pos.	Description	Nombre
1	Bloc gaz	1
2	Vis bride gaz/bloc gaz à venturi	4
3	Joint plat pour tuyau de gaz	1
4	Joint torique pour buse de gaz	1
5	Vis ventilateur pour Venturi	3
6	Joint torique pour ventilateur	1
7	Notice de montage	1
8	Joint torique pour bloc gaz	1

Tab. 1 Inclus dans la livraison, fig. 11, page 44

- Desserrer 4 vis [1] et retirer le bloc gaz du venturi [2] (→ fig. 14, page 45).
- Retirer le joint torique [1] avec la buse de gaz [2] (→ fig. 15, page 45).
- Placer le joint torique inclus dans la livraison (→ fig. 11, [4], page 44) sur le venturi et remettre en place la buse de gaz.
- Monter le venturi (→ fig. 11, [1], page 44) sur le bloc gaz inclus dans la livraison.
- Détacher la bride de gaz de l'ancien bloc gaz (→ fig. 16, page 45) .
- Monter le joint torique inclus dans la livraison (→ fig. 11, [8], page 44) sur le bloc gaz joint à la livraison (→ fig. 16, page 45).
- Monter la bride de gaz (→ fig. 16, [1], page 45) sur le bloc gaz inclus dans la livraison.

Remonter toutes les pièces → chap. 9.5, page 17.

9.3 Remplacer le venturi

Pos.	Description	Nombre
1	Venturi	1
2	Vis bride gaz/bloc gaz à venturi	4
3	Joint plat pour tuyau de gaz	1
4	Joint torique pour buse de gaz	1
5	Vis ventilateur pour Venturi	3
6	Joint torique pour ventilateur	1
7	Notice de montage	1

Tab. 2 Inclus dans la livraison, fig. 12, page 44

- Desserrer 4 vis [1] et retirer le bloc gaz du venturi [2] (→ fig. 14, page 45).
- Retirer le joint torique [1] avec la buse de gaz [2] (→ fig. 15, page 45).
- Placer le joint torique inclus dans la livraison (→ fig. 12, [4], page 44) sur le venturi fourni et remettre en place la buse de gaz.
- Monter le venturi inclus dans la livraison (→ fig. 12, [1], page 44) sur le bloc gaz.

Remonter toutes les pièces → chap. 9.5.

9.4 Remplacement de la buse de gaz

Pos.	Description	Nombre
1	Injecteur	1
2	Vis pour bride gaz	4
3	Joint plat pour tuyau de gaz	1
4	Joint torique pour buse de gaz	1
5	Vis ventilateur pour Venturi	3
6	Joint torique pour ventilateur	1
7	Notice de montage	1
8	Autocollant	1

Tab. 3 Inclus dans la livraison, fig. 13, page 44

- Desserrer 4 vis [1] et retirer le bloc gaz du venturi [2] (→ fig. 14, page 45).
- Retirer le joint torique [1] avec la buse de gaz [2] (→ fig. 15, page 45).
- Insérer la nouvelle buse de gaz ainsi que le nouveau joint torique (→ fig. 13, [1 et 2], page 44) selon le type de gaz indiqué au tabl. 4.

Catégorie de gaz	Diamètre de l'injecteur [mm]
Gaz naturel E/E(s)/E_s/H	8,4
Gaz naturel E_i/L/LL	9,4

Tab. 4 Diamètre de l'injecteur

Remonter toutes les pièces→ chap. 9.5.

9.5 Montage

- Insérer le joint torique pour ventilateur inclus dans la livraison (→ fig. 17, page 45) sur le ventilateur.
- Retirer le joint plat du tuyau de gaz et le remplacer par le joint plat inclus dans la livraison (→ fig. 18, page 45).
- Remonter dans le sens inverse du démontage. En remettant le brûleur en place, veiller à ce que l'encoche se trouve sur le côté droit (→fig. 19, loupe, page 45).
- Ouvrir le robinet de gaz. Pour cela, pousser sur le robinet de gaz et tourner de ¼ de tour vers la gauche (→ fig. 2, [B], page 43).

DANGER : Explosion !
- Réaliser un contrôle d'étanchéité après avoir effectué des travaux sur des composants contenant du gaz.

- Mettre la chaudière en service conformément à la notice de montage et de maintenance de la chaudière.
- Régler à nouveau le rapport air-gaz (→ notice de montage et d'entretien de l'appareil de chauffage).
- Effectuer les autres travaux de mise en service selon la notice de montage et d'entretien de l'appareil de chauffage.
- Apposer l'autocollant correspondant à un emplacement bien visible sur la porte **ou** sur l'habillage.
- Fermer la porte (→ fig. 3, page 43) **ou** monter l'habillage (→ fig. 4, page 43).

Sous réserve de modifications techniques.

10 hr - Set za preinaku na drugu vrstu plina i zamjena plinskih dijelova

OPASNOST: Opasnost od po život opasne eksplozije zapaljivog plina.
- Radove na elementima koji provode plin smiju izvršavati samo osobe koje za to posjeduju ovlaštenje.

U ovim uputama je opisana izmjena plinske armature, venturija i plinske sapnice.

10.1 Demontaža jedinice plin/zrak

- Isključite instalaciju grijanja s električnog napajanja (→ sl. 1, str. 43).
- Zatvorite plinsku slavinu. Za to pritisnuti plinski ventil te napraviti ¼ okret u desnu stranu [A] (→ sl. 2, str. 43).
- Otvorite vratašca (→ sl. 3, str. 43) ili skinite oplatu (→ sl. 4, str. 43).
- Odpojite električni priključak na plinskoj armaturi (→ sl. 5, [1], str. 43).
- Otpustiti navojni spoj na plinskoj cijevi (→ sl. 5, [2], str. 43).
- Električni utikač skinuti na ventilatoru (→ sl. 6, [1], str. 43).
- Utikač kabla skinuti na ventilatoru (→ sl. 6, [2], str. 43). Za to pritisnuti blokadu na utikaču i skinuti je.
- Skinuti zrakovodnu cijev sa ventilatora (→ sl. 7, str. 44).
- Otvoriti četiri pritezna zatvarača na poklopcu plamenika (→ sl. 8, str. 44).
- Skinuti poklopac plamenika s jedinicom plin-zrak (→ sl. 9, str. 44).
- Otpustiti 3 vijka (→ sl. 10, [1], str. 44).
- Kompletnu plinsku armaturu odpojiti sa venturijeve cijevi (→ sl. 10, [2], str. 44).
- 3 vijka (→ sl. 10, [1], str. 44) otpustiti.
- Kompletnu plinsku armaturu (→ sl. 10, [2], str. 44) skinut s ventilatora.

Za izmjenu plinske armature → poglavlje 10.2.

Za izmjenu venturija → poglavlje 10.3, str. 18.

Za izmjenu plinske sapnice → poglavlje 10.4, str. 18.

10.2 Mijenjanje plinske armature

Poz.	Opis	Broj
1	Plinska armatura	1
2	Vijci plinske prirubnice/ venturij-plinska armatura	4
3	Ravna brtva plinske cijevi.	1
4	O-prsten plinske sapnice	1
5	Vijci Venturij-ventilator	3
6	O-prsten ventilatora	1
7	Upustva za montažu	1
8	O-prsten plinske armature	1

tab. 1 Opseg isporuke uz sl. 11, str. 44

- Olabaviti 4 vijka [1] i skinuti plinsku armaturu s venturija [2] (→ sl. 14, str. 45).
- Izvaditi O-prsten [1] s plinskom sapnicom [2] (→ sl. 15, str. 45).
- Priložene O-prstene (→ sl. 11, [4], str. 44) umetnuti na venturiju i ponovno pritisnuti plinsku sapnicu.
- Venturij montirati na priloženoj plinskoj armaturi (→ sl. 11, [1], str. 44).
- Odvojite plinsku prirubnicu stare plinske armature (→ slika 16, stranica 45).

- Dostavljenu plosnatu O-prsten(→ sl. 11, [8], str. 44) umetnuti na priloženu plinsku armaturu (→ sl. 16, str. 45).
- Plinsku prirubnicu (→ sl. 16, [1], str. 45) ugraditi na dostavljenu plinsku armaturu.

Sve ponovo montirajte → poglavlje 10.5, str. 18.

10.3 Mijenjanje venturija

Poz.	Opis	broj
1	Venturi	1
2	Vijci plinske prirubnice/ venturij-plinska armatura	4
3	Ravna brtva plinske cijevi.	1
4	O-prsten plinske sapnice	1
5	Vijci Venturij-ventilator	3
6	O-prsten ventilatora	1
7	Upustva za montažu	1

tab. 2 Opseg isporuke uz sl. 12, str. 44

- Olabaviti 4 vijka [1] i skinuti plinsku armaturu s venturija [2] (→ sl. 14, str. 45).
- Izvaditi O-prsten [1] s plinskom sapnicom [2] (→ sl. 15, str. 45).
- Priložene O-prstene (→ sl. 12, [4], str. 44) umetnuti na priloženom venturiju i ponovno pritisnuti plinsku sapnicu.
- Priloženi venturij montirati na plinskoj armaturi (→ sl. 12, [1], str. 44).

Sve ponovo montirajte → poglavlje 10.5.

10.4 Mijenjanje plinske sapnice

Poz.	Opis	broj
1	Plinska mlaznica	1
2	Vijci plinske prirubnice	4
3	Ravna brtva plinske cijevi.	1
4	O-prsten plinske sapnice	1
5	Vijci Venturij-ventilator	3
6	O-prsten ventilatora	1
7	Upustva za montažu	1
8	Naljepnica	1

tab. 3 Opseg isporuke uz sl. 13, str. 44

- Olabaviti 4 vijka [1] i skinuti plinsku armaturu s venturija [2] (→ sl. 14, str. 45).
- Izvaditi O-prsten [1] s plinskom sapnicom [2] (→ sl. 15, str. 45).
- Umetnuti novu plinsku sapnicu uključujući i novi O-prsten (→ sl. 13, [1 i 2], str. 44) prema vrsti plina u tab. 4.

Vrsta plina	Promjer sapnice [mm]
Prirodni plin E/H	8,4
Prirodni plin L/LL	9,4

tab. 4 Promjer plinske sapnice

Sve ponovo montirajte → poglavlje 10.5.

10.5 Montaža

- Dostavljeni O-prsten ventilatora (→ sl. 17, str. 45) umetnuti u ventilator.
- Plosnatu brtvu ukloniti s plinske cijevi te istu zamijeniti dostavljenom plosnatom brtvom (→ sl. 18, str. 45).
- Sve ponovno montirajte obrnutim redoslijedom. Kod ponovnog umetanja plamenika pripaziti da se urez nalazi s desne strane (→ sl. 19, povećalo, str. 45).
- Otvorite plinski ventil. Za to pritisnuti plinski ventil te napraviti ¼ okreta u lijevu stranu (→ sl. 2, [B], str. 43).

OPASNOST: Eksplozija!
- Provedite ispitivanje o nepropusnosti prije radova na dijelovima koje provode plin.

- U skladu s uputama za montažu i održavanje stavite uređaj za grijanje u pogon.
- Ponovo podesiti omjer plin/zrak (→ Upute za montažu i servisiranje uređaja).
- Sve ostale radove puštanja u pogon izvesti sukladno uputama za montažu i servisiranje uređaja.
- Odgovarajuću naljepnicu postavite na vidljivom mjestu na vratašcima **ili** oplati.
- Zatvoriti vratašca (→ sl. 3, str. 43) **ili** staviti oplatu (→ sl. 4, str. 43).

Zadržavamo pravo na promjene zbog tehničkih poboljšanja!

11 hu - Gáz átalakító készlet és a gáz alkatrészek cseréje

VESZÉLY: Életveszély gyúlékony gázok berobbanása miatt.
- A gázhálózati csatlakozó alkatrészeken csak akkor végezzen munkát, ha ezekhez a munkákhoz engedéllyel rendelkezik.

Ez az utasítás a gázszelep, a Venturi-cső és a gázfúvóka kicserélését ismerteti.

11.1 A gáz/levegőegység leszerelése

- Áramtalanítsa a gázkészüléket (→ 1. ábra, 43. oldal).
- Zárja el a gázcsapot. Ehhez nyomja be és ¼ fordulattal fordítsa el jobbra a gázcsapot [A] (→ 2. ábra, 43. oldal).
- Nyissa ki az ajtót (→ 3. ábra, 43. oldal) vagy vegye le a burkolatot (→ 4. ábra, 43. oldal).
- Húzza le a tápcsatlakozót a gázszelepről (→ 5. ábra, [1], 43. oldal).
- Lazítsa meg a hollandi csatlakozót a gázcsövön (→ 5. ábra, [2], 43. oldal).
- Húzza le a tápcsatlakozót a ventilátorról (→ 6. ábra, [1], 43. oldal).
- Húzza le a ventilátor fordulatszám szabályozás dugós csatlakozóját a ventilátorról (→ 6. ábra, [2], 43. oldal). Ehhez a dugós csatlakozó megnyomásával oldja ki a reteszelést.
- Húzza le a légbeszívó csövet a Venturi-csőről (→ 7. ábra, 44. oldal).
- Nyissa ki az égőburkolat 4 csappantyús zárját (→ 8. ábra, 44. oldal).
- A gáz-/levegőegységgel együtt vegye le az égőfedelet (→ 9. ábra, 44. oldal).
- Oldja a 3 csavart (→ 10. ábra, [1], 44. oldal).
- A Venturi-csővel együtt vegye le a gázszelepet a ventilátorról (→ 10. ábra, [2], 44. oldal).
- Oldja a 3 csavart (→ 10. ábra, [1], 44. oldal).
- A Venturi-csővel együtt vegye le a gázarmatúrát (→ 10. ábra, [2], 44. oldal) a ventilátorról.

A gázszelep kicseréléséhez → 11.2. fejezet.

A Venturi-cső kicseréléséhez → 11.3. fejezet, 19. oldal.

A gázfúvóka kicseréléséhez → 11.4. fejezet, 19. oldal.

11.2 A gázszelep kicserélése

Tétel	Leírás	Darabszám
1	Gázszelep	1
2	Gázkarima / Venturi-gázszelep csavarja	4
3	Gázcső lapos tömítése	1
4	Gázfúvóka O-gyűrűje	1
5	Venturi-ventilátor csavar	3
6	Ventilátor O-gyűrűje	1
7	Szerelési utasítás	1
8	Gázszelep O-gyűrűje	1

1. tábl. Szállítási terjedelem az 11. ábrához, 44. oldal

- Oldja a 4 csavart [1] és vegye le a gázszelepet a Venturi-csőről [2] (→ 14. ábra, 45. oldal).
- Vegye ki az O-gyűrűt [1] a gázfúvókával [2] együtt (→ 15. ábra, 45. oldal).
- Helyezze rá a mellékelt O-gyűrűt (→ 11. ábra, [4], 44. oldal) a Venturi-csőre, majd újból nyomja be a gázfúvókát.
- Szerelje fel a Venturi-csövet a mellékelt gázszelepre (→ 11. ábra, [1], 44. oldal).
- Vegye le a régi gázszelep gázkarimáját (→ 16. ábra, 45. oldal).
- A mellékelt O-gyűrűje (→ 11. ábra [8], 44. oldal) helyezze be a mellékelt gázszelepbe (→ 16. ábra, 45. oldal).
- Szerelje fel a gázkarimát (→ 16. ábra, [1], 45. oldal) a mellékelt gázszelepre.

Mindent szereljen vissza → 11.5. fejezet, 19. oldal.

11.3 Venturi-cső kicserélése

Tétel	Leírás	Darabszám
1	Venturi-cső	1
2	Gázkarima / Venturi-gázszelep csavarja	4
3	Gázcső lapos tömítése	1
4	Gázfúvóka O-gyűrűje	1
5	Venturi-ventilátor csavar	3
6	Ventilátor O-gyűrűje	1
7	Szerelési utasítás	1

2. tábl. Szállítási terjedelem az 12. ábrához, 44. oldal

- Oldja a 4 csavart [1] és vegye le a gázszelepet a Venturi-csőről [2] (→ 14. ábra, 45. oldal).
- Vegye ki az O-gyűrűt [1] a gázfúvókával [2] együtt (→ 15. ábra, 45. oldal).
- Helyezze rá a mellékelt O-gyűrűt (→ 12. ábra, [4], 44. oldal) a mellékelt Venturi-csőre, majd újból nyomja be a gázfúvókát.
- Szerelje fel a mellékelt Venturi-csövet (→ 12. ábra, [1], 44. oldal) a gázszelepre.

Mindent szereljen vissza → 11.5. fejezet.

11.4 Gázfúvóka kicserélése

Tétel	Leírás	Darabszám
1	Gázfúvóka	1
2	Gázkarima csavarja	4
3	Gázcső lapos tömítése	1
4	Gázfúvóka O-gyűrűje	1
5	Venturi-ventilátor csavar	3
6	Ventilátor O-gyűrűje	1
7	Szerelési utasítás	1
8	Öntapadó címke	1

3. tábl. Szállítási terjedelem az 13. ábrához, 44. oldal

- Oldja a 4 csavart [1] és vegye le a gázszelepet a Venturi-csőről [2] (→ 14. ábra, 45. oldal).
- Vegye ki az O-gyűrűt [1] a gázfúvókával [2] együtt (→ 15. ábra, 45. oldal).
- Az új gázfúvókát az új O-gyűrűvel együtt (→ 13. ábra, [1 és 2], 44. oldal) a 4. táblázatban közölt gázfajtának megfelelően helyezze be.

Gázfajta	Gázfúvóka átmérő [mm]
E/H földgáz	8,4
L/LL földgáz	9,4

4. tábl. Gázfúvóka átmérője

Mindent szereljen vissza → 11.5. fejezet.

11.5 Szerelés

- Helyezze fel a mellékelt O-gyűrűt (→ 17. ábra, 45. oldal) a ventilátorra.
- Távolítsa el a lapos tömítést a gázcsőről és tegye be helyette a mellékelt lapos tömítést (→ 18. ábra, 45. oldal).
- Fordított sorrendben szereljen vissza mindent. Az égő visszaszerelésekor ügyeljen arra, hogy a bevágás a jobb oldalon legyen (→ 19. ábra, az ábra kinagyított része, 45. oldal).
- Nyissa ki a gázcsapot. Ehhez nyomja be és ¼ fordulattal fordítsa el balra a gázcsapot (→ 2. ábra, [B], 43. oldal).

VESZÉLY: Robbanás!
- A gázhálózati csatlakozó részeken történt munkák befejezése után végezzen tömörségvizsgálatot.

- A fűtőkészülék szerelési és karbantartási utasítása szerint helyezze üzembe a fűtőkészüléket.
- Újból állítsa be a gáz-/levegő arányt (→ a fűtőkészülék szerelési és karbantartási utasítása).
- A többi üzembe helyezési munkát a fűtőkészülék szerelési és karbantartási utasítása szerint végezze el.
- A megfelelő öntapadó címkét jól látható helyre ragassza fel az ajtóra **vagy** a burkolatra.
- Csukja be az ajtót (→ 3. ábra, 43. oldal) **vagy** szerelje fel a burkolatot (→ 4. ábra, 43. oldal).

A műszaki korszerűsítések miatti változtatások jogát fenntartjuk.

12 it - Set di conversione del gas e sostituzione di componenti per il gas

PERICOLO: Pericolo di morte per l'esplosione di gas infiammabili.

- Eseguire lavori sui componenti che conducono il gas, solo se in possesso della relativa autorizzazione.

Queste istruzioni descrivono la sostituzione della valvola del gas, del Venturi e dell'ugello del gas.

12.1 Smontaggio dell'unità di miscelazione aria / gas

- Staccare la corrente elettrica di alimentazione dall'impianto di riscaldamento (→ fig. 1, pag. 43).
- Chiudere il rubinetto gas. Spingere il rubinetto del gas e compiere ¼ di giro verso destra [A] (→ fig. 2, pag. 43).
- Aprire lo sportello (→ fig. 3, pag. 43) oppure rimuovere il rivestimento (→ fig. 4, pag. 43).
- Estrarre i connettori di alimentazione dalla valvola del gas (→ fig. 5, [1], pag. 43).
- Svitare il raccordo a vite sul tubo del gas (→ fig. 5, [2], pag. 43).
- Estrarre il connettore di alimentazione dal ventilatore. (→ fig. 6, [1], pag. 43).
- Estrarre la spina del cavo tachimetro dal ventilatore. (→ fig. 6, [2], pag. 43). Per procedere in questo senso, staccare il dispositivo di bloccaggio sulla spina, esercitando una leggera pressione.
- Rimuovere il tubo di aspirazione dal Venturi (→ fig. 7, pag. 44).
- Aprire le 4 chiusure a scatto della copertura del bruciatore (→ fig. 8, pag. 44).
- Rimuovere la copertura del bruciatore con l'unità di miscelazione aria/gas (→ fig. 9, pag. 44).
- Svitare 3 viti (→ fig. 10, [1], pag. 44).
- Rimuovere la valvola del gas con Venturi dal ventilatore. (→ fig. 10, [2], pag. 44).
- Svitare 3 viti (→ fig. 10, [1], pag. 44).
- Rimuovere la valvola del gas con Venturi (→ fig. 10, [2], pag. 44) dal ventilatore.

Per la sostituzione della valvola del gas → capitolo 12.2.

Per la sostituzione del Venturi → capitolo 12.3, pag. 20.

Per la sostituzione dell'ugello del gas → capitolo 12.4, pag. 20.

12.2 Sostituzione della valvola del gas

Pos.	Descrizione	Numero
1	Valvola del gas	1
2	Vite della flangia del gas/valvola del gas-Venturi	4
3	Guarnizione piatta del tubo del gas	1
4	O-ring dell'ugello del gas	1
5	Vite del ventilatore Venturi	3
6	O-ring del ventilatore	1
7	Istruzioni di montaggio	1
8	O-ring della valvola del gas	1

Tab. 1 Volume di fornitura in fig. 11, pag. 44

- Allentare 4 viti [1] e rimuovere la valvola del gas dal Venturi [2] (→ fig. 14, pag. 45).
- Togliere l'O-ring [1] con l'ugello del gas [2] (→ fig. 15, pag. 45).
- Inserire l'O-ring fornito in dotazione (→ fig. 11, [4], pag. 44) sul Venturi e premere nuovamente l'ugello del gas.
- Montare il Venturi sulla valvola del gas fornita in dotazione (→ fig. 11, [1], pag. 44).
- Svitare la flangia del gas dalla vecchia valvola del gas (→ fig. 16, pag. 45).
- Applicare l'O-ring (→ fig. 11, [8], pag. 44) sulla valvola del gas fornita in dotazione (→ fig. 16, pag. 45).
- Montare la flangia del gas (→ fig. 16, [1], pag. 45) alla valvola del gas fornita.

Rimontare tutto → capitolo 12.5, pag. 20.

12.3 Sostituzione del Venturi

Pos.	Descrizione	Numero
1	Venturi	1
2	Vite della flangia del gas/valvola del gas-Venturi	4
3	Guarnizione piatta del tubo del gas	1
4	O-ring dell'ugello del gas	1
5	Vite del ventilatore Venturi	3
6	O-ring del ventilatore	1
7	Istruzioni di montaggio	1

Tab. 2 Volume di fornitura in fig. 12, pag. 44

- Allentare 4 viti [1] e rimuovere la valvola del gas dal Venturi [2] (→ fig. 14, pag. 45).
- Togliere l'O-ring [1] con l'ugello del gas [2] (→ fig. 15, pag. 45).
- Inserire l'O-ring fornito in dotazione (→ fig. 12, [4], pag. 44) sul Venturi fornito in dotazione e premere nuovamente l'ugello del gas.
- Montare il Venturi fornito in dotazione (→ fig. 12, [1], pag. 44) sulla valvola del gas.

Rimontare tutto → capitolo 12.5.

12.4 Sostituzione ugello del gas

Pos.	Descrizione	Numero
1	Ugello del gas	1
2	Vite della flangia del gas	4
3	Guarnizione piatta del tubo del gas	1
4	O-ring dell'ugello del gas	1
5	Vite del ventilatore Venturi	3
6	O-ring del ventilatore	1
7	Istruzioni di montaggio	1
8	Adesivo	1

Tab. 3 Volume di fornitura in fig. 13, pag. 44

- Allentare 4 viti [1] e rimuovere la valvola del gas dal Venturi [2] (→ fig. 14, pag. 45).
- Togliere l'O-ring [1] con l'ugello del gas [2] (→ fig. 15, pag. 45).
- Inserire il nuovo ugello del gas compreso il nuovo O-ring (→ fig. 13, [1 e 2], pag. 44) conformemente al tipo di gas in tab. 4.

Tipo di gas	Diametro ugello del gas [mm]
Gas metano E/H	8,4
Metano L/LL	9,4

Tab. 4 Diametro ugello del gas

Rimontare tutto → capitolo 12.5.

12.5 Montaggio

- Applicare l'O-ring ventilatore fornito in dotazione (→ fig. 17, pag. 45) sul ventilatore.
- Rimuovere la guarnizione piatta dal tubo del gas e sostituirla con la guarnizione piatta fornita (→ fig. 18, pag. 45).
- Rimontare tutto in sequenza inversa. Verificare, al reinserimento del bruciatore, che la scanalatura si trovi a destra (→ fig. 19, ingrandimento, pag. 45).

- Aprire il rubinetto gas. Per procedere in questo senso premere il rubinetto del gas e ruotarlo a sinistra di ¼ di giro (→ fig. 2, [B], pag. 43).

PERICOLO: Esplosione!
- Effettuare la prova di tenuta dopo aver eseguito interventi sulle parti che conducono i gas.

- Mettere in esercizio la caldaia come indicato nelle istruzioni di montaggio e manutenzione della caldaia.
- Impostare nuovamente il rapporto gas/aria (→ istruzioni di montaggio e manutenzione della caldaia).
- Eseguire le restanti operazioni di messa in servizio come indicato nelle istruzioni di montaggio e manutenzione della caldaia.
- Applicare l'adesivo corrispondente in un punto visibile sullo sportello **oppure** sul rivestimento.
- Chiudere lo sportello (→ fig. 3, pag. 43) **oppure** applicare il rivestimento (→ fig. 4, pag. 43).

Il produttore si riserva il diritto di apportare qualsiasi modifica a fini di miglioramenti tecnici.

13 lt - Dujų rūšies keitimo ir perdarymo dalių komplektas

PAVOJUS: Pavojus gyvybei dėl degių dujų sprogimo.
- Dujų sistemos darbus galite atlikti, jei turite šiems darbams reikalingą leidimą.

Šioje instrukcijoje aprašytas dujinės armatūros, Venturi ir dujų purkštuko keitimas.

13.1 Dujų/oro bloko išmontavimas

- Šildymo sistemą atjunkite nuo elektros tinklo (→ 1 pav., 43 psl.).
- Užsukite dujų čiaupą. Tuo tikslu dujų čiaupą įspauskite ir pasukite ¼ sūkio į dešinę (→ 2 pav., 43 psl.).
- Atidarykite dureles (→ 3 pav., 43 psl.) arba nuimkite dangtį (→ 4 pav., 43 psl.).
- Ištraukite dujinės armatūros maitinimo srovės kištuką (→ 5 pav., [1], 43 psl.).
- Atlaisvinkite dujų vamzdžio srieginę jungtį (→ 5 pav., [2], 43 psl.).
- Iš ventiliatoriaus ištraukite maitinimo srovės kištuką (→ 6 pav., [1], 43 psl.).
- Iš ventiliatoriaus ištraukite tachometro kabelio kištuką (→ 6 pav., [2], 43 psl.). Tuo tikslu atlaisvinkite kištuko blokatorių, t.y. jį paspauskite.
- Iš Venturi ištraukite oro įsiurbimo vamzdį (→ 7 pav., 44 psl.).
- Atidarykite 4 sklendes ant degiklio dangčio (→ 8 pav., 44 psl.).
- Nuimkite degiklio dangtį su dujų-oro bloku (→ 9 pav., 44 psl.).
- Atlaisvinkite 3 varžtus (→ 10 pav., [1], 44 psl.).
- Nuo ventiliatoriaus nuimkite dujinę armatūrą su Venturi (→ 10 pav., [2], 44 psl.).
- Atlaisvinkite 3 varžtus (→ 10 pav., [1], 44 psl.).
- Nuo ventiliatoriaus nuimkite dujinę armatūrą su Venturi (→ 10 pav., [2], 44 psl.).

Norėdami pakeisti dujinę armatūrą, → 13.2 skyr..

Norėdami pakeisti Venturi, → 13.3 skyr., 22 psl..

Norėdami pakeisti dujų purkštuką, → 13.4 skyr., 22 psl..

13.2 Dujinės armatūros keitimas

Poz.	Apibūdinimas	Kiekis
1	Dujinė armatūra	1
2	Dujų sistemos jungės varžtas/Venturi dujinė armatūra	4
3	Dujų vamzdžio plokščioji sandarinimo detalė	1
4	Dujų purkštuko „O“ žiedas	1
5	Venturi ventiliatoriaus varžtas	3
6	Ventiliatoriaus „O“ sandarinimo žiedas	1
7	Montavimo instrukcija	1
8	Dujinės armatūros „O“ žiedas	1

Lent. 1 Tiekiamas komplektas 11 pav., 44 psl.

- Atsukite 4 varžtus [1] ir nuo Venturi [2] nuimkite dujinę armatūrą (→ 14 pav., 45 psl.).
- Nuimkite „O“ žiedą [1] su dujų purkštuku [2] (→ 15 pav., 45 psl.).
- Pateiktą „O“ žiedą (→ 11 pav., [4], 44 psl.) uždėkite ant Venturi ir vėl įspauskite dujų purkštuką.
- Ant pateiktos dujinės armatūros primontuokite Venturi (→ 11 pav., [1], 44 psl.).
- Nuo senos dujinės armatūros nuimkite dujinės sistemos jungę (→ 16 pav., 45 psl.) .
- Ant pateiktos dujinės armatūros uždėkite kartu pateiktą „O“ žiedas (→ 11 pav., [8], 44 psl.) (→ 16 pav., 45 psl.).

- Ant pateiktos dujinės armatūros primontuokite dujų sistemos jungę (→ 16 pav., [1], 45 psl.).

Visas dalis vėl sumontuokite → 13.5 skyr., 22 psl..

13.3 Venturi keitimas

Poz.	Apibūdinimas	Kiekis
1	Venturi vamzdelis	1
2	Dujų sistemos jungės varžtas/Venturi dujinė armatūra	4
3	Dujų vamzdžio plokščioji sandarinimo detalė	1
4	Dujų purkštuko „O“ žiedas	1
5	Venturi ventiliatoriaus varžtas	3
6	Ventiliatoriaus „O“ sandarinimo žiedas	1
7	Montavimo instrukcija	1

Lent. 2 Tiekiamas komplektas 12 pav., 44 psl.

- Atsukite 4 varžtus [1] ir nuo Venturi [2] nuimkite dujinę armatūrą (→ 14 pav., 45 psl.).
- Nuimkite „O“ žiedą [1] su dujų purkštuku [2] (→ 15 pav., 45 psl.).
- Pateiktą „O“ žiedą (→ 12 pav., [4], 44 psl.) uždėkite ant pateikto Venturi ir vėl įspauskite dujų purkštuką.
- Ant dujinės armatūros primontuokite pateiktą Venturi (→ 12 pav., [1], 44 psl.).

Visas dalis vėl sumontuokite → 13.5 skyr..

13.4 Dujų purkštuko keitimas

Poz.	Apibūdinimas	Kiekis
1	Dujų purkštukas	1
2	Dujų sistemos jungės varžtas	4
3	Dujų vamzdžio plokščioji sandarinimo detalė	1
4	Dujų purkštuko „O“ žiedas	1
5	Venturi ventiliatoriaus varžtas	3
6	Ventiliatoriaus „O“ sandarinimo žiedas	1
7	Montavimo instrukcija	1
8	Lipdukas	1

Lent. 3 Tiekiamas komplektas 13 pav., 44 psl.

- Atsukite 4 varžtus [1] ir nuo Venturi [2] nuimkite dujinę armatūrą (→ 14 pav., 45 psl.).
- Nuimkite „O“ žiedą [1] su dujų purkštuku [2] (→ 15 pav., 45 psl.).
- Įstatykite naują dujų purkštuką su nauju „O“ žiedu (→ 13 pav., [1 ir 2], 44 psl.) priklausomai pagal dujų rūšį, kaip nurodyta 4 lent..

Dujų rūšis	Dujų purkštuko skersmuo [mm]
Gamtinės dujos E/H	8,4
Gamtinės dujos L/LL	9,4

Lent. 4 Dujų purkštuko skersmuo

Visas dalis vėl sumontuokite → 13.5 skyr..

13.5 Montavimas

- Ant ventiliatoriaus uždėkite kartu pateiktą „O“ formos žiedą (→ 17 pav., 45 psl.).
- Nuo dujų vamzdžio nuimkite plokščiąją sandarinimo detalę ir pakeiskite ją pateikta plokščiąja sandarinimo detale (→ 18 pav., 45 psl.).
- Visas dalis vėl sumontuokite atvirkščia išmontavimui seka. Vėl įstatant degiklį reikia stebėti, kad įpjova turi būti dešinėje pusėje (→ 19 pav., padidinta išnaša, 45 psl.).
- Atsukite dujų čiaupą. Tuo tikslu dujų čiaupą įspauskite ir pasukite į kairę ¼ sūkio (→ 2 pav., [B], 43 psl.).

PAVOJUS: Sprogimas!
- Atlikę su dujų sistemos dalimis susijusius darbus, patikrinkite visų dalių sandarumą.

- Vadovaudamiesi šildymo įrenginio montavimo ir techninės priežiūros instrukcija, įjunkite šildymo įrenginį.
- Iš naujo nustatykite dujų ir oro santykį (→ Šildymo įrenginio montavimo ir techninės priežiūros instrukcija).
- Kitus techninės priežiūros darbus atlikite, kaip nurodyta šildymo įrenginio montavimo ir techninės priežiūros instrukcijoje.
- Matomoje vietoje ant durų **arba** dangčio priklijuokite atitinkamą lipduką.
- Uždarykite duris (→ 3 pav., 43 psl.) **arba** uždėkite dangtį (→ 4 pav., 43 psl.).

Dėl nuolatinio gaminių tobulinimo galimi techniniai pakeitimai.

14 lv - Gāzes pārbūves komplekts un gāzes iekārtas detaļu nomaiņa

BĪSTAMI: Draudi dzīvībai uzliesmojošu gāzu eksplozijas rezultātā.
- Darbus ar gāzi vadošiem sistēmas komponentiem drīkst veikt tikai tad, ja jums ir licence šādu darbu veikšanai.

Šī instrukcija apraksta gāzes armatūras, Venturi sprauslas un gāzes sprauslas nomaiņu.

14.1 Gāzes/gaisa bloka demontāža

- Izslēdziet apkures iekārtas strāvas padevi (→ 1. att., 43. lpp.).
- Aizveriet gāzes krānu. Šim nolūkam iespiediet gāzes krānu un pagrieziet uz labo pusi par ¼ apgrieziena [A] (→ 2. att., 43. lpp.).
- Atveriet durvis (→ 3. att., 43. lpp.) vai noņemiet apšuvumu (→ 4. att., 43. lpp.).
- Izvelciet gāzes armatūras strāvas padeves spraudni (→ 5. att., [1], 43. lpp.).
- Atskrūvējiet gāzes caurules skrūvsavienojumu (→ 5. att., [2], 43. lpp.).
- Izvelciet ventilatora gāzes padeves spraudni (→ 6. att., [1], 43. lpp.).
- Izvelciet tahometra kabeļa spraudni (→ 6. att., [2], 43. lpp.), kas atrodas pie ventilatora. Lai to izdarītu, piespiediet spraudņa savienojumu.
- Novelciet gaisa iesūkšanas cauruli no Venturi sprauslas (→ 7. att., 44. lpp.).
- Atveriet 4 fiksatorus, kas atrodas pie degļa vāka (→ 8. att., 44. lpp.).
- Noņemiet degļa vāku kopā ar gāzes/gaisa bloku (→ 9. att., 44. lpp.).
- Atskrūvējiet 3 skrūves (→ 10. att., [1], 44. lpp.).
- Noņemiet gāzes armatūru ar Venturi sprauslu no ventilatora (→ 10. att., [2], 44. lpp.).
- Atskrūvējiet 3 skrūves (→ 10. att., [1], 44. lpp.).
- Noņemiet gāzes armatūru ar Venturi sprauslu (→ 10. att., [2], 44. lpp.) no ventilatora.

Gāzes armatūras nomaiņai → 14.2. nodaļa.

Venturi sprauslas nomaiņai → 14.3. nodaļa, 23. lpp..

Gāzes sprauslas nomaiņai → 14.4. nodaļa, 23. lpp..

14.2 Gāzes armatūras nomaiņa

Poz.	Apraksts	Skaits
1	Gāzes armatūra	1
2	Gāzes atloka/ Venturi sprauslas skrūve	4
3	Gāzes caurules plakanblīve	1
4	Gāzes sprauslas starplika	1
5	Venturi sprauslas ventilatora skrūve	3
6	Ventilatora starplika	1
7	Montāžas instrukcija	1
8	Gāzes armatūras starplika	1

Tab. 1 Piegādes komplekts atb. 11. att., 44. lpp.

- Atskrūvējiet 4 skrūves [1] un noņemiet gāzes armatūru no Venturi sprauslas [2] (→ 14. att., 45. lpp.).
- Izņemiet starpliku [1] ar gāzes sprauslu [2] (→ 15. att., 45. lpp.).
- Ievietojiet piegādes komplektā ietilpstošo starpliku (→ 11. att., [4], 44. lpp.) pie Venturi sprauslas un iespiediet atpakaļ gāzes sprauslu.
- Piemontējiet Venturi sprauslu pie piegādes komplektā ietilpstošās gāzes armatūras (→ 11. att., [1], 44. lpp.).
- Noņemiet gāzes atloku no vecās gāzes armatūras (→ 16. att., 45. lpp.).
- Ievietojiet piegādes komplektā ietilpstošo starplika (→ 11. att., [8], 44. lpp.) pie piegādes komplektā ietilpstošās gāzes armatūras (→ 16. att., 45. lpp.).
- Piemontējiet gāzes atloku (→ 16. att., [1], 45. lpp.) pie piegādes komplektā ietilpstošās gāzes armatūras.

Atkal samontējiet visus komponentus → 14.5. nodaļa, 24. lpp..

14.3 Venturi sprauslas nomaiņa

Poz.	Apraksts	Skaits
1	Venturi sprausla	1
2	Gāzes atloka/ Venturi sprauslas skrūve	4
3	Gāzes caurules plakanblīve	1
4	Gāzes sprauslas starplika	1
5	Venturi sprauslas ventilatora skrūve	3
6	Ventilatora starplika	1
7	Montāžas instrukcija	1

Tab. 2 Piegādes komplekts atb. 12. att., 44. lpp.

- Atskrūvējiet 4 skrūves [1] un noņemiet gāzes armatūru no Venturi sprauslas [2] (→ 14. att., 45. lpp.).
- Izņemiet starpliku [1] ar gāzes sprauslu [2] (→ 15. att., 45. lpp.).
- Ievietojiet piegādes komplektā ietilpstošo starpliku (→ 12. att., [4], 44. lpp.) pie piegādes komplektā ietilpstošās Venturi sprauslas un iespiediet atpakaļ gāzes sprauslu.
- Piemontējiet piegādes komplektā ietilpstošo Venturi sprauslu (→ 12. att., [1], 44. lpp.) pie gāzes armatūras.

Atkal samontējiet visus komponentus → 14.5. nodaļa.

14.4 Gāzes sprauslas nomaiņa

Poz.	Apraksts	Skaits
1	Gāzes sprausla	1
2	Gāzes atloka skrūve	4
3	Gāzes caurules plakanblīve	1
4	Gāzes sprauslas starplika	1
5	Venturi sprauslas ventilatora skrūve	3
6	Ventilatora starplika	1
7	Montāžas instrukcija	1
8	Uzlīme	1

Tab. 3 Piegādes komplekts atb. 13. att., 44. lpp.

- Atskrūvējiet 4 skrūves [1] un noņemiet gāzes armatūru no Venturi sprauslas [2] (→ 14. att., 45. lpp.).
- Izņemiet starpliku [1] ar gāzes sprauslu [2] (→ 15. att., 45. lpp.).
- Ievietojiet jaunu gāzes sprauslu kopā ar jaunu starpliku (→ 13. att., [1 un 2], 44. lpp.) atbilstoši 4. tab. norādītajam gāzes veidam.

Gāzes veids	Gāzes sprauslas diametrs [mm]
Dabasgāze E/H	8,4
Dabasgāze L/LL	9,4

Tab. 4 Gāzes sprauslas diametrs

Atkal samontējiet visus komponentus → 14.5. nodaļa.

14.5 Montāža

- Ievietojiet piegādes komplektā ietilpstošo starpliku (→ 17. att., 44. lpp.) pie ventilatora.
- Izņemiet plakanblīvi no gāzes caurules un nomainiet pret piegādes komplektā ietilpstošo plakanblīvi (→ 18. att., 45. lpp.).
- Atkal samontējiet visus komponentus, norādītās darbības veicot apgrieztā secībā. Ievietojot degli atpakaļ, raugieties, lai ierobe būtu labajā pusē (→ 19. att., palielinājumā, 45. lpp.).
- Atveriet gāzes krānu. Šim nolūkam iespiediet gāzes krānu un pagrieziet uz kreiso pusi par ¼ apgrieziena (→ 2. att., [B], 43. lpp.).

BĪSTAMI: Eksplozijas risks!
- Pēc darbu veikšanas ar gāzi vadošām daļām veiciet hermētiskuma pārbaudi!

- Iedarbiniet apkures iekārtu atbilstoši tās montāžas un apkopes instrukcijai.
- No jauna ieregulējiet gāzes/gaisa attiecību (→ apkures iekārtas montāžas un apkopes instrukcija).
- Pārējos ar iedarbināšanu saistītos darbus veiciet atbilstoši apkures iekārtas montāžas un apkopes instrukcijai.
- Pielīmējiet attiecīgās uzlīmes redzamā vietā pie durvīm **vai** apšuvuma.
- Aizveriet durvis (→ 3. att., 43. lpp.) **vai** uzmontējiet apšuvumu (→ 4. att., 43. lpp.).

Rezervētas tiesības veikt izmaiņas saistībā ar tehniskiem uzlabojumiem.

15 nl - Gasombouwset en vervangen van gasonderdelen

GEVAAR: gasexplosie.
- Voer werkzaamheden aan gasvoerende delen alleen uit indien u over de hiervoor benodigde kwalificaties beschikt.

Voor België:

Ombouw naar een ander gassoort mag alleen door de servicedienst van Bosch Thermotechnology Belgium worden uitgevoerd; neem hiervoor contact met hen op.

Deze instructie is zowel vor de vervanging van het gasregelblok, de vervanging van de venturi als voor de vervanging van de gasinspuiter.

15.1 Demontage van de gas-luchteenheid

- Maak de cv-installatie spanningsloos (→ afb. 1, pag. 43).
- Sluit de gaskraan door deze in te drukken en een ¼-slag rechtsom te draaien (→ afb. 2, [A], pag. 43).
- Open de deur/verwijder de mantel (→ afb. 3, 4, pag. 43).
- Trek de voedingsstekker van het gasregelblok los (→ afb. 5, [1], pag. 43).
- Schroef de wartel van de gasleiding los (→ afb. 5, [2], pag. 43).
- Trek de voedingsstekker (→ afb. 6, [1], pag. 43) van de ventilator los.
- Trek de stekker van de stuursignaalkabel van de ventilator (→ afb. 6, [2], pag. 43) los. Druk hierbij de vergrendeling op de stekker in.
- Trek de luchtaanzuigbuis van de venturi (→ afb. 7, pag. 44).
- Open de 4 snelsluitingen van de branderdeksel (→ afb. 8, pag. 44).
- Verwijder de gas-luchteenheid inclusief branderdeksel (→ afb. 9, pag. 44).
- Verwijder de 3 schroeven (→ afb. 10, [1], pag. 44).
- Verwijder het gasregelblok inclusief de venturi (→ afb. 10, [2], pag. 44) van de ventilator.

Voor vervanging van het gasregelblok → par. 15.2.

Voor vervanging van de venturi → par. 15.3, pag. 25.

Voor vervanging van de gasinspuiter → par. 15.4, pag. 25.

15.2 Vervangen gasregelblok

Pos.	Beschrijving	Aantal
1	Gasregelblok	1
2	Schroef gasflens/ venturi-gasregelblok	4
3	Afdichtingsring gasleiding	1
4	O-ring gasinspuiter	1
5	Schroef venturi-ventilator	3
6	O-ring ventilator	1
7	Montagevoorschrift	1
8	O-ring gasregelblok	1

Tabel 5 Leveringsomvang behorende bij afb. 11, pag. 44

- Draai de 4 schroeven los [1] en verwijder het gasregelblok van de venturi [2] (→ afb. 14, pag. 45).
- Verwijder de O-ring [1] met gasinspuiter [2] (→ afb. 15, pag. 45).
- Plaats de meegeleverde O-ring (→ afb. 11, [4], pag. 44) in de venturi en druk de gasinspuiter er weer in.
- Monteer de venturi aan het meegeleverde gasregelblok (→ afb. 11, [1], pag. 44).
- Demonteer de gasflens van het oude gasregelblok (→ afb. 16, pag. 45) .

- Plaats de meegeleverde O-ring (→ afb. 11, [8], pag. 44) op het meegeleverde gasregelblok (→ afb. 16, pag. 45).
- Monteer de gasflens (→ afb. 16, [1], pag. 45) aan het meegeleverde gasregelblok.

Alles weer monteren → par. 15.5, pag. 25.

15.3 Vervangen venturi

Pos.	Beschrijving	Aantal
1	Venturi	1
2	Schroef gasflens/ venturi-gasregelblok	4
3	Afdichtring gasleiding	1
4	O-ring gasinspuiter	1
5	Schroef venturi-ventilator	3
6	O-ring ventilator	1
7	Montagvoorschrift	1

Tabel 6 Leveringsomvang behorende bij afb. 12, pag. 44

- Draai de 4 schroeven los [1] en verwijder het gasregelblok van de venturi [2] (→ afb. 14, pag. 45).
- Verwijder de O-ring [1] met gasinspuiter [2] (→ afb. 15, pag. 45).
- Plaats de meegeleverde O-ring (→ afb. 12, [4], pag. 44) op de meegeleverde venturi en druk de gasinpuiter er weer in.
- Monteer de meegeleverde venturi (→ afb. 12, [1], pag. 44) aan het gasregelblok.

Alles weer monteren → par. 15.5, pag. 25.

15.4 Vervangen gasinspuiter

Pos.	Beschrijving	Aantal
1	Gasinspuiter	1
2	Schroef gasflens	4
3	Afdichtring gasleiding	1
4	O-ring gasinspuiter	1
5	Schroef venturi-ventilator	3
6	O-ring ventilator	1
7	Montagevoorschrift	1
8	Sticker	1

Tabel 7 Leveringsomvang behorende bij afb. 13, pag. 44

- Draai de 4 schroeven los [1] en verwijder het gasregelblok van de venturi [2] (→ afb. 14, pag. 45).
- Verwijder de O-ring [1] met gasinspuiter [2] (→ afb. 15, pag. 45).
- Plaats een nieuwe gasinspuiter inclusief nieuwe O-ring (→ afb. 13, [1 en 2], pag. 44) conform het gassoort uit tabel 8.

Gassoort	Diameter gasinspuiter [mm]
aardgas E/E(s)/H	8,4
aardgas L/LL	9,4

Tabel 8 Diameter gasinspuiter

Alles weer monteren → par. 15.5.

15.5 Montage

- Plaats de meegeleverde O-ring ventilator (→ afb. 17, pag. 45) in de ventilator.
- Vervang de afdichtring van de gasleiding (→ afb. 18, pag. 45) door de meegeleverde afdichtring.
- Monteer alle onderdelen in omgekeerde volgorde. Zorg dat bij het terugplaatsen van de brander, de inkeping zich aan de rechterzijde bevindt (→ afb. 19, loep, pag. 45).
- Open de gaskraan door deze in te drukken en een ¼ -slag linksom te draaien (→ afb. 2, [B], pag. 43).

GEVAAR: gasexplosie.
- Controleer na werkzaamheden alle gasvoerende delen op dichtheid.

- Neem het cv-toestel in bedrijf volgens het montage- en onderhoudsvoorschrift van het cv-toestel).
- Stel de gas-luchtverhouding opnieuw in (→ montage- en onderhoudsvoorschrift cv-toestel).
- Voer de overige inbedrijfsstellingswerkzaamheden uit volgens het montage- en onderhoudsvoorschrift van het cv-toestel.
- Plak de desbetreffende sticker op een opvallende plek op het cv-toestel.
- Sluit de deur (→ afb. 3, pag. 43) **of** breng de mantel aan (→ afb. 4, pag. 43).

Wijzigingen op basis van technische verbeteringen voorbehouden.

16 pl - Zestaw przezbrojeniowy na inny rodzaj gazu i wymiana elementów instalacji gazowej

pl - Przebudowy inny rodzaj gazu

NIEBEZPIECZEŃSTWO: Zagrożenie dla życia wybuchem łatwopalnych gazów.

- Prace na elementach instalacji gazowej mogą być wykonywane tylko przez firmy instalacyjne posiadające stosowne uprawnienia.

Niniejsza instrukcja opisuje wymianę armatury gazowej, zwężki Venturiego i dyszy gazowej.

16.1 Demontaż zespołu gazowo-powietrznego

- Wyłączyć zasilanie elektryczne instalacji ogrzewczej (→ rys. 1, str. 43).
- Zamknąć kurek gazowy. W tym celu wcisnąć kurek gazowy i przekręcić o ¼ obrotu w prawo [A] (→ rys. 2, str. 43).
- Otworzyć drzwiczki (→ rys. 3, str. 43) lub zdjąć obudowę (→ rys. 4, str 43).
- Wyciągnąć wtyczkę zasilania sieciowego z armatury gazowej (→ rys. 5, [1], str. 43).
- Rozkręcić śrubunek na rurze gazowej (→ rys. 5, [2], str. 43).
- Wyciągnąć wtyczkę zasilania sieciowego z wentylatora (→ rys. 6, [1], str. 43).
- Wyjąć wtyczkę kabla tachometru z wentylatora (→ rys. 6, [2], str. 43). W tym celu zwolnić blokadę wtyczki poprzez jej naciśnięcie.
- Wyjąć rurę zasysu powietrza ze zwężki Venturiego (→ rys. 7, str. 44).
- Otworzyć 4 zamknięcia zatrzaskowe w pokrywie palnika (→ rys. 8, str. 44).
- Zdjąć pokrywę palnika z zespołem gazowo-powietrznym (→ rys. 9, str. 44).
- Poluzować 3 śruby (→ rys. 10, [1], str. 44).
- Zdjąć armaturę gazową ze zwężką Venturiego z wentylatora (→ rys. 10, [2], str. 44).
- Poluzować 3 śruby (→ rys. 10, [1], str. 44).
- Zdjąć armaturę gazową ze zwężką Venturiego (→ rys. 10, [2], str. 44) z wentylatora.

O wymianie armatury gazowej → p. rozdział 16.2.

O wymianie zwężki Venturiego → p. rozdział 16.3, str. 26.

O wymianie dyszy gazowej → p. rozdział 16.4, str. 26.

16.2 Wymiana armatury gazowej

Poz.	Opis	Ilość
1	Armatura gazowa	1
2	Śruba kołnierz gazowy / armatura gazowa ze zwężką Venturiego	4
3	Uszczelka płaska rury gazowej	1
4	Oring dyszy gazowej	1
5	Śruba łącząca zwężkę Venturiego z wentylatorem	3
6	Oring wentylatora	1
7	Instrukcja montażu	1
8	Oring armatury gazowej	1

Tab. 1 Zakres dostawy do rysunku 11, str. 44

- Poluzować 4 śruby [1] i zdjąć armaturę gazową ze zwężki Venturiego [2] (→ rys. 14, str. 45).
- Wyjąć oring [1] z dyszą gazową [2] (→ rys. 15, str. 45).
- Założyć dostarczony oring (→ rys. 11, [4], str. 44) na zwężkę Venturiego i ponownie wcisnąć dyszę gazową.
- Zamontować zwężkę Venturiego na dostarczonej armaturze gazowej (→ rys. 11, [1], str. 44).
- Odkręcić kołnierz gazowy ze starej armatury gazowej (→ rys. 16, str. 45).
- Założyć dostarczoną Oring (→ rys. 11, [8], str. 44) na dostarczonej armaturze gazowej (→ rys. 16, str. 45).
- Zamontować kołnierz gazowy (→ rys. 16, [1], str. 45) na dostarczonej armaturze gazowej.

Ponownie wszystko zamontować→ roz. 16.5, str. 27.

16.3 Wymiana zwężki Venturiego

Poz.	Opis	Ilość
1	Zwężka Venturiego	1
2	Śruba kołnierz gazowy / armatura gazowa ze zwężką Venturiego	4
3	Uszczelka płaska rury gazowej	1
4	Oring dyszy gazowej	1
5	Śruba łącząca zwężkę Venturiego z wentylatorem	3
6	Oring wentylatora	1
7	Instrukcja montażu	1

Tab. 2 Zakres dostawy do rysunku 12, str. 44

- Poluzować 4 śruby [1] i zdjąć armaturę gazową ze zwężki Venturiego [2] (→ rys. 14, str. 45).
- Wyjąć oring [1] z dyszą gazową [2] (→ rys. 15, str. 45).
- Założyć dostarczony oring (→ rys. 12, [4], str. 44) na dostarczoną zwężkę Venturiego i ponownie wcisnąć dyszę gazową.
- Zamontować dostarczoną zwężkę Venturiego (→ rys. 12, [1], str. 44) na armaturze gazowej.

Ponownie wszystko zamontować → roz. 16.5.

16.4 Wymiana dyszy gazowej

Poz.	Opis	Ilość
1	Dysza gazowa	1
2	Śruba kołnierza gazowego	4
3	Uszczelka płaska rury gazowej	1
4	Oring dyszy gazowej	1
5	Śruba łącząca zwężkę Venturiego z wentylatorem	3
6	Oring wentylatora	1
7	Instrukcja montażu	1
8	Naklejka	1

Tab. 3 Zakres dostawy do rysunku 13, str. 44

- Poluzować 4 śruby [1] i zdjąć armaturę gazową ze zwężki Venturiego [2] (→ rys. 14, str. 45).
- Wyjąć oring [1] z dyszą gazową [2] (→ rys. 15, str. 45).
- Założyć nową dyszę gazową włącznie z nowym oringiem (→ rys. 13, [1 i 2], str. 44) zgodnie z rodzajem gazu w tab. 4.

Rodzaj gazu	Średnica dyszy gazowej
Gaz ziemny E/H	8,4
Gaz ziemny L/LL	9,4

Tab. 4 Średnica dyszy gazowej

Ponownie zamontować wszystko → roz. 16.5.

16.5 Montaż

- Założyć dostarczony oring (→ rys. 17, str. 45) na wentylatorze.
- Zdjąć uszczelkę płaską z rury gazowej i wymienić ją na dostarczoną uszczelkę (→ rys. 18, str. 45).
- Zamontować ponownie wszystko w odwrotnej kolejności. Podczas ponownego zakładania palnika karb musi znajdować się po prawej stronie (→ rys. 19, lupa, str. 45).
- Otworzyć kurek gazowy. W tym celu wcisnąć kurek gazowy i przekręcić o ¼ obrotu w lewo (→ rys. 2, [B], str. 43).

NIEBEZPIECZEŃSTWO: Wybuch!
- Po wykonaniu prac na elementach instalacji gazowej przeprowadzić próbę szczelności.

- Uruchomić kocioł grzewczy zgodnie z instrukcją montażu i konserwacji kotła grzewczego.
- Ustawić ponownie stosunek ilości gazu do powietrza (Instrukcja montażu i konserwacji kotła grzewczego).
- Pozostałe prace uruchomieniowe przeprowadzić zgodnie z instrukcją montażu i konserwacji kotła grzewczego.
- Przykleić odpowiednią naklejkę na widocznym miejscu na drzwiczkach **lub** na obudowie.
- Założyć drzwiczki (→ rys. 3, str. 43) **lub** zamontować obudowę (→ rys. 4, str. 43).

Zastrzega się możliwość wprowadzenia zmian w związku z ulepszeniami technicznymi.

17 pt - Conjunto de conversão de gás e peças de substituição de gás

PERIGO: Perigo de morte devido a explosão de gases inflamáveis.
- Executar trabalhos em componentes condutores de gás apenas se tiver uma autorização para este efeito.

Estas instruções descrevem a substituição do dispositivo de controlo de gás, do Venturi e do injector de gás.

17.1 Desmontagem da unidade de gás/ar

- Desligar o sistema de aquecimento (→ figura 1, página 43).
- Fechar a torneira de gás. Para isso pressionar a torneira de gás para dentro e rodar ¼ para a direita [A] (→ figura 2, página 43).
- Abrir a porta (→ figura 3, página 43) ou remover o revestimento (→ figura 4, página 43).
- Retirar a ficha de alimentação no dispositivo de controlo de gás (→ figura 5, [1], página 43).
- Soltar a união roscada no tubo de gás (→ figura 5, [2], página 43).
- Retirar a ficha de alimentação no ventilador (→ figura 6, [1], página 43).
- Retirar a ficha do cabo do taquímetro no ventilador (→ figura 6, [2], página 43). Para este efeito soltar o bloqueio na ficha, pressionando a mesma.
- Retirar o tubo de aspiração do ar do Venturi (→ figura 7, página 44).
- Abrir os 4 fechos de encaixe na cobertura do queimador (→ figura 8, página 44).
- Retirar a cobertura do queimador com a unidade de gás/ar (→ figura 9, página 44).
- Soltar os 3 parafusos (→ figura 10, [1], página 44).
- Remover o dispositivo de controlo de gás com Venturi do ventilador (→ figura 10, [2], página 44).
- Soltar os 3 parafusos (→ figura 10, [1], página 44).
- Retirar a válvula de gás com o Venturi (→ figura 10, [2], página 44) do ventilador.

Para substituir o dispositivo de controlo de gás → capítulo 17.2.

Para substituir o Venturi → capítulo 17.3, página 28.

Para substituir o injector de gás → capítulo 17.4, página 28.

17.2 Substituição do dispositivo de controlo de gás

Item	Descrição	Quantidade
1	Dispositivo de controlo do gás	1
2	Parafuso da flange do gás/ Venturi-dispositivo de controlo do gás	4
3	Vedação plana do tubo de gás	1
4	Junta tórica do injector de gás	1
5	Parafusos Venturi-ventilador	3
6	Junta tórica do ventilador	1
7	Instruções de montagem	1
8	Junta tórica do dispositivo de controlo de gás	1

Tab. 1 Material fornecido referente à figura 11, página 44

- Soltar os 4 parafusos [1] e remover o dispositivo de controlo de gás do Venturi [2] (→ figura 14, página 45).
- Remover a junta tórica [1] com injector de gás [2] (→ figura 15, página 45).
- Aplicar a junta tórica (→ figura 11, [4], página 44) no Venturi e voltar a pressionar o injector de gás para dentro.
- Montar o Venturi no dispositivo de controlo de gás fornecido (→ figura 11, [1], página 44).

- Soltar o flange de gás do dispositivo de controlo de gás antigo (→ figura 16, página 45) .
- Aplicar a junta tórica (→ figura 11, [8], página 44) no dispositivo de controlo de gás fornecido (→ figura 16, página 45).
- Montar a flange de gás (→ figura 16, [1], página 45) no dispositivo de controlo de gás fornecido.

Voltar a montar tudo → capítulo 17.5, página 28.

17.3 Substituição do Venturi

Item	Descrição	Quantidade
1	Venturi	1
2	Parafuso da flange do gás/ Venturi-dispositivo de controlo do gás	4
3	Vedação plana do tubo de gás	1
4	Junta tórica do injector de gás	1
5	Parafusos Venturi-ventilador	3
6	Junta tórica do ventilador	1
7	Instruções de montagem	1

Tab. 2 Material fornecido referente à figura 12, página 44

- Soltar os 4 parafusos [1] e remover o dispositivo de controlo de gás do Venturi [2] (→ figura 14, página 45).
- Remover a junta tórica [1] com injector de gás [2] (→ figura 15, página 45).
- Aplicar a junta tórica fornecida (→ figura 12, [4], página 44) no Venturi fornecido e voltar a pressionar o injector de gás para dentro.
- Montar o Venturi fornecido (→ figura 12, [1], página 44) no dispositivo de controlo de gás.

Voltar a montar tudo → capítulo 17.5.

17.4 Substituição do injector de gás

Item	Descrição	Quantidade
1	Injector de gás	1
2	Parafuso do flange do gás	4
3	Vedação plana do tubo de gás	1
4	Junta tórica do injector de gás	1
5	Parafusos Venturi-ventilador	3
6	Junta tórica do ventilador	1
7	Instruções de montagem	1
8	Autocolante	1

Tab. 3 Material fornecido referente à figura 13, página 44

- Soltar os 4 parafusos [1] e remover o dispositivo de controlo de gás do Venturi [2] (→ figura 14, página 45).
- Remover a junta tórica [1] com injector de gás [2] (→ figura 15, página 45).
- Colocar o novo injector de gás, incluindo a nova junta tórica (→ figura 13, [1 e 2], página 44) de acordo com o tipo de gás na tab. 4.

Tipo de gás	Diâmetro dos injectores de gás [mm]
Gás natural E/H	8,4
Gás natural L/LL	9,4

Tab. 4 Diâmetro da tubeira de gás

Voltar a montar tudo → capítulo 17.5.

17.5 Montagem

- Colocar a junta tórica fornecida (→ figura 17, página 45) no ventilador.
- Remover a vedação plana do tubo de gás e substituir pela vedação plana fornecida (→ figura 18, página 45).
- Voltar a montar tudo na sequência inversa. Ao voltar a colocar o queimador, tenha atenção para que o entalhe fique do lado direito (→ figura 19, ampliação, página 45).
- Abrir a torneira de gás. Para isso pressionar a torneira de gás para dentro e rodar ¼ volta para a esquerda (→ figura 2, [B], página 43).

PERIGO: Explosão!
- Após os trabalhos em componentes de gás, efectuar a prova de estanquidade.

- Colocar a caldeira de aquecimento em funcionamento de acordo com as instruções de instalação e manutenção.
- Regular novamente a relação gás/ar (→ instruções de montagem e manutenção da caldeira de aquecimento).
- Realizar os restantes trabalhos de colocação em funcionamento de acordo com as instruções de montagem e manutenção da caldeira de aquecimento.
- Colocar os respectivos autocol antes num local visível na porta ou no revestimento.
- Fechar a porta (→ figura 3, página 43) ou colocar o revestimento (→ figura 4, página 43).

Reserva-se o direito a alterações devido a melhoramentos técnicos.

18 ro - Set pentru trecerea pe gaz şi schimbarea elementelor pentru gaz

PERICOL: Pericol de moarte prin explozia gazelor inflamabile.
- Executați lucrările la componentele conducătoare de gaz numai dacă aveți certificare pentru aceste lucrări.

Aceste instrucțiuni prezintă înlocuirea armăturii de gaz, a Venturi şi a ajutajului de gaz.

18.1 Demontarea unității de gaz/aer

- Deconectați echipamentul de la rețeaua de curent electric(→ fig. 1, pagina 43).
- Închideți robinetul de gaz. Împingeți în acest scop robinetul de gaz şi rotiti-l spre dreapta ¼ de tura [A] (→ fig. 2, pagina 43).
- Deschideți uşa (→ fig. 3, pagina 43) sau îndepărtați capacul (→ fig. 4, pagina 43).
- Scoateți ştecărul de alimentare de la armătura de gaz (→ fig. 5, [1], pagina 43).
- Desfaceți şuruburile de la țeava de gaz (→ fig. 5, [2], pagina 43).
- Scoateți ştecărul de alimentare de la suflantă (→ fig. 6, [1], pagina 43).
- Scoateți ştecărul cablului tahometrului (→ fig. 6, [2], pagina 43) de la suflantă. În acest scop, desfaceți prin apăsare dispozitivul de blocare de la nivelul ştecărului.
- Înlăturați tubul de aspirare a aerului de la Venturi (→ fig. 7, pagina 44).
- Deschideți cele 4 închideri înclinchetate de la nivelul capacului arzătorului (→ fig. 8, pagina 44).
- Scoateți capacul arzătorului cu unitatea de gaz/aer (→ fig. 9, pagina 44).
- Desfaceți 3 şuruburi (→ Fig 10, [1], pagina 44).
- Înlăturați armătura de gaz cu Venturi de la suflantă (→ fig. 10, [2], pagina 44).
- Desfaceți 3 şuruburi (→ fig. 10, [1], pagina 44).
- Desprindeți vana de gaz cu tub Venturi (→ fig. 10, [2], pagina 44) de la ventilator.

Pentru înlocuirea armăturii de gaz → cap. 18.2.

Pentru înlocuirea Venturi → cap. 18.3, pagina 29.

Pentru înlocuirea ajutajului de gaz → cap. 18.4, pagina 29.

18.2 Înlocuirea armăturii de gaz

Poz.	Descriere	Număr
1	Vană de gaz	1
2	Şurub flanşă de gaz/ armătură de gaz Venturi	4
3	Garnitură plată pentru țeava de gaz	1
4	Ajutaj gaz o-ring	1
5	Şurub pentru ventilator cu tub Venturi	3
6	Ventilator cu o-ring	1
7	Indicații de montaj	1
8	Vana de gaz o-ring	1

Tab. 1 Volumul de livrare pentru fig. 11, pagina 44

- Desfaceți 4 şuruburi [1] şi înlăturați armătura de gaz de la Venturi [2] (→ fig. 14, pagina 45).
- Scoateți o-ring-ul [1] cu ajutajul de gaz [2] (→ fig. 15, pagina 45).
- Introduceți o-ring-ul livrat (→ fig. 11, [4], pagina 44) pe Venturi şi reintroduceți ajutajul de gaz prin apăsare.
- Montați Venturi pe armătura de gaz livrată (→ fig. 11, [1], pagina 44).
- Îndepărtați flanşa de gaz de la vechea vană de gaz (→ fig. 16, pagina 45).
- Introduceți o-ring din volumul de livrare (→ fig. 11, [8], pagina 44) pe armătura de gaz livrată (→ fig. 16, pagina 45).
- Montați flanşa de gaz (→ fig. 16, [1], pagina 45) la vana de gaz livrată.

Montați totul din nou → cap. 18.5, pagina 30.

18.3 Înlocuirea Venturi

Poz.	Descriere	Număr
1	Tub Venturi	1
2	Şurub flanşă de gaz/ armătură de gaz Venturi	4
3	Garnitură plată pentru țeava de gaz	1
4	Ajutaj gaz o-ring	1
5	Şurub pentru ventilator cu tub Venturi	3
6	Ventilator cu o-ring	1
7	Indicații de montaj	1

Tab. 2 Volumul de livrare pentru fig. 12, pagina 44

- Desfaceți 4 şuruburi [1] şi înlăturați armătura de gaz de la Venturi [2] (→ fig. 14, pagina 45).
- Scoateți o-ring-ul [1] cu ajutajul de gaz [2] (→ fig. 15, pagina 45).
- Introduceți o-ring-ul livrat (→ fig. 12, [4], pagina 44) pe Venturi livrat şi reintroduceți ajutajul de gaz prin apăsare.
- Montați Venturi livrat (→ fig. 12, [1], pagina 44) pe armătura de gaz.

Montați totul din nou → cap. 18.5.

18.4 Înlocuirea ajutajului de gaz

Poz.	Descriere	Număr
1	Ajutaj de gaz	1
2	Şurub pentru flanşa de gaz	4
3	Garnitură plată pentru țeava de gaz	1
4	Ajutaj gaz o-ring	1
5	Şurub pentru ventilator cu tub Venturi	3
6	Ventilator cu o-ring	1
7	Indicații de montaj	1
8	Autocolant	1

Tab. 3 Volumul de livrare pentru fig. 13, pagina 44

- Desfaceți 4 şuruburi [1] şi înlăturați armătura de gaz de la Venturi [2] (→ fig. 14, pagina 45).
- Scoateți o-ring-ul [1] cu ajutajul de gaz [2] (→ fig. 15, pagina 45).
- Introduceți ajutajul de gaz nou, inclusiv o-ring nou (→ fig. 13, [1 şi 2], pagina 44) în funcție de tipul de gaz din in tab. 4.

Tip de gaz	Diametrul ajutajului de gaz [mm]
Gaz natural E/H	8,4
Gaz natural L/LL	9,4

Tab. 4 Diametrul ajutajului de gaz

Montați totul din nou → cap. 18.5.

18.5 Montaj

- Introduceţi o-ring-ul livrat (→ fig. 17, pagina 45) la suflantă.
- Înlăturaţi garnitura plată de la ţeava de gaz şi înlocuiţi-o cu garnitura plată din volumul de livrare (→ fig. 18, pagina 45).
- Montaţi totul din nou, în succesiune inversă. La reintroducerea arzătorului trebuie să aveţi grijă ca încrestarea să se afle pe partea dreaptă (lupă) (→ fig. 19, pagina 45).
- Deschideţi robinetul de gaz. Împingeţi în acest scop robinetul de gaz şi rotiti-l spre stanga ¼ de tura (→ fig. 2, [B], pagina 43).

PERICOL: Explozie!
- Verificaţi etanşeitatea în urma efectuării lucrărilor la elementele conducătoare de gaz.

- Puneţi echipamentul în funcţiune conform instrucţiunilor de montaj şi de întreţinere a acestuia.
- Reglaţi din nou raportul gaz/aer (→ Instrucţiuni de montaj şi întreţinere ale aparatului de încălzire).
- Executaţi restul lucrărilor de punere in funcţiune conform instrucţiunilor de montaj şi întreţinere ale aparatului dde încălzire.
- Aplicaţi autocolantul corespunzător într-un loc vizibil, pe uşă sau pe capac.
- Închideţi uşa (→ fig. 3, pagina 43) sau fixaţi capacul (→ fig. 4, pagina 43).

Este rezervat dreptul la schimbări în vederea îmbunătăţirilor tehnice.

19 ru - Комплект перенастройки на другой вид газа и замена деталей газовой системы

ОПАСНО: опасность для жизни из-за взрыва легковоспламеняющихся газов.
- Работы с газовым оборудованием возможны только при наличии разрешения на их проведение.

В этой инструкции описана замена трубы Вентури, газовой арматуры и газовой форсунки.

19.1 Демонтаж газовоздушного блока

- Отключите отопительную установку от электросети (→ рис. 1, стр. 43).
- Закройте газовый кран. Для этого нажмите на газовый кран и поверните на ¼ оборота вправо [A] (→рис. 2, стр. 43).
- Откройте дверь (→ рис. 3, стр. 43) или снимите облицовку (→ рис. 4, стр. 43).
- Отсоедините штекер электропитания на газовой арматуре (→ рис. 5 [1], стр. 43).
- Разъедините резьбовое соединение газовой трубы (→ рис. 5 [2], стр. 43).
- Отсоедините штекер электропитания на вентиляторе (→ рис. 6, [1], стр. 43).
- Отсоедините штекер провода тахометра на вентиляторе (→ рис. 6, [2], стр. 43). Для этого нажмите на фиксатор на штекере.
- Снимите воздухозаборную трубу с трубы Вентури (→ рис. 7, стр. 44).
- Раскройте четыре защёлки на крышке горелки (→ рис. 8, стр. 44).
- Снимите крышку горелки с газовоздушным блоком (→ рис. 9, стр. 44).
- Отверните три винта (→ рис. 10, [1], стр. 44).
- Снимите газовую арматуру на трубе Вентури с вентилятора (→ рис. 10, [2], стр. 44).
- Отверните три винта (→ рис. 10, [1], стр. 44).
- Снимите газовую арматуру на трубе Вентури с вентилятора (→ рис. 10, [2], стр. 44).

Замена газовой арматуры → глава 19.2.

Замена трубы Вентури → глава 19.3, стр. 31.

Замена газовой форсунки → глава 19.4, стр. 31.

19.2 Замена газовой арматуры

Поз.	Описание	Количество
1	Газовая арматура	1
2	Винт газового фланца/ Вентури-газовая арматура	4
3	Удалите уплотнение газовой трубы	1
4	Уплотнительное кольцо газовой форсунки	1
5	Винт вентилятора-Вентури	3
6	Уплотнительное кольцо вентилятора	1
7	Инструкция по монтажу	1
8	Уплотнительное кольцо газовой арматуры	1

Таб. 1 Комплект поставки на рис. 11, стр. 44

- Отверните 4 винта [1] и снимите газовую арматуру с трубы Вентури [2] (→ рис. 14, стр. 45).
- Выньте уплотнительное кольцо [1] с газовой форсункой [2] (→ рис. 15, стр. 45).

- Установите входящее в комплект новое уплотнительное кольцо (→ рис. 11, [4], стр. 44) на трубу Вентури и вдавите газовую форсунку.
- Смонтируйте трубу Вентури на новой газовой арматуре (→ рис. 11, [1], стр. 44).
- Отсоедините фланец от старой газовой арматуры (→ рис. 16, стр. 45).
- Установите новое уплотнение из комплекта (→ рис. 11, [8], стр. 44) на новую газовую арматуру (→ рис. 16, стр. 45).
- Смонтируйте фланец (→ рис. 16, [1], стр. 45) на новой газовой арматуре.

Всё снова смонтируйте → глава 19.5, стр. 31.

19.3 Замена трубы Вентури

Поз.	Описание	Количество
1	Труба Вентури	1
2	Винт газового фланца/ Вентури-газовая арматура	4
3	Удалите уплотнение газовой трубы	1
4	Уплотнительное кольцо газовой форсунки	1
5	Винт вентилятора-Вентури	3
6	Уплотнительное кольцо вентилятора	1
7	Инструкция по монтажу	1

Таб. 2 Комплект поставки на рис. 12, стр. 44

- Отверните 4 винта [1] и снимите газовую арматуру с трубы Вентури [2] (→ рис. 14, стр. 45).
- Выньте уплотнительное кольцо [1] с газовой форсункой [2] (→ рис. 15, стр. 45).
- Установите входящее в комплект новое уплотнительное кольцо (→ рис. 12, [4], стр. 44) на новую трубу Вентури из комплекта и вдавите газовую форсунку.
- Смонтируйте новую трубу Вентури на газовой арматуре (→ рис. 12, [1], стр. 44).

Всё снова смонтируйте → глава 19.5.

19.4 Замена газовой форсунки

Поз.	Описание	Количество
1	Газовая форсунка	1
2	Винт газового фланца	4
3	Удалите уплотнение газовой трубы	1
4	Уплотнительное кольцо газовой форсунки	1
5	Винт вентилятора-Вентури	3
6	Уплотнительное кольцо вентилятора	1
7	Инструкция по монтажу	1
8	Наклейка	1

Таб. 3 Комплект поставки на рис. 13, стр. 44

- Отверните 4 винта [1] и снимите газовую арматуру с трубы Вентури [2] (→ рис. 14, стр. 45).
- Выньте уплотнительное кольцо [1] с газовой форсункой [2] (→ рис. 15, стр. 45).
- Установите новую газовую форсунку (→ рис 13, [1 и 2], стр. 44) соответственно виду газа по таб. 4.

Вид газа	Диаметр газовой форсунки [мм]
Природный газ E/H	8,4
Природный газ L/LL	9,4

Таб. 4 Диаметр газовой форсунки

Всё снова смонтируйте → глава 19.5.

19.5 Монтаж

- Установите на вентилятор новое уплотнительное кольцо из комплекта (→ рис. 17, стр. 45).
- Удалите уплотнение с газовой трубы и установите новое уплотнение из комплекта (→ рис. 18, стр. 18).
- Смонтируйте всё в обратной последовательности. При установке горелки следите за тем, чтобы насечка находилась с правой стороны (→ рис. 19, выноска, стр. 45).
- Откройте газовый кран. Для этого нажмите на газовый кран и поверните на ¼ оборота влево (→ рис. 2, [B], стр. 43).

ОПАСНО: возможен взрыв!
- После завершения работ проверьте отсутствие утечек в газовом оборудовании.

- Включите котёл в соответствии с его инструкцией по монтажу и техническому обслуживанию.
- Отрегулируйте соотношение газ/воздух (→ см. инструкцию по монтажу и техническому обслуживанию котла).
- Выполните остальные работы по пуску в эксплуатацию согласно инструкции по монтажу и техническому обслуживанию котла.
- Нанесите соответствующую наклейку на видном месте двери или облицовки.
- Закройте дверь (→ рис. 3, стр. 43) или установите облицовку (→ рис. 4, стр. 43).

Оставляем за собой право на изменения!

20 sk - Prestavbová sada na propán a výmena dielov vedúcich plyn

NEBEZPEČENSTVO: Ohrozenie života v dôsledku explózie zápalných plynov.
- Práce na plynovodných komponentoch vykonávajte iba vtedy, ak máte na tieto práce koncesiu.

V tomto návode sa nachádza popis výmeny plynovej armatúry, Venturiho trubice a plynovej trysky.

20.1 Demontáž jednotky pre zmiešavanie plynu a vzduchu

- Vypnite el. napájanie vykurovacieho zariadenia (→ obr. 1, str. 43).
- Zatvorte plynový kohút. Za týmto účelom zatlačte plynový kohút a otočte ho doprava o ¼ otáčky [A] (→ obr. 2, str. 43).
- Otvorte dvere (→ obr. 3, str. 43) alebo snímte plášť (→ obr. 4, str. 43).
- Vytiahnite el. zástrčku z plynovej armatúry (→ obr. 5, [1], str. 43).
- Uvoľnite skrutkový spoj na plynovom potrubí (→ obr. 5, [2], str. 43).
- Vytiahnite el. zástrčku z ventilátora (→ obr. 6, [1], str. 43).
- Vytiahnite zástrčku kábla otáčkomera z ventilátora (→ obr. 6, [2], str. 43). Za týmto účelom treba stlačením uvoľniť uzáver na zástrčke.
- Vytiahnite potrubie pre nasávanie vzduchu z Venturiho trubice (→ obr. 7, str. 44).
- Otvorte 4 západkové uzávery na kryte horáka (→ obr. 8, str. 44).
- Demontujte kryt horáka s jednotkou pre zmiešavanie plynu/vzduchu (→ obr. 9, str. 44).
- Uvoľnite 3 skrutky (→ obr. 10, [1], str. 44).
- Plynovú armatúru s Venturiho trubicou demontujte z ventilátora (→ obr. 10, [2], str. 44).
- Uvoľnite 3 skrutky (→ obr. 10, [1], str. 44).
- Demontujte plynovú armatúru (→ obr. 10, [2], str. 44) z Venturiho trubice.

V prípade výmeny plynovej armatúry → kapitola 20.2.

V prípade výmeny Venturiho trubice → kapitola 20.3, str. 32.

V prípade výmeny plynovej trysky → kapitola 20.4, str. 32.

20.2 Výmena plynovej armatúry

Poz.	Popis	Počet
1	Plynová armatúra	1
2	Skrutka príruby plynového potrubia/ Venturiho trubice a plynovej armatúry	4
3	Ploché tesnenie plynového potrubia	1
4	O-krúžok plynovej trysky	1
5	Skrutka pre Venturiho trubicu a ventilátor	3
6	O-krúžok ventilátora	1
7	Montážny návod	1
8	O-krúžok plynovej armatúry	1

Tab. 1 Rozsah dodávky - obr. 11, str. 44

- Uvoľnite 4 skrutky [1] a demontujte plynovú armatúru z Venturiho trubice [2] (→ obr. 14, str. 45).
- Vyberte O-krúžok [1] s plynovou tryskou [2] (→ obr. 15, str. 45).
- Vložte dodaný O-krúžok (→ obr. 11, [4], str. 44) do Venturiho trubice a znova zatlačte plynovú trysku.
- Namontujte Venturiho trubicu na dodanú plynovú armatúru (→ obr. 11, [1], str. 44).
- Uvoľnite prírubu starej plynovej armatúry (→ obr. 16, str. 45).
- Vložte dodané O-krúžok (→ obr. 11, [8], str. 44) do dodanej plynovej armatúry (→ obr. 16, str. 45).
- Namontujte prírubu (→ obr. 16, [1], str. 45) na dodanú plynovú armatúru.

Opäť namontujte všetky komponenty → kapitola 20.5, str. 32.

20.3 Výmena Venturiho trubice

Poz.	Popis	Počet
1	Venturiho trubica	1
2	Skrutka príruby plynového potrubia/ Venturiho trubice a plynovej armatúry	4
3	Ploché tesnenie plynového potrubia	1
4	O-krúžok plynovej trysky	1
5	Skrutka pre Venturiho trubicu a ventilátor	3
6	O-krúžok ventilátora	1
7	Montážny návod	1

Tab. 2 Rozsah dodávky - obr. 12, str. 44

- Uvoľnite 4 skrutky [1] a demontujte plynovú armatúru z Venturiho trubice [2] (→ obr. 14, str. 45).
- Vyberte O-krúžok [1] s plynovou tryskou [2] (→ obr. 15, str. 45).
- Vložte dodaný O-krúžok (→ obr. 12, [4], str. 44) do dodanej Venturiho trubice a znova zatlačte plynovú trysku.
- Namontujte Venturiho trubicu (→ obr. 12, [1], str. 44) na plynovú armatúru.

Opäť namontujte všetky komponenty → kapitola 20.5.

20.4 Výmena plynovej trysky

Poz.	Popis	Počet
1	Plynová tryska	1
2	Skrutka príruby plynového potrubia	4
3	Ploché tesnenie plynového potrubia	1
4	O-krúžok plynovej trysky	1
5	Skrutka pre Venturiho trubicu a ventilátor	3
6	O-krúžok ventilátora	1
7	Montážny návod	1
8	Nálepka	1

Tab. 3 Rozsah dodávky - obr. 13, str. 44

- Uvoľnite 4 skrutky [1] a demontujte plynovú armatúru z Venturiho trubice [2] (→ obr. 14, str. 45).
- Vyberte O-krúžok [1] s plynovou tryskou [2] (→ obr. 15, str. 45).
- Vložte novú plynovú trysku s novým O-krúžkom (→ obr. 13, [1 a 2], str. 44) podľa druhu plynu uvedeného v tab. 4.

Druh plynu	Priemer plynovej trysky [mm]
Zemný plyn E/H	8,4
Zemný plyn L/LL	9,4

Tab. 4 Priemer plynovej trysky

Opäť namontujte všetky komponenty → kapitola 20.5.

20.5 Montáž

- Dodaný O-krúžok ventilátora (→ obr. 17, str. 45) vložte do ventilátora.
- Ploché tesnenie demontujte z plynového potrubia a vymeňte ho za dodané ploché tesnenie (→ obr. 18, str. 45).
- Opäť namontujte všetky komponenty v opačnom poradí. Pri opätovnom vkladaní horáka dajte pozor nato, aby sa zárez nachádzal na pravej strane (→ obr. 19, zväčšený obrázok, str. 45).
- Otvorte plynový uzáver. Za týmto účelom zatlačte plynový kohút a otočte ho doľava o ¼ otáčky (→ obr. 2, [B], str. 43).

NEBEZPEČENSTVO: Explózia!
- Po skončení prác na plynovodných častiach vykonajte skúšku utesnenia.

- Uveďte vykurovací kotol do prevádzky podľa príslušného návodu na montáž a údržbu.
- Znova nastavte pomer plynu a vzduchu (→ Návod na montáž a údržbu vykurovacieho kotla).
- Zvyšné práce pri uvádzaní zariadenia do prevádzky vykonajte podľa návodu na montáž a údržbu vykurovacieho kotla.
- Nalepte príslušnú nálepku na viditeľné miesto na dverách **alebo** na plášť.
- Zatvorte dvere (→ obr. 3, str. 43) **alebo** namontujte plášť (→ obr. 4, str. 43).

Zmeny v dôsledku technických inovácií vyhradené!

21 sl - Set za predelavo na drugo vrsto plina in menjava plinskih delov

NEVARNO: Smrtna nevarnost zaradi eksplozije vnetljivih plinov.
- Dela na plinovodnih delih naprave smete izvajati le, če imate koncesijo za izvajanje del na plinovodni napeljavi.

V teh navodilih je opisana menjava plinske armature, venturijeve cevi in plinske šobe.

21.1 Demontaža plinske/zračne enote

- Izklopite ogrevalno napravo pod napetostjo (→ sl. 1, str. 43).
- Zaprite plinsko pipo. Pri tem plinsko pipo potisnite navznoter in jo obrnite za ¼ obrata v desno [A] (→ sl. 2, str. 43).
- Odprite vrata (→ sl. 3, str. 43) ali snemite oblogo (→ sl. 4, str. 43).
- Snemite napajalni vtič s plinske armature (→ sl. 5, [1], str. 43).
- Odvijte navojni obroček na plinski cevi (→ sl. 5, [2], str. 43).
- Izvlecite napajalni vtič (→ sl. 6, [1], str. 43) iz ventilatorja.
- Izvlecite vtič krmilnega kabla (→ str. 6, [2], str. 43) iz ventilatorja. V ta namen sprostite zapah na vtiču tako, da pritisnete nanj.
- Izvlecite sesalno cev z venturijeve cevi (→ sl. 7, str. 44).
- Odprite 4 zapirala na pokrovu gorilnika (→ sl. 8, str. 44).
- Snemite pokrov gorilnika z enoto za plin/zrak.(→ sl. 9, str. 44).
- Odvijte 3 vijake (→ sl. 10, [1], str. 44).
- Snemite plinsko armaturo z venturijevo cevjo (→ sl. 10, [2], str. 44) z ventilatorja.
- Odvijte 3 vijake (→ sl. 10, [1], str. 44).
- Snemite plinsko armaturo z Venturijevo cevjo (→ sl. 10, [2], str. 44) z ventilatorja.

O menjavi plinske armature → pog. 21.2.

O menjavi venturijeve cevi → pog. 21.3, str. 34.

O menjavi plinske šobe → pog. 21.4, str. 34.

21.2 Menjava plinske armature

Poz.	Opis	Kos
1	Plinska armatura	1
2	Vijak plinske prirobnice/plinska armatura z Venturijevo cevjo	4
3	Ploščato tesnilo plinske cevi	1
4	O-tesnilo plinske šobe	1
5	Vijak venturijeva cev-ventilator	3
6	O-tesnilo ventilatorja	1
7	Navodila za montažo	1
8	O-tesnilo plinske armature	1

Tab. 1 Opis dobavljene opreme sl. 11, str. 44

- Odvijte 4 vijake [1] in snemite plinsko armaturo z venturijeve cevi [2] (→ sl. 14, str. 45).
- Snemite O-tesnilo [1] s plinsko šobo [2] (→ sl. 15, str. 45).
- Priloženo O-tesnilo (→ sl. 11, [4], str. 44) namestite na venturijevo cev in ponovno vtisnite plinsko šobo.
- Venturijevo cev (→ sl. 11, [1], str. 44) namestite na priloženo plinsko armaturo.
- Odvijte plinsko prirobnico s stare plinske armature (→ sl. 16, str. 45).
- Priloženo O-tesnilo (→sl. 11, [8], str. 44) vstavite v priloženo plinsko armaturo (→ sl. 16, str. 45).
- Plinsko prirobnico (→ sl. 16, [1], str. 45) namestite na priloženo plinsko armaturo.

Montaža v obratnem vrstnem redu → pog. 21.5, str. 34.

21.3 Menjava venturijeve cevi

Poz.	Opis	Kos
1	Venturijeva cev	1
2	Vijak plinske prirobnice/plinska armatura z Venturijevo cevjo	4
3	Ploščato tesnilo plinske cevi	1
4	O-tesnilo plinske šobe	1
5	Vijak venturijeva cev-ventilator	3
6	O-tesnilo ventilatorja	1
7	Navodila za montažo	1

Tab. 2 Opis dobavljene opreme sl. 12, str. 44

- Odvijte 4 vijake [1] in snemite plinsko armaturo z venturijeve cevi [2] (→ sl. 14, str. 45).
- Snemite O-tesnilo [1] s plinsko šobo [2] (→ sl. 15, str. 45).
- Priloženo O-tesnilo (→ sl. 12, [4], str. 44) namestite na priloženo venturijevo cev in ponovno vtisnite plinsko šobo.
- Priloženo venturijevo cev (→ sl. 12, [1], str. 44) namestite na priloženo plinsko armaturo.

Montaža v obratnem vrstnem redu → pog. 21.5.

21.4 Menjava plinske šobe

Poz.	Opis	Kos
1	Plinska šoba	1
2	Vijak plinske prirobnice	4
3	Ploščato tesnilo plinske cevi	1
4	O-tesnilo plinske šobe	1
5	Vijak venturijeva cev-ventilator	3
6	O-tesnilo ventilatorja	1
7	Navodila za montažo	1
8	Nalepka	1

Tab. 3 Opis dobavljene opreme sl. 13, str. 44

- Odvijte 4 vijake [1] in snemite plinsko armaturo z venturijeve cevi [2] (→ sl. 14, str. 45).
- Snemite O-tesnilo [1] s plinsko šobo [2] (→ sl. 15, str. 45).
- Vstavite novo plinsko šobo vključno z novim O-tesnilom (→ sl. 13, [1 in 2], str. 44) ustrezno vrsti plina v tab. 4.

Vrsta plina	Premer plinske šobe [mm]
Zemeljski plin E/H	8,4
Zemeljski plin L/LL	9,4

Tab. 4 Premer plinske šobe

Montaža v obratnem vrstnem redu → pog. 21.5.

21.5 Montaža

- Priloženo O-tesnilo ventilatorja (→ sl. 17, str. 45) vstavite na ventilator.
- Snemite ploščato tesnilo s plinske cevi in ga zamenjajte s priloženim ploščatim tesnilom (→ sl. 18, str. 45).
- Sestavite nazaj vse dele, v obratnem vrstnem redu kot pri demontaži. Ko vstavite gorilnik nazaj, mora biti zareza na desni strani (→ sl. 19, povečava, str. 45).
- Odprite plinsko pipo. Pri tem plinsko pipo potisnite navznoter in jo obrnite za ¼ obrata v levo [A] (→ sl. 2, [B], str. 43).

NEVARNO: Eksplozija!
- Izvedite kontrolo tesnosti po končanem delu na delih, skozi katere teče plin.

- Grelnik vklopite v skladu z navodili za montažo in vzdrževanje grelnika.
- Ponovno nastavite razmerje plin/zrak (→ kot opisano v navodilih za montažo in vzdrževanje grelnika).
- Preostala opravila za vklop izvedite v skladu z navodili za montažo in vzdrževanje.
- Ustrezno nalepko nalepite na vidno mesto na vratih **ali** pokrovu.
- Zaprite vrata (→ sl. 3, str. 43) **ali** namestite oblogo (→ sl. 4, str. 43).

Pridržujemo si pravico do sprememb zaradi tehničnih izboljšav.

22 sr - Set za preradu vrste gasa i zamenu delova koji provode gas

OPASNOST: Opasnost od po život opasnih eksplozija zapaljivih gasova.
- Radove na komponentama za vođenje gasova obavljajte samo ako imate odgovarajuće ovlaštenje.

Ovo uputstvo opisuje zamenu gasne armature, zamenu Venturi cevi i zamenu gasne mlaznice.

22.1 Demontaža gasne/vazdušne jedinice

- Isključite dovod struje u sistem grejanja (→ sl. 1, str. 43).
- Zatvorite slavinu gasa. Pritisnite slavinu za gas i okrenite je za ¼ kruga nadesno [A] (→ sl. 2, str. 43).
- Otvorite vrata (→ sl. 3, str. 43) ili skinite oplatu (→ sl. 4, str. 43).
- Izvucite utikač za napajanje na gasnoj armaturi (→ sl. 5, [1], str. 43).
- Olabavite armaturu sa navojem na cevi za gas (→ sl. 5, [2], str. 43).
- Izvucite utikač za napajanje (→ sl. 6, [1], str. 43).
- Izvucite utikač taho-kabla koji se nalazi na ventilatoru (→ sl. 6, [2], str. 43). Bravicu na utikaču oslobodite jednostavnim pritiskom.
- Skinite usisnu cev za vazduh sa Venturi cevi (→ sl. 7, str. 44).
- Otvorite 4 pritisna zatvarača na poklopcu gorionika (→ sl. 8, str. 44).
- Skinite poklopac gorionika sa jedinicom za gas/vazduh. (→ sl. 9, str. 44).
- Olabavite 3 zavrtnja (→ sl. 10, [1], str. 44).
- Gasnu armaturu sa Venturi cevi skinite sa ventilatora (→ sl. 10, [2], str. 44).
- Olabavite 3 zavrtnja (→ sl. 10, [1], str. 44).
- Gasnu armatura sa Venturi sistemom (→ sl. 10, [2], str. 44) skinite sa ventilatora.

Za zamenu gasne armature, → pog. 22.2.

Za zamenu Venturi cevi, → pog. 22.3, str. 35.

Za zamenu gasne mlaznice → pog. 22.4, str. 35.

22.2 Zamena gasne armature

Poz.	Opis	Broj
1	Gasna armatura	1
2	Zavrtanj gasne prirubnice / Venturi cevi-ventilatora	4
3	Ravan zaptivač cevi za gas	1
4	O-prsten gasne mlaznice	1
5	Zavrtanj Venturi-ventilatora	3
6	O-prsten ventilatora	1
7	Uputstvo za montažu	1
8	O-prsten gasne armature	1

tab. 1 Obim isporuke, sl. 11, str. 44

- Olabavite 4 zavrtnja [1] i skinite gasnu armaturu sa Venturi cevi [2] (→ sl. 14, str. 45).
- Izvucite O-prsten [1] sa gasnom mlaznicom [2] (→ sl. 15, str. 45).
- Isporučeni O-prsten (→ sl. 11, [4], str. 44) postavite na Ventui cevi i ponovo pritisnite gasnu mlaznicu.
- Venturi cev montirajte na isporučenu gasnu armaturu (→ sl. 11, [1], str. 44).
- Oslobodite gasnu prirubnicu na staroj gasnoj armaturi (→ sl. 16, str. 45).
- Isporučeni O-prsten (→ sl. 11, [8], str. 44) namestite na isporučenu gasnu armaturu (→ sl. 16, str. 45).
- Montirajte gasnu prirubnicu (→ sl. 16, [1], str. 45) na isporučenu gasnu armaturu.

Ponovna montaža svih delova, → pog. 22.5, str. 35.

22.3 Zamena Venturi cevi

Poz.	Opis	Broj
1	Venturijeva cev	1
2	Zavrtanj gasne prirubnice / Venturi cevi-ventilatora	4
3	Ravan zaptivač cevi za gas	1
4	O-prsten gasne mlaznice	1
5	Zavrtanj Venturi-ventilatora	3
6	O-prsten ventilatora	1
7	Uputstvo za montažu	1

tab. 2 Obim isporuke, sl. 12, str. 44

- Olabavite 4 zavrtnja [1] i skinite gasnu armaturu sa Venturi cevi [2] (→ sl. 14, str. 45).
- Izvucite O-prsten [1] sa gasnom mlaznicom [2] (→ sl. 15, str. 45).
- Isporučeni O-prsten (→ sl. 12, [4], str. 44) namestite na isporučenu Venturi cevi i ponovo pritisnite gasnu mlaznicu.
- Isporučenu Venturi cev (→ sl. 12, [1], str. 44) namontirajte na gasnu armaturu.

Ponovna montaža svih delova, → pog. 22.5.

22.4 Zamena gasne mlaznice

Poz.	Opis	Broj
1	Gasna mlaznica	1
2	Zavrtanj gasne prirubnice	4
3	Ravan zaptivač cevi za gas	1
4	O-prsten gasne mlaznice	1
5	Zavrtanj Venturi-ventilatora	3
6	O-prsten ventilatora	1
7	Uputstvo za montažu	1
8	Etiketa	1

tab. 3 Obim isporuke, sl. 13, str. 44

- Olabavite 4 zavrtnja [1] i skinite gasnu armaturu sa Venturi cevi [2] (→ sl. 14, str. 45).
- Izvucite O-prsten [1] sa gasnom mlaznicom [2] (→ sl. 15, str. 45).
- Novu gasnu mlaznicu, zajedno sa novim O-prstenom (→ sl. 13, [1 i 2], str. 44) postavite u skladu sa vrstom gasa u tab. 4.

Vrsta gasa	Prečnik gasne mlaznice [mm]
Zemni gas E/H	8,4
Zemni gas L/LL	9,4

tab. 4 Prečnik gasne mlaznice

Ponovna montaža svih delova, → pog. 22.5.

22.5 Montaža

- Isporučeni O-prsten ventilatora (→ sl. 17, str. 45) postavite na ventilator.
- Uklonite ravni zaptivač sa cevi za gas i zamenite ga isporučenim ravnim zaptivačem (→ sl. 18, str. 45).
- Sklopite sve ponovo ali obrnutim redosledom. Kod ponovnog postavljanja gorionika vodite računa da se urez nalazi sa desne strane (→ sl. 19, lupa, str. 45).
- Otvorite slavinu gasa. Pritisnite slavinu za gas i okrenite za ¼ kruga ulevo (→ sl. 2, [B], str. 43).

OPASNOST: Eksplozija!
- Posle radova na delovima koji provode gas proverite zaptivenost.

- Grejni kotao pustite u pogon prema uputstvu za montažu i održavanje kotla.
- Ponovo podesite odnos gas/vazduh (→ Uputstvo za montažu i održavanje kotla).
- Izvršite uobičajene radove za puštanje u pogon prema uputstvu za montažu i održavanje grejnog uređaja.
- Zalepite nalepnicu na vidljivom mestu na vratima **ili** na oplati.
- Zatvorite vrata (→ sl. 3, str. 43) **ili** namestite oplatu (→ sl. 4, str. 43).

Zadržano pravo izmene na osnovu tehničkih poboljšanja.

23 sv - Gasombyggnadssats och byte av gasdelar

FARA: Livsfara p.g.a. lättantändlig gas som kan explodera.
- Utför bara arbeten på komponenter som innehåller gas om du har auktorisation för den typen av arbete.

I den här anvisningen beskrivs byte av gasarmaturen, venturin och gasmunstycket.

23.1 Demontering av gas-luftenheten

- Bryt strömmen till värmeanläggningen (→ bild 1, sidan 43).
- Stäng gaskranen genom att trycka in och vrida ¼ varv åt höger (→ bild 2, [A], sidan 43).
- Öppna dörren (→ bild 3, sidan 43) **eller** ta bort beklädnadenn (→ bild 4, sidan 43).
- Dra ut el-kontakten vid gasarmaturen (→ bild 5, [1], sidan 43).
- Lossa kappmuttern vid gasledningens (→ bild 5, [2], sidan 43).
- Dra ur elnätskontakten (→ bild 6, [1], sidan 43) vid fläkten.
- Dra ut kontakten till takokabeln (→ bild 6, [2], sidan 43) vid fläkten genom att trycka på låsmekanismen på kontakten.
- Dra bort luftinsugningsröret från venturin(→ bild 7, sidan 44).
- Öppna de 4 snäppförslutningarna vid brännarskyddet (→ bild 8, sidan 44).
- Ta av brännarskyddet med gas-/luftenhet (→ bild 9, sidan 44).
- Lossa de 3 skruvarna (→ bild 10, [1], sidan 44).
- Ta av gasarmaturen från venturin (→ bild 10, [2], sidan 44).

För byte av gasarmaturen → kapitel 23.2.

För byte av venturin → kapitel 23.3, sidan 37.

För byte av gasmunstycket → kapitel 23.4, sidan 37.

23.2 Byta ut gasarmaturen

Pos.	Beskrivning	Antal
1	Gasarmatur	1
2	Skruv gasfläns/venturi-gasarmatur	4
3	Packning gasrör	1
4	O-ring gasmunstycke	1
5	Skruv venturi-fläkt	3
6	O-ring fläkt	1
7	Installationsinstruktion	1
8	O-ring gasarmatur	1

Tab. 1 Leveransinnehåll till bild 11, sidan 44

- Lossa de 4 skruvarna [1] och ta bort gasarmaturen från venturin [2] (→ bild 14, sidan 45).
- Ta ut O-ringen [1] med gasmunstycket [2] (→ bild 15, sidan 45).
- Sätt in den medföljande O-ringen (→ bild 11, [4], sidan 44) vid venturin och tryck in gasmunstycket igen.
- Montera venturin på den medföljande gasarmaturen (→ bild 11, [1], sidan 44).
- Lossa gasflänsen från den gamla gasarmaturen (→ bild 16, sidan 45).
- Sätt in den medföljande O-ringen (→ bild 11, [8], sidan 44) vid den medföljande gasarmaturen (→ bild 16, sidan 45).
- Montera gasflänsen till den nya gasarmaturen (→ bild 16, [1], sidan 45).

Montera ihop allt igen → kapitel 23.5, sidan 37.

23.3 Byta ut venturin

Pos.	Beskrivning	Antal
1	Venturi	1
2	Skruv gasfläns/venturi-gasarmatur	4
3	Packning gasrör	1
4	O-ring gasmunstycke	1
5	Skruv venturi-fläkt	3
6	O-ring fläkt	1
7	Installationsinstruktion	1

Tab. 2 Leveransinnehåll till bild 12, sidan 44

- ▶ Lossa de 4 skruvarna [1] och ta bort gasarmaturen från venturin [2] (→ bild 14, sidan 45).
- ▶ Ta ut O-ringen [1] med gasmunstycket [2] (→ bild 15, sidan 45).
- ▶ Sätt in den medföljande O-ringen (→ bild 12, [4], sidan 44) vid den medföljande venturin och tryck in gasmunstycket igen.
- ▶ Montera den medföljande venturin (→ bild 12, [1], sidan 44) på gasarmaturen.

Montera ihop allt igen → kapitel 23.5.

23.4 Byta ut gasmunstycket

Pos.	Beskrivning	Antal
1	Gasmunstycke	1
2	Skruv gasfläns	4
3	Packning gasrör	1
4	O-ring gasmunstycke	1
5	Skruv venturi-fläkt	3
6	O-ring fläkt	1
7	Installationsinstruktion	1
8	Klistermärke	1

Tab. 3 Leveransinnehåll till bild 13, sidan 44

- ▶ Lossa de 4 skruvarna [1] och ta bort gasarmaturen från venturin [2] (→ bild 14, sidan 45).
- ▶ Ta ut O-ringen [1] med gasmunstycket [2] (→ bild 15, sidan 45).
- ▶ Sätt in det nya gasmunstycket inklusive en ny O-ring (→ bild 13, [1 och 2], sidan 44) motsvarande gastypen i tab. 4.

Gastyp	Gasmunstyckets diameter [mm]
naturgas E/H	8,4
naturgas L/LL	9,4

Tab. 4 Gasmunstyckets diameter

Montera ihop allt igen → kapitel 23.5.

23.5 Montering

- ▶ Sätt in den medföljande O-ringen till fläkten (→ bild 17, sidan 44) på fläkten.
- ▶ Ta bort packningen från gasledningen och sätt in (→ bild 18, sidan 45) den nya packningen.
- ▶ Montera allt igen i omvänd ordningsföljd. Se till vid återmontering av brännaren att spåret är på den högra sidan (→ bild 19, förstoring, sidan 45).
- ▶ Öppna gaskranen. Tryck in den och vrid ¼ varv åt vänster (→ bild 2, [B], sidan 43).

FARA: Explosion!
- ▶ Genomför en täthetskontroll efter arbeten på gasförande delar.

- ▶ Ta värmeapparaten i drift enligt installations- och underhållsanvisningen till värmeapparaten.
- ▶ Ställ in gas-/luftförhållandet enligt monterings- och underhållsanvisningen till värmepannan.
- ▶ Genomför driftsättningsarbetena enligt monterings- och underhållsanvisningen till och fyll i driftsättningsprotokollet på nytt.
- ▶ Sätt upp aktuellt klistermärke på en väl synlig plats på dörren **eller** på beklädnaden.
- ▶ Stäng dörren (→ bild 3, sidan 43) **eller** montera beklädnaden (→ bild 4, sidan 43).

Ändringar på grund av tekniska förbättringar förbehålles.

24 tr - Gaz dönüşüm seti ve gaz parçalarının değiştirilmesi

TEHLİKE: Yanıcı gazların patlaması hayati tehlike oluşturur.
- Gaz hatlarındaki çalışmalar sadece bu iş için yetkili kişiler tarafından yapılmalıdır.

Bu kılavuz, gaz armatürünün, venturinin ve gaz memesinin değiştirilmesini anlatmaktadır.

24.1 Gaz/hava ünitesinin sökülmesi

- Isıtma sistemini gerilimsiz bir duruma getirin (→ şekil 1, sayfa 43).
- Gaz vanasını kapatın. Bunun için gaz vanasını içe bastırın ve sağa doğru ¼ tur çevirin [A] (→ şekil 2, sayfa 43).
- Kapağı açın (→ şekil 3, sayfa 43) veya dış sacı sökün (→ şekil 4, sayfa 43).
- Gaz armatüründeki besleme fişini çekip çıkarın (→ şekil 5, [1], sayfa 43).
- Gaz borusundaki rakoru sökün (→ şekil 5, [2], sayfa 43).
- Fandaki besleme fişini çekip çıkarın (→ şekil 6, [1], sayfa 43).
- Fandaki gösterge kablosunun fişini çekip çıkarın (→ şekil 6, [2], sayfa 43). Bunun için fişteki kilidi bastırarak çözün.
- Hava emiş borusunu venturiden çekip çıkarın (→ şekil 7, sayfa 44).
- Brülör kapağındaki 4 adet geçme kilidini açın (→ şekil 8, sayfa 44).
- Brülör kapağının gaz/hava ünitesiyle birlikte çıkartın (→ şekil 9, sayfa 44).
- 3 cıvatayı sökün (→ şekil 10, [1], sayfa 44).
- Venturili gaz armatürünü fandan sökün (→ şekil 10, [2], sayfa 44).
- 3 cıvatayı (→ şekil 10, [1], sayfa 44) çözün.
- Venturili gaz armatürünü (→ şekil 10, [2], sayfa 44) fandan çıkartın.

Gaz armatürünün değiştirilmesi için → Bölüm 24.2.

Venturinin değiştirilmesi için → Bölüm 24.3, sayfa 38.

Gaz memesinin değiştirilmesi için → Bölüm 24.4, sayfa 38.

24.2 Gaz armatürünün değiştirilmesi

Poz.	Açıklama	Sayı
1	Gaz armatürü	1
2	Gaz flanşı / venturi gaz armatürü cıvatası	4
3	Yassı conta, gaz borusu	1
4	O-ring, gaz memesi	1
5	Cıvata, venturi fanı	3
6	O-ring, fan	1
7	Montaj kılavuzu	1
8	O-ring gaz armatürü	1

Tab. 1 Teslimat kapsamı, şekil 11, sayfa 44

- 4 adet cıvatayı [1] sökün ve gaz armatürünü venturiden [2] sökün (→ şekil 14, sayfa 45).
- O-ringi [1] gaz memesi [2] ile birlikte çıkarın (→ şekil 15, sayfa 45).
- Birlikte teslim edilen O-ringi (→ şekil 11, [4], sayfa 44) venturiye takın ve gaz memesini tekrar bastırarak yerleştirin.
- Venturiyi birlikte teslim edilen gaz armatürüne (→ şekil 11, [1], sayfa 44) monte edin.
- Gaz flanşını eski gaz armatüründen sökün (→ şekil 16, sayfa 45).
- Birlikte teslim edilen O-ring (→ şekil 11, [8], sayfa 44) birlikte teslim edilen gaz armatürüne takın (→ şekil 16, sayfa 45).
- Gaz flanşını (→ şekil 16, [1], sayfa 45) birlikte teslim edilen gaz armatürüne monte edin.

Tümünün tekrar monte edilmesi → Bölüm 24.5, sayfa 38.

24.3 Venturinin değiştirilmesi

Poz.	Açıklama	Sayı
1	Venturi	1
2	Gaz flanşı / venturi gaz armatürü cıvatası	4
3	Yassı conta, gaz borusu	1
4	O-ring, gaz memesi	1
5	Cıvata, venturi fanı	3
6	O-ring, fan	1
7	Montaj kılavuzu	1

Tab. 2 Teslimat kapsamı, şekil 12, sayfa 44

- 4 adet cıvatayı [1] sökün ve gaz armatürünü venturiden [2] sökün (→ şekil 14, sayfa 45).
- O-ringi [1] gaz memesi [2] ile birlikte çıkarın (→ şekil 15, sayfa 45).
- Birlikte teslim edilen O-ringi (→ şekil 12, [4], sayfa 44) birlikte teslim edilen venturiye takın ve gaz memesini tekrar bastırarak yerleştirin.
- Birlikte teslim edilen venturiyi (→ şekil 12, [1], sayfa 44) gaz armatürüne monte edin.

Tümünün tekrar monte edilmesi → Bölüm 24.5.

24.4 Gaz memesinin değiştirilmesi

Poz.	Açıklama	Sayı
1	Gaz memesi	1
2	Cıvata, gaz flanşı	4
3	Yassı conta, gaz borusu	1
4	O-ring, gaz memesi	1
5	Cıvata, venturi fanı	3
6	O-ring, fan	1
7	Montaj kılavuzu	1
8	Çıkartma	1

Tab. 3 Teslimat kapsamı, şekil 13, sayfa 44

- 4 adet cıvatayı [1] sökün ve gaz armatürünü venturiden [2] sökün (→ şekil 14, sayfa 45).
- O-ringi [1] gaz memesi [2] ile birlikte çıkarın (→ şekil 15, sayfa 45).
- Yeni gaz memesini yeni O-ring ile birlikte (→ şekil 13, [1 ve 2], sayfa 44), 4 tablosundaki gaz türüne uygun olarak takın.

Gaz türü	Gaz memesi çapı [mm]
Doğalgaz E/H	8,4
Doğalgaz L/LL	9,4

Tab. 4 Gaz memesi çapı

Tümünün tekrar monte edilmesi → Bölüm 24.5.

24.5 Montaj

- Birlikte teslim edilen O-ringi fan (→ şekil 17, sayfa 45) fana takın.
- Yassı contayı gaz borusundan sökün ve yerine birlikte gönderilen yassı contayı yerleştirin (→ şekil 18, sayfa 45).
- Tümünü ters işlem sırasına göre tekrar monte edin. Brülörü tekrar yerleştirirken, çentiğin sağ tarafta bulunmasına dikkat edin (→ şekil 19, Büyüteç, sayfa 45).
- Gaz vanasını açın. Bunun için gaz vanasını içe bastırın ve sola doğru ¼ tur döndürün (→ şekil 2, [B], sayfa 43).

TEHLİKE: Patlama!
- Gazla ilgili bileşenler üzerinde yapılan çalışmalardan sonra sızdırmazlık kontrolü yapın.

- Isıtma cihazını, ısıtma cihazının montaj ve bakım kılavuzunda belirtilen şekilde işletime alın.

- Gaz-hava karışım oranını tekrar ayarlayın (→ ısıtma cihazının montaj ve bakım kılavuzu).
- Geri kalan işletime alma çalışmalarını ısıtma cihazının montaj ve bakım kılavuzuna uygun olarak gerçekleştirin.
- Kapağın veya dış sacın gözle görünür bir yerine ilgili çıkartmayı yapıştırın.
- Kapağı kapatın (→ şekil 3, sayfa 43) **veya** dış sacı takın (→ şekil 4, sayfa 43).

Teknik özelliklerde önceden haber vermeden değişiklik yapma hakkı saklıdır!

25 uk - Комплект для переобладнання на інший тип газу та заміни газопровідних вузлів

НЕБЕЗЛЕКА: Існує загроза життю через легкозаймисті гази.

- Виконуйте роботи на газопровідних вузлах тільки в тому випадку, якщо у Вас є дозвіл на ці роботи.

У цьому посібнику описується процес заміни газопровідної арматури, трубопроводу Вентурі та газового сопла.

25.1 Демонтаж газо-/повітропровідних елементів

- Знеструмити опалювальну установку (→ мал. 1, стор. 43).
- Закрити газовий кран. Для цього натиснути на газовий кран та повернути на ¼ оберту праворуч [A] (→ мал. 2, стор. 43).
- Відкрити двері (→ мал. 3, стор. 43) або зняти обшивку (→ мал. 4, стор. 43).
- Витягнути мережевий штекер на газопровідній арматурі (→ мал. 5, [1], стор. 43).
- Послабити гвинтове з'єднання на газопровідній трубі (→ мал. 5, [2], стор. 43).
- Витягнути мережевий штекер вентилятора (→ мал. 6, [1], стор. 43).
- Витягнути штекер тахокабелю для вентилятора (→ мал. 6, [2], стор. 43). Для цього послабити фіксацію на штекері за допомогою натискання.
- Зняти впускний трубопровід Вентурі (→ мал. 7, стор. 44).
- Відкрити 4 защіпки на кришці пальника (→ мал. 8, сторінка 44).
- Зняти кришку пальника разом із газо-/повітропровідним елементом (→ мал. 9, сторінка 44).
- Викрутити 3 гвинти (→ мал. 10, [1], стор. 44).
- Зняти газопровідну арматуру разом із трубопроводом Вентурі з вентилятора (→ мал. 10, [2], стор. 44).
- Викрутити 3 гвинти (→ Мал. 10, [1], стор. 44).
- Зняти газопровідну арматуру разом із трубопроводом Вентурі (→ Мал. 10, [2], сто. 44) з вентилятора.

Заміна газопровідної арматури → Розділ 25.2.

Заміна трубопроводу Вентурі → Розділ 25.3, стор. 40.

Заміна газового сопла → Розділ 25.4, стор. 40.

25.2 Заміна газопровідної арматури

Поз.	Опис	Кількість
1	Газова арматура	1
2	Гвинт для газового фланця/ газопровідна арматура Вентурі	4
3	Плоске ущільнення для газопровідної труби	1
4	О-подібне ущільнювальне кільце, газове сопло	1
5	Гвинт вентилятора Вентурі	3
6	О-подібне ущільнювальне кільце вентилятора	1
7	Посібник з монтажу	1
8	О-подібне ущільнювальне кільце газопровідної арматури	1

Таб. 1 Обсяг поставки до мал. 11, стор. 44

- Викрутити 4 гвинти [1] та зняти газопровідну арматуру з трубопроводу Вентурі [2] (→ мал. 14, стор. 45).
- Зняти О-подібне ущільнювальне кільце [1] з газового сопла [2] (→ мал. 15, стор. 45).
- Встановити О-подібне ущільнювальне кільце, що постачається в комплекті (→ мал. 11, [4], стор. 44), на трубопровід Вентурі та знову вставити газове сопло.

- Встановити трубопровід Вентурі на газопровідну арматуру, що постачається в комплекті (→ мал. 11, [1], стор. 44).
- Зняти газовий фланець старої газопровідної арматури (→ мал. 16, сторінка 45).
- ВстановитиО-подібне ущільнювальне кільце, що постачається в комплекті (→ мал. 11, [8], стор. 44), на газопровідну арматуру, що постачається в комплекті (→ мал. 16, стор. 45).
- Встановити газовий фланець (→ мал. 16, [1], сторінка 45) на газопровідну арматуру, що постачається в комплекті.

Повторне встановлення всіх елементів → Розділ 25.5, стор. 40.

25.3 Заміна трубопроводу Вентурі

Поз.	Опис	Кількість
1	Трубопровід Вентурі	1
2	Гвинт для газового фланця/ газопровідна арматура Вентурі	4
3	Плоске ущільнення для газопровідної труби	1
4	О-подібне ущільнювальне кільце, газове сопло	1
5	Гвинт вентилятора Вентурі	3
6	О-подібне ущільнювальне кільце вентилятора	1
7	Посібник з монтажу	1

Таб. 2 Обсяг поставки до мал. 12, стор. 44

- Викрутити 4 гвинти [1] та зняти газопровідну арматуру з трубопроводу Вентурі [2] (→ мал. 14, стор. 45).
- Зняти О-подібне ущільнювальне кільце [1] з газового сопла [2] (→ мал. 15, стор. 45).
- Встановити О-подібне ущільнювальне кільце, що постачається в комплекті (→ мал. 12, [4], стор. 44), на трубопровід Вентурі, що постачається в комплекті, та знову вставити газове сопло.
- Встановити трубопровід Вентурі, що постачається в комплекті (→ мал. 12, [1], стор. 44), на газопровідну арматуру.

Повторне встановлення всіх елементів → Розділ 25.5.

25.4 Заміна газового сопла

Поз.	Опис	Кількість
1	Газове сопло	1
2	Гвинт газового фланця	4
3	Плоске ущільнення для газопровідної труби	1
4	О-подібне ущільнювальне кільце, газове сопло	1
5	Гвинт вентилятора Вентурі	3
6	О-подібне ущільнювальне кільце вентилятора	1
7	Посібник з монтажу	1
8	Наклейка	1

Таб. 3 Обсяг поставки до мал. 13, стор. 44

- Викрутити 4 гвинти [1] та зняти газопровідну арматуру з трубопроводу Вентурі [2] (→ мал. 14, стор. 45).
- Зняти О-подібне ущільнювальне кільце [1] з газового сопла [2] (→ мал. 15, стор. 45).
- Встановити нове газове сопло включно з новим О-подібним ущільнювальним кільцем (→ рис. 13, [1 та 2], стор. 44) відповідно до типу газу в табл. 4.

Тип газу	Діаметр газового сопла [мм]
Природний газ E/H	8,4
Природний газ L/LL	9,4

Таб. 4 Діаметр газового сопла

Повторне встановлення всіх елементів → Розділ 25.5.

25.5 Монтаж

- Встановити О-подібне ущільнювальне кільце вентилятора, що постачається в комплекті (→ мал. 17, стор. 45), на вентилятор.
- Видалити плоске ущільнення з газопровідної труби та замінити на плоске ущільнення, що постачається в комплекті (→ мал. 18, стор. 45).
- Монтування всіх елементів здійснюється у зворотному порядку. Під час повторного встановлення пальника слідкувати за тим, щоб заглиблення знаходилося з правого боку (→ мал. 19, лупа, стор. 45).
- Відкрити газовий кран. Для цього натиснути на газовий кран та повернути на ¼ оберту ліворуч (→ мал. 2, [B], стор. 43).

НЕБЕЗЛЕКА: Вибух!
- Після проведення робіт на газопровідних частинах перевірити їх на герметичність.

- Опалювальні прилади вводяться в експлуатацію згідно з посібником з монтажу та техобслуговування опалювального приладу.
- Знову встановити коефіцієнт відношення "газ-повітря" (→ Посібник з монтажу та техобслуговування опалювального приладу).
- Інші роботи з уведення в експлуатацію проводяться згідно з посібником з монтажу та техобслуговування опалювального приладу.
- Розмістити відповідну наклейку на видному місці на дверях **або** обшивці.
- Закрити двері (→ мал. 3, стор. 43) **або** встановити обшивку (→ мал. 4, стор. 43).

Ми залишаємо за собою право на зміни в результаті технічних удосконалень.

26 zh - 燃气改装组件和燃气部件的更换

危险 : 易燃气体爆炸会造成生命危险。
- ▶ 只有在您具备相关工作许可的情况下，方可进行燃气部件上的工作。

本说明书介绍了燃气阀、文氏管以及燃气喷嘴的更换。

26.1 拆除燃气 / 空气单元

- ▶ 切断供暖设备的电源 （→ 图 1，第 43 页）。
- ▶ 关闭燃气旋塞。为此按下燃气旋塞并 ¼ 向右旋转 [A] （→ 图 2，第 43 页）。
- ▶ 打开炉门 （→ 图 3，第 43 页）或取下外壳 （→ 图 4，第 43 页）。
- ▶ 拔出燃气阀上的电源线 （→ 图 5， [1]，第 43 页）。
- ▶ 松开燃气管上的螺栓连接 （→ 图 5， [2]，第 43 页）。
- ▶ 拔下风机上的电源线 （→ 图 6， [1]，第 43 页）。
- ▶ 拔下风机上的测速电缆插头 （→ 图 6， [2]，第 43 页）。按压即可松开插头上的卡扣。
- ▶ 从文氏管中拔出进气管 （→ 图 7，第 44 页）。
- ▶ 打开燃烧器盖板上的 4 个卡扣 （→ 图 8，第 44 页）。
- ▶ 取下带有燃气 / 空气单元的燃烧器盖板 （→ 图 9，第 44 页）。
- ▶ 松开 3 枚螺栓 （→ 图 10， [1]，第 44 页）。
- ▶ 从风机中取出带有文氏管的燃气阀 （→ 图 10， [2]，第 44 页）。
- ▶ 松开 3 枚螺栓 （→ 图 10， [1]，第 44 页。
- ▶ 从风机中取出带有文氏管的燃气阀 （→ 图 10， [2]，第 44 页）。

有关燃气阀的更换 → 参见第 4.2 → 章。

有关文氏管的更换 → 参见第 4.3 → 章，第 9 页。

有关燃气喷嘴的更换 → 参见第 4.4 → 章，第 9 页。

26.2 更换燃气阀

位置	说明	数量
1	燃气阀	1
2	燃气法兰 / 文氏管 - 燃气阀的螺栓	4
3	燃气管的密封垫片	1
4	燃气喷嘴的 O 形圈	1
5	文氏管 - 风机的螺栓	3
6	风机的 O 形圈	1
7	安装说明	1
8	燃气阀的 O 形圈	1

表1 图 11 的供货范围，第 44 页

- ▶ 松开 4 枚螺栓 [1] 并从文氏管 [2] 中取出燃气阀 （→ 图 14，第 45 页）。
- ▶ 取出 O 形圈 [1] 以及燃气喷嘴 [2] （→ 图 15，第 45 页）。
- ▶ 将随附的 O 形圈 （→ 图 11， [4]，第 44 页）装入文氏管并再次按压燃气喷嘴。
- ▶ 将文氏管安装在随附的燃气阀上 （→ 图 11， [1]，第 44 页）。
- ▶ 松开旧燃气阀的燃气法兰 （→ 图 16，第 45 页）。
- ▶ 将随附的 O 形圈 （→ 图 11， [8]，第 44 页）装入随附的燃气阀 （→ 图 16，第 45 页）。
- ▶ 将燃气法兰 （→ 图 16， [1]，第 45 页）安装在随附的燃气阀上。

重新安装所有零部件 à 参见第 4.5 → 章，第 9 页。

26.3 更换文氏管

位置	说明	数量
1	文氏管	1
2	燃气法兰 / 文氏管 - 燃气阀的螺栓	4
3	燃气管的密封垫片	1
4	燃气喷嘴的 O 形圈	1
5	文氏管 - 风机的螺栓	3
6	风机的 O 形圈	1
7	安装说明	1

表2 图 12 的供货范围，第 44 页

- ▶ 松开 4 枚螺栓 [1] 并从文氏管 [2] 中取出燃气阀 （→ 图 14，第 45 页）。
- ▶ 取出 O 形圈 [1] 以及燃气喷嘴 [2] （→ 图 15，第 45 页）。
- ▶ 将随附的 O 形圈 （→ 图 12， [4]，第 44 页）装入随附的文氏管并再次按压燃气喷嘴。
- ▶ 将随附的文氏管 （→ 图 12， [1]，第 44 页）安装在燃气阀上。

重新安装所有零部件，参见 → 第 4.5 → 章。

26.4 更换燃气喷嘴

位置	说明	数量
1	燃气喷嘴	1
2	燃气法兰的螺栓	4
3	燃气管的密封垫片	1
4	燃气喷嘴的 O 形圈	1
5	文氏管 - 风机的螺栓	3
6	风机的 O 形圈	1
7	安装说明	1
8	贴纸	1

表3 图 13 的供货范围，第 44 页

- ▶ 松开 4 枚螺栓 [1] 并从文氏管 [2] 中取出燃气阀 （→ 图 14，第 45 页）。
- ▶ 取出 O 形圈 [1] 以及燃气喷嘴 [2] （→ 图 15，第 45 页）。
- ▶ 根据表 4 中的燃气类型装入新的燃气喷嘴包括新的 O 形圈 （→ 图 13， [1 + 2]，第 44 页）。

燃气类型	燃气喷嘴直径 [mm]
天然气 E/E(s)/H	8.4
天然气 L/LL	9.4

表4 燃气喷嘴直径

重新安装所有零部件，参见 → 第 4.5 → 章。

26.5 安装

- ▶ 将随附的风机 O 形圈 （→ 图 17，第 44 页）装入风机。
- ▶ 取下燃气管的密封垫片并替换为随附的密封垫片 （→ 图 18，第 45 页）。
- ▶ 将所有零部件以相反顺序重新安装。重新安装燃烧器时注意缺口应位于右侧 （→ 图 19，放大视图，第 45 页）。
- ▶ 打开燃气旋塞。为此按下燃气旋塞并 ¼ 向左旋转 （→ 图 2， [B]，第 43 页）。

危险 : 爆炸！
- ▶ 在对燃气部件作业之后应检查其密封性。

- ▶ 按照供暖器的安装和装备说明书将其投入运行。
- ▶ 重新设置燃气空气比 （供暖器的安装和装备说明书）。
- ▶ 按照供暖器的安装和装备说明书进行其他调试工作。

- 关闭炉门（→ 图 3，第 43 页）**或**装上外壳（→ 图 4，第 43 页）。

保留由于技术更新而进行更改的权利。

Appendix

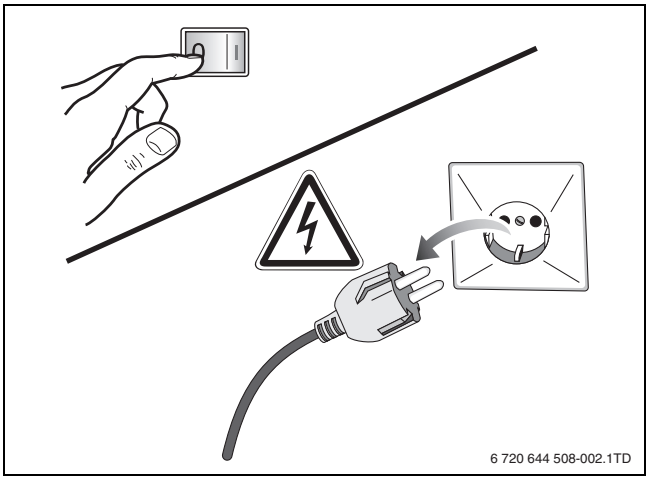

Fig. 1

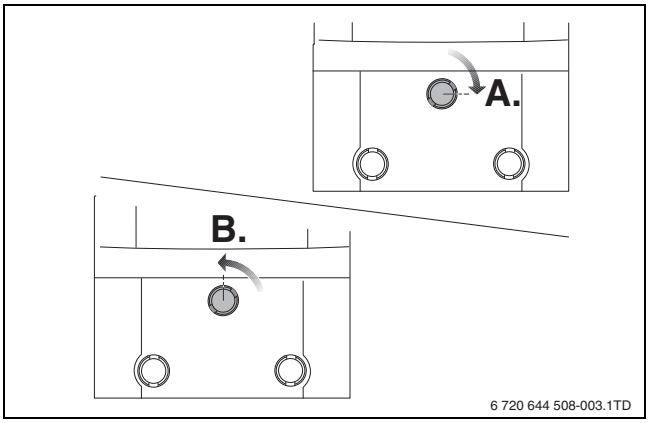

Fig. 2

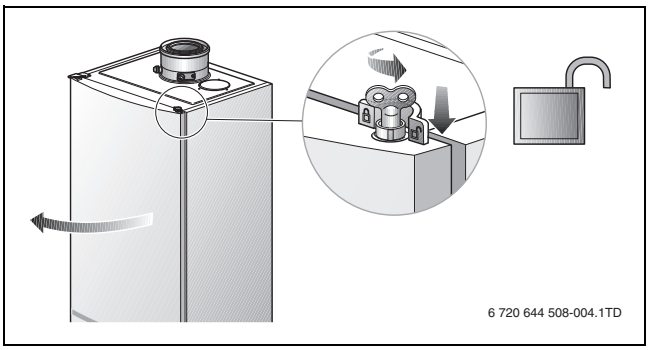

Fig. 3

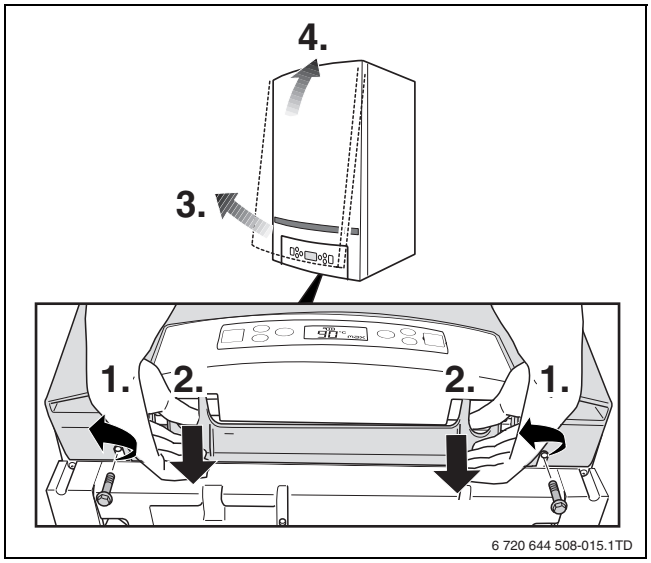

Fig. 4

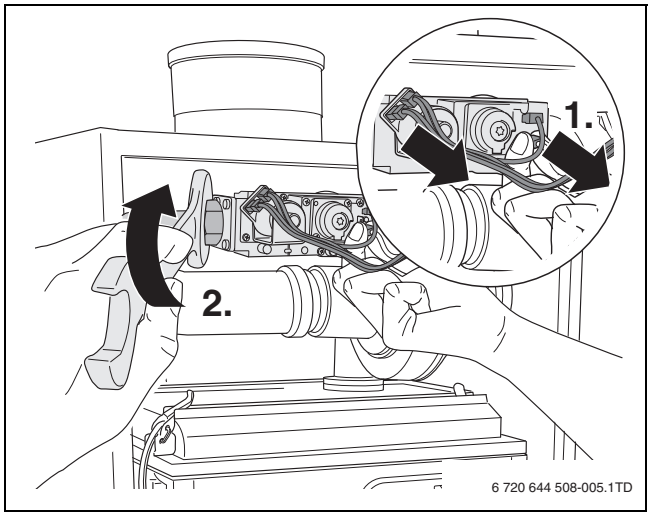

Fig. 5

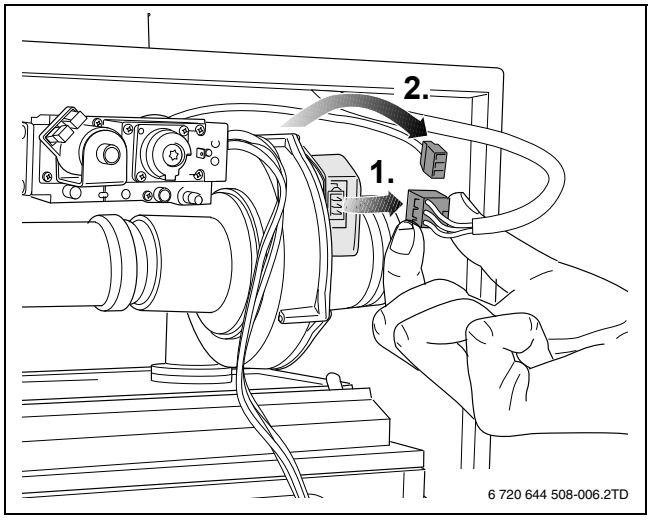

Fig. 6

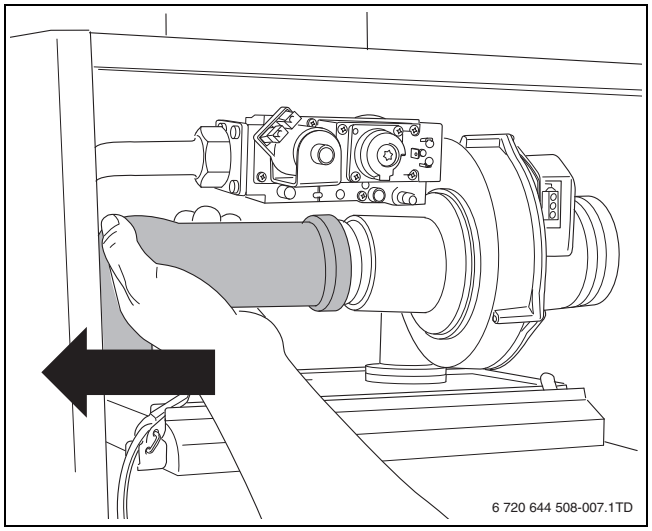

Fig. 7

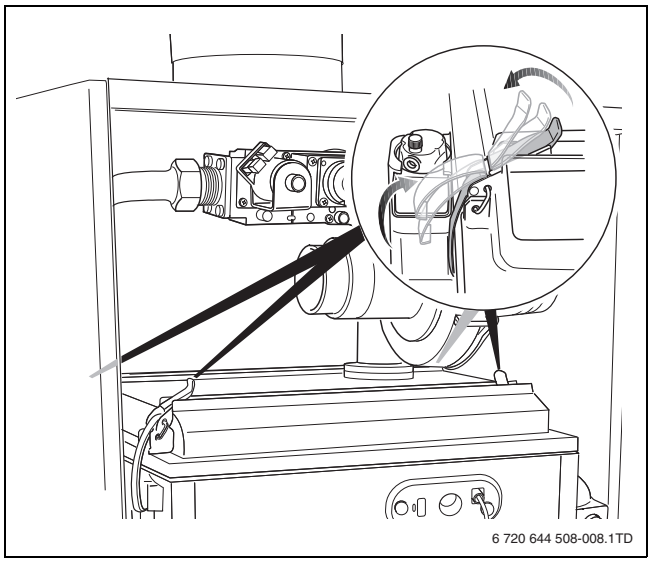

Fig. 8

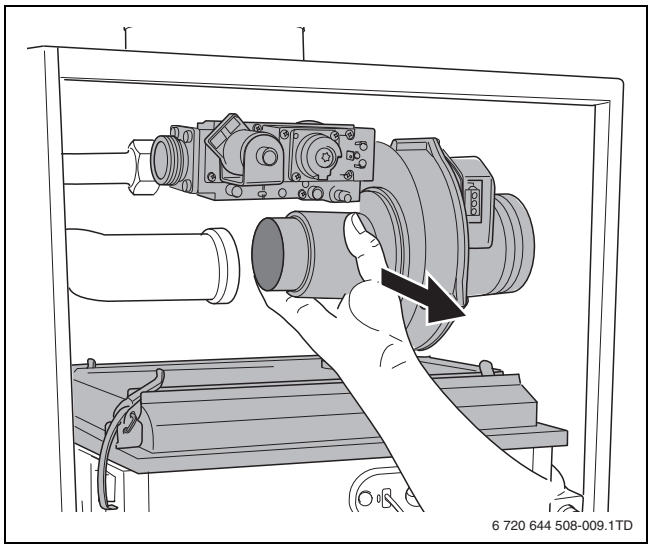

Fig. 9

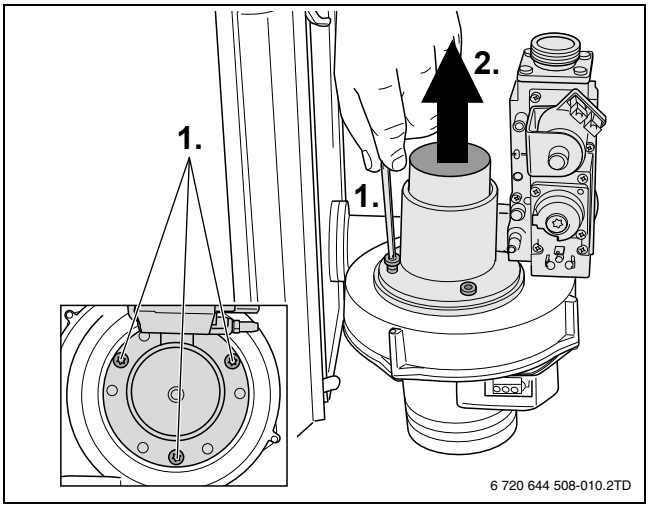

Fig. 10

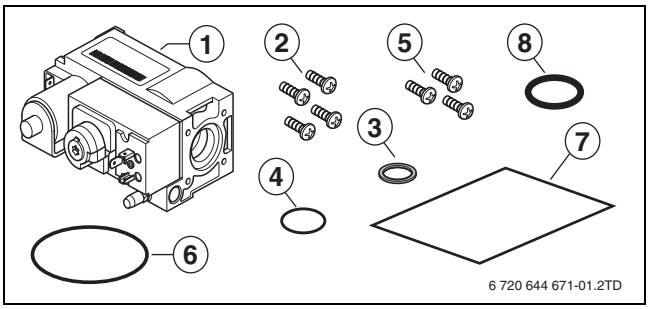

Fig. 11

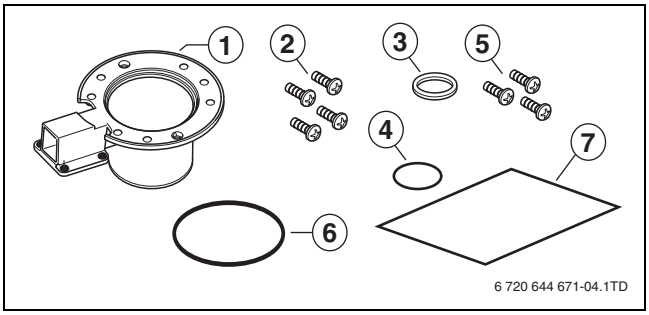

Fig. 12

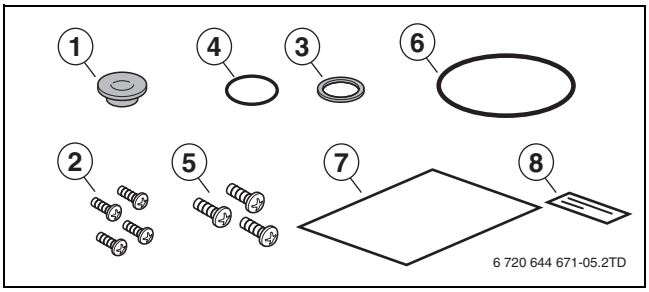

Fig. 13

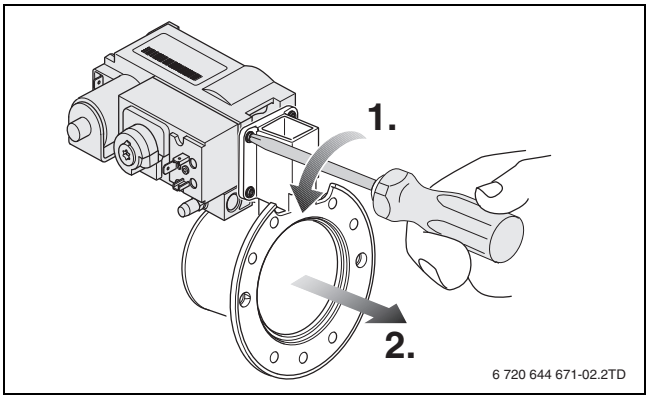

Fig. 14

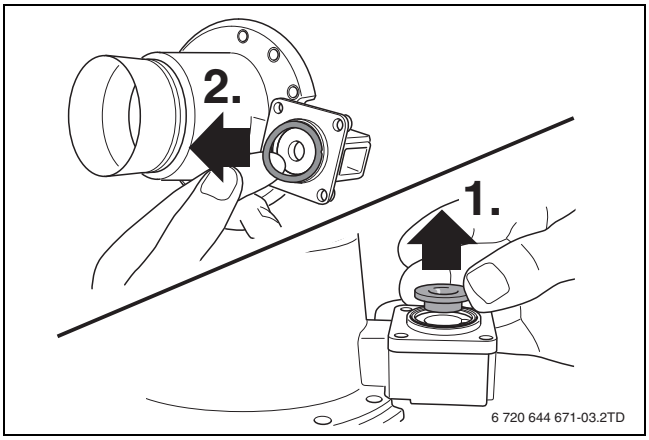

Fig. 15

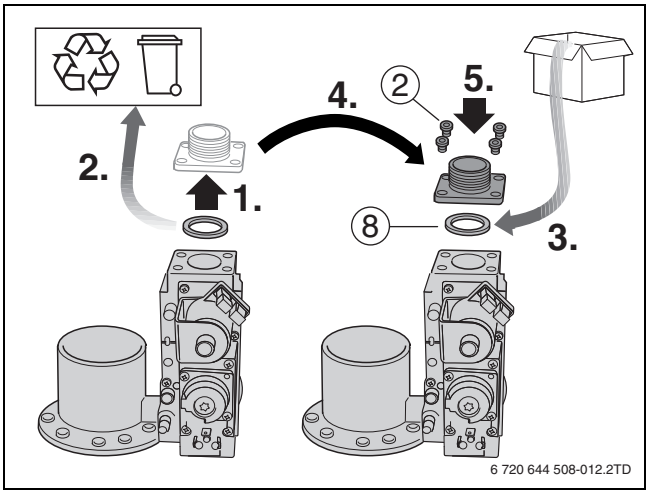

Fig. 16

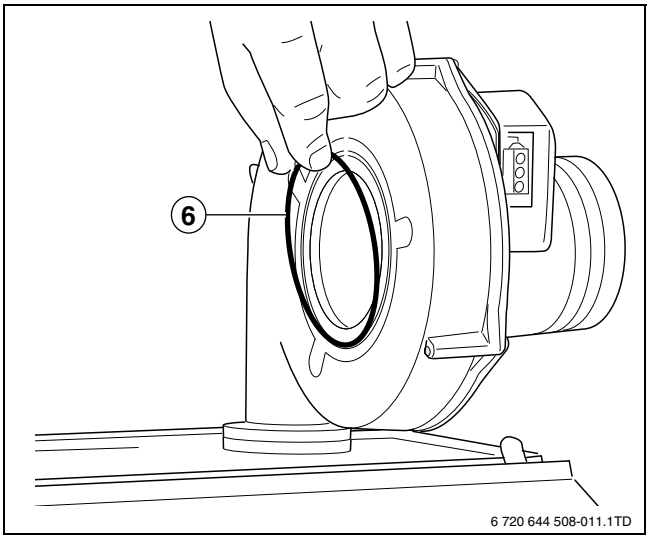

Fig. 17

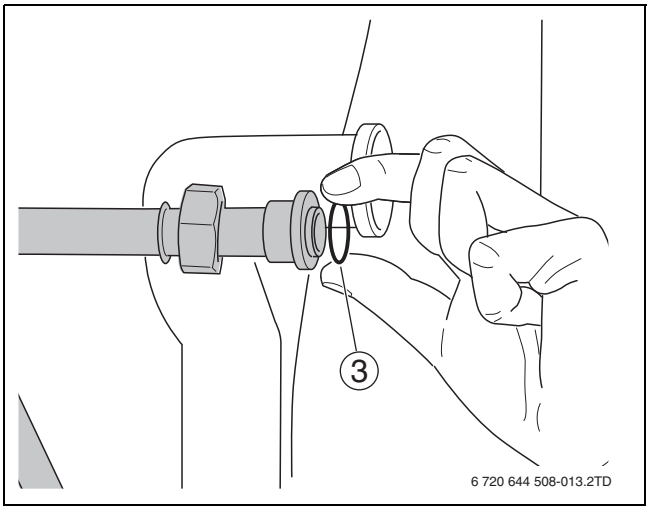

Fig. 18

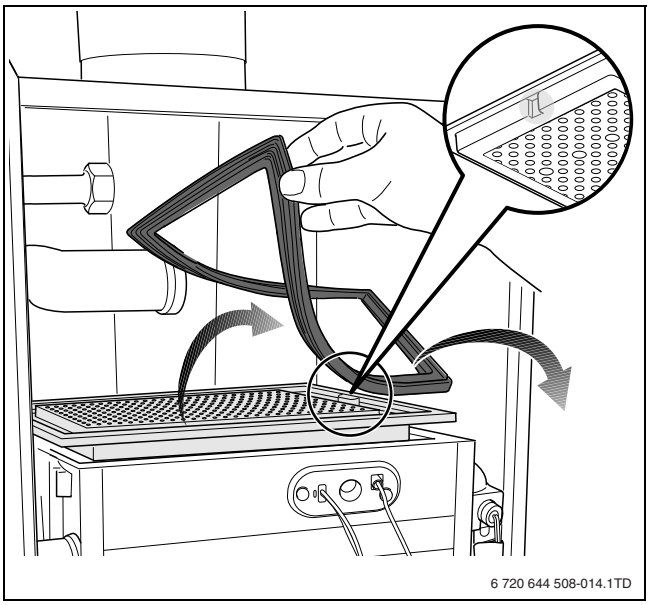

Fig. 19

Original Quality by
Bosch Thermotechnik GmbH
Sophienstraße 30-32
D-35576 Wetzlar/Germany