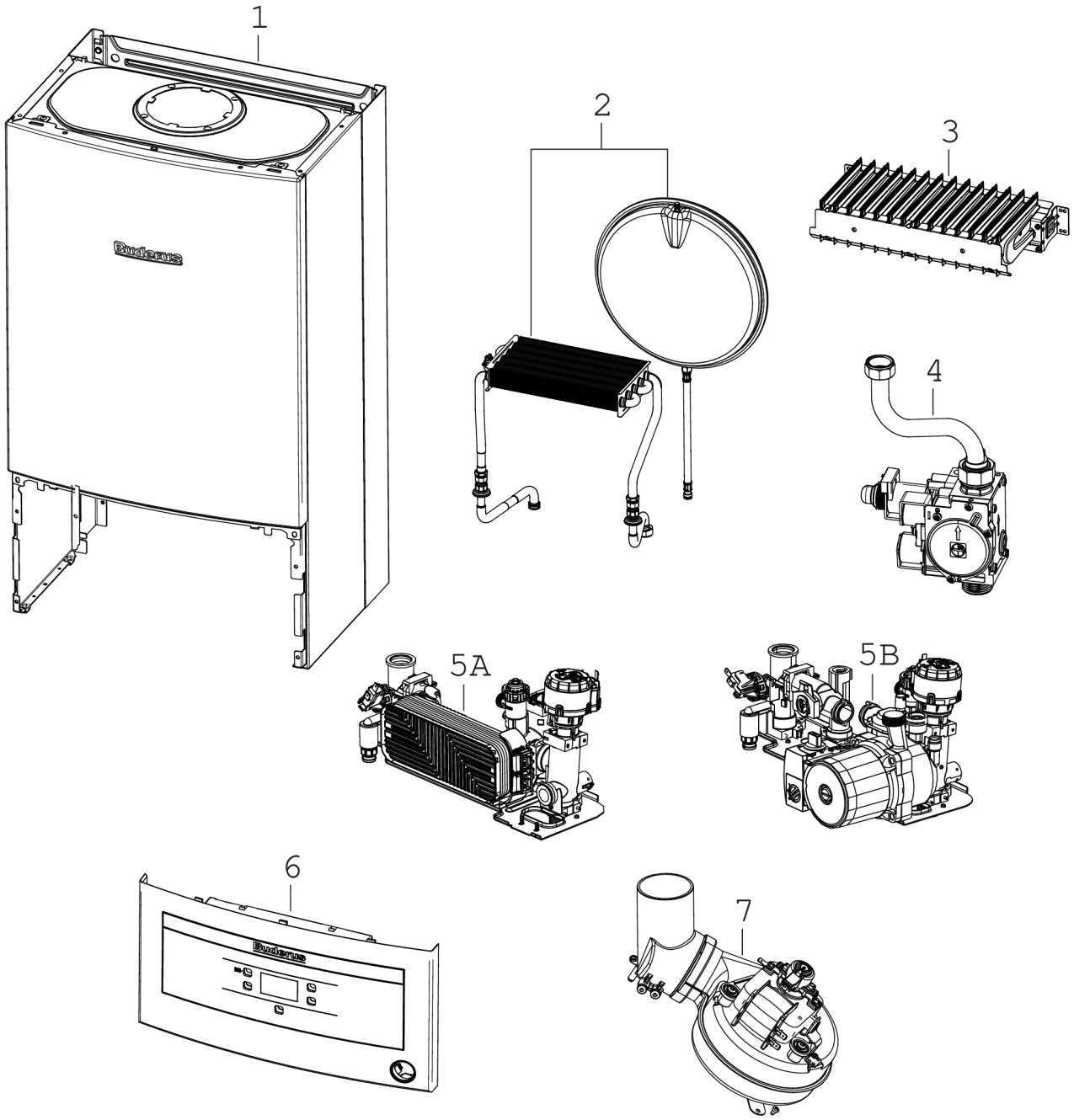

8738892565.aa

Поз.	Опис	Номер сторінки
1	Кожух	3
2	Теплообмінник	5
3	Пальник	7
4	Газова арматура	9
5A	Гідравлічний блок	11
6	Блок керування	13
7	Вентилятор	15

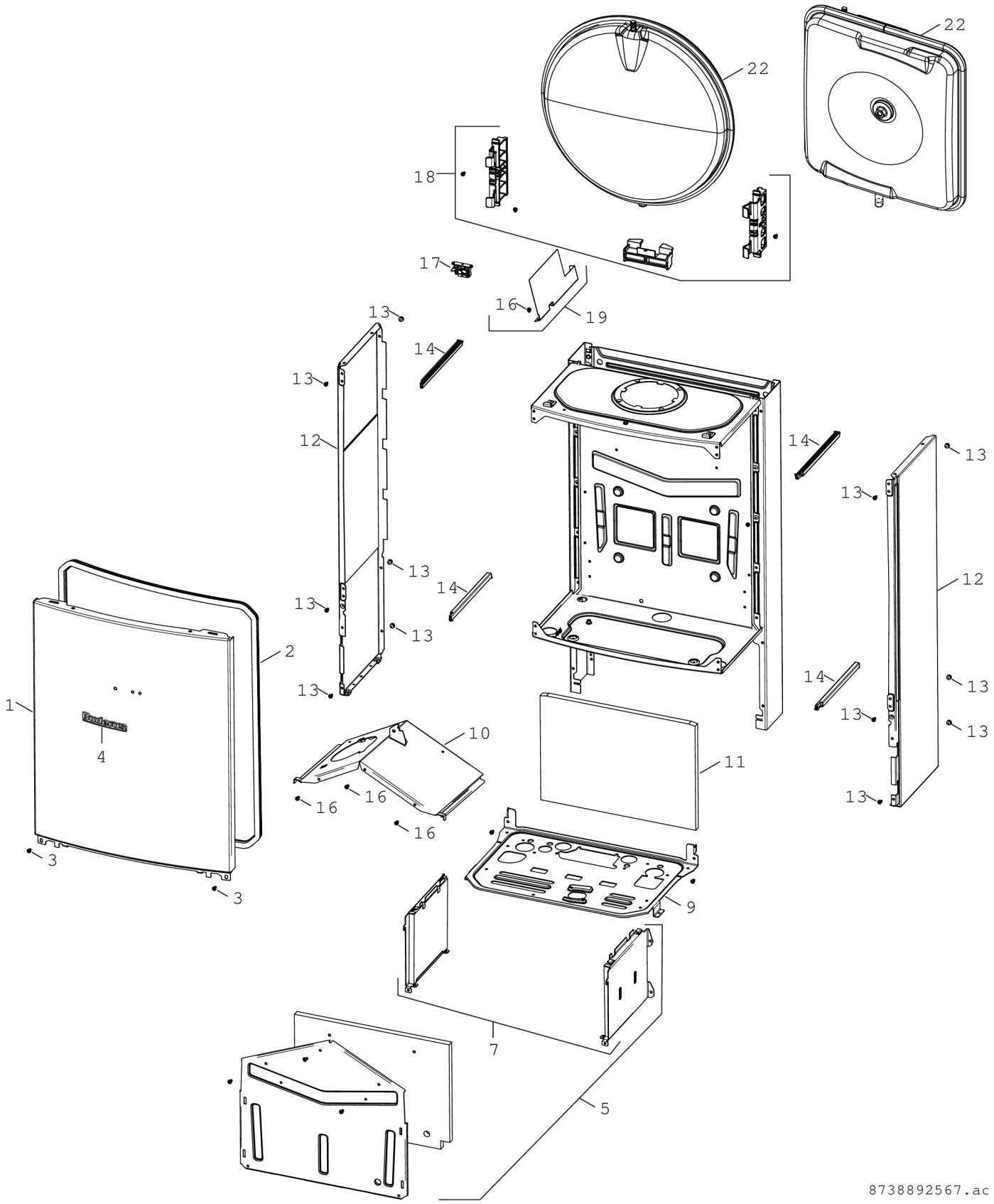
22
22
18
17
16
19
13
14
13
12
13
14
13
13
13
2
1
4
3
3
10
16
16
16
11
14
13
13
12
14
13
13
13
9
7
5
8738892567.ac

Поз.	Артикул	Опис	Примітка	Ціна
1	8 718 647 741 0	Кожух		1989,00 UAH
2	8 718 645 061 0	Прокладка		481,00 UAH
3	8 718 651 283 0	Гвинт 4,8x16 (10x)		257,00 UAH
5	8 718 645 054 0	Камера згоряння кронштейн 35 кВт		2221,00 UAH
7	8 718 645 007 0	Камера згоряння кронштейн 28 кВт		1779,00 UAH
9	8 718 643 746 0	Пластина		995,00 UAH
10	8 718 643 212 0	Колектор димових газів, 35 кВт		681,00 UAH
11	8 718 643 571 0	Ізоляція		902,00 UAH
12	8 718 644 641 0	Панель бокова		2221,00 UAH
13	2 910 612 424 0	Гвинт 4,2x9,5 (10x)		364,00 UAH
14	8 718 643 437 0	Прокладка		364,00 UAH
16	8 719 905 146 0	Гвинт M4x6 (10x)		201,00 UAH
17	8 718 641 789 0	Тримач APS		116,00 UAH
18	8 718 643 747 0	Кріплення (2x)		417,00 UAH
19	8 718 647 422 0	Дефлектор 35KW		481,00 UAH
22	8 718 647 658 0	Бак компенсаційний 10l		6702,00 UAH

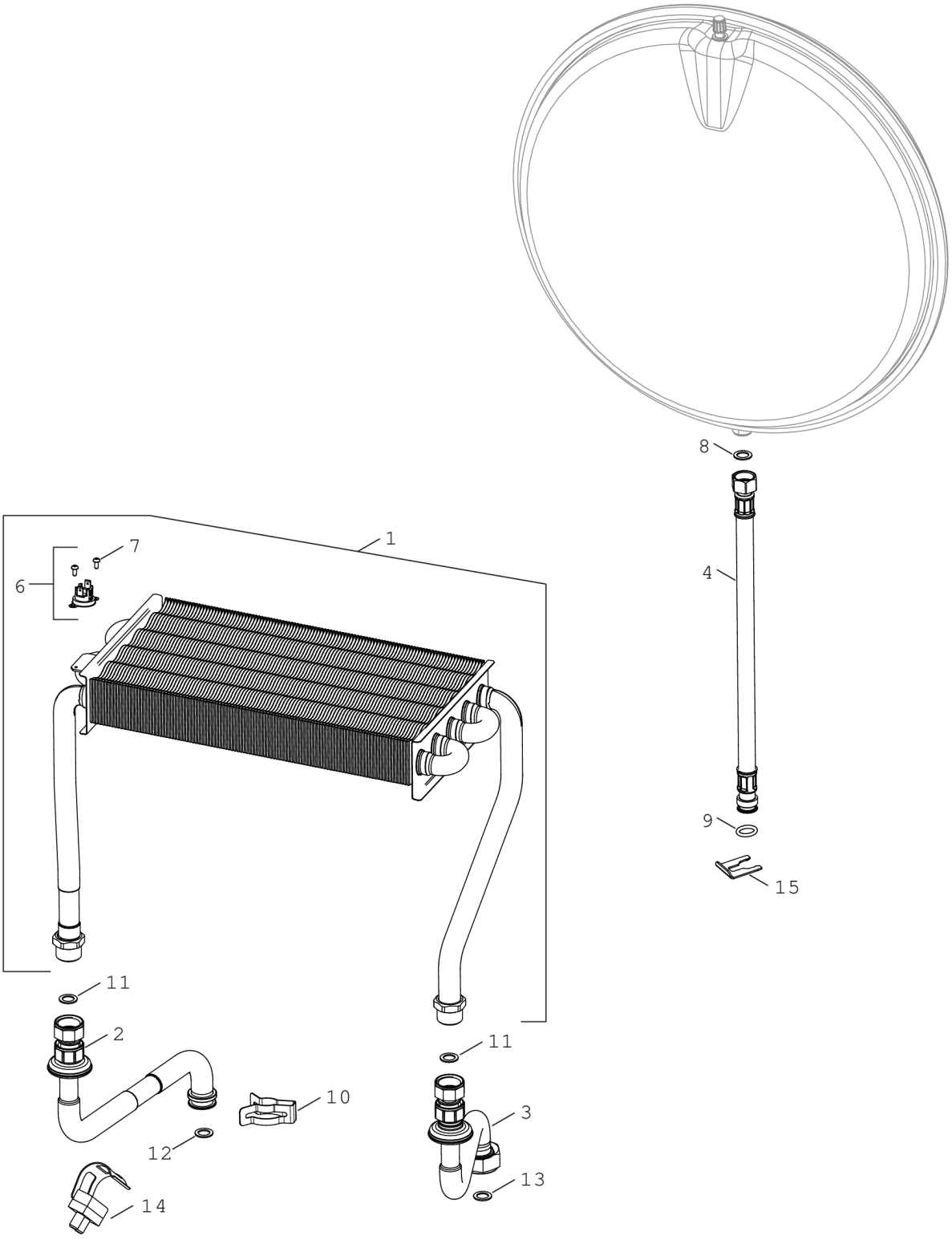

8738892569.ab

Поз.	Артикул	Опис	Примітка	Ціна
1	8 718 643 346 0	Теплообмінник		8093,00 UAH
2	8 718 643 221 0	Патрубок лінії подачі		681,00 UAH
3	8 718 643 220 0	Трубка обратна		681,00 UAH
4	8 718 643 623 0	Подводка гнучка		481,00 UAH
6	8 716 771 485 0	Обмежувач температури		481,00 UAH
7	2 910 611 404 0	Гвинт M2,9x6,5 (10x)		157,00 UAH
8	8 716 140 921 0	Прокладка 15.0 X 10.0 X 1.0		201,00 UAH
9	8 722 880 163 0	Кільце гумове 12.37x2.62 EPDM		314,00 UAH
10	8 718 645 510 0	Кріплення (10x)		681,00 UAH
11	8 710 103 045 0	Прокладка 18,6x13,5x1,5 (10x)		314,00 UAH
12	8 716 771 154 0	Кільце гумове 17x4 L (10x)		201,00 UAH
13	8 700 103 715 0	Прокладка 24x2 (10x)		314,00 UAH
14	8 716 011 073 0	Давач температурний NTC		763,00 UAH
15	8 718 641 029 0	Кріплення (5x)		545,00 UAH

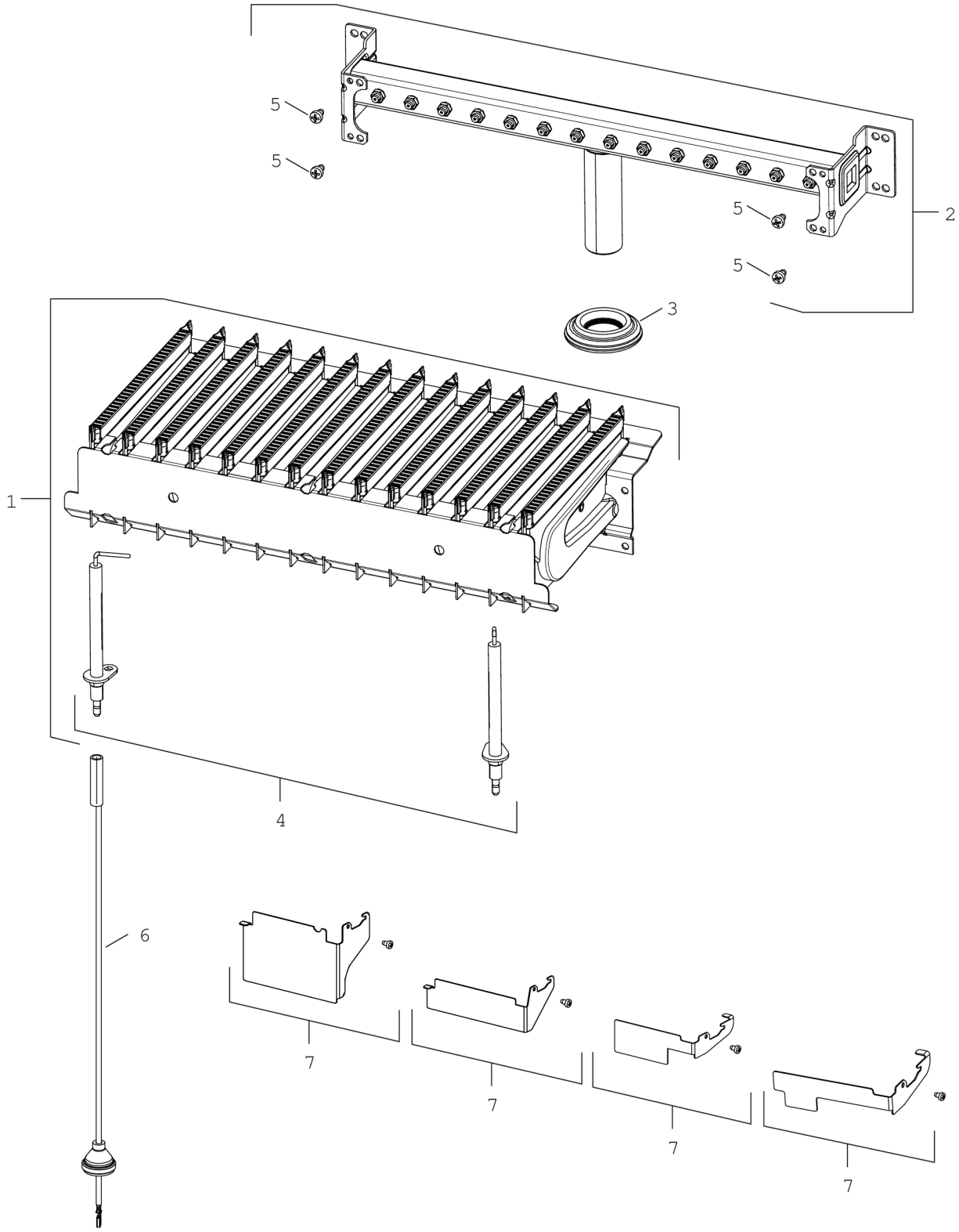

8738892570.ac

Поз.	Артикул	Опис	Примітка	Ціна
1	8 718 643 218 0	Пальник, 35 кВт		3155,00 UAH
2	8 718 645 047 0	Труба розподілювальна		2221,00 UAH
3	8 718 644 527 0	Пробка		157,00 UAH
4	8 718 644 302 0	Електрод іонізаційний		314,00 UAH
5	8 719 905 146 0	Гвинт M4x6 (10x)		201,00 UAH
6	8 718 647 062 0	Кабель розжига		481,00 UAH
7	8 718 647 421 0	Дефлектор 35 кВт		763,00 UAH

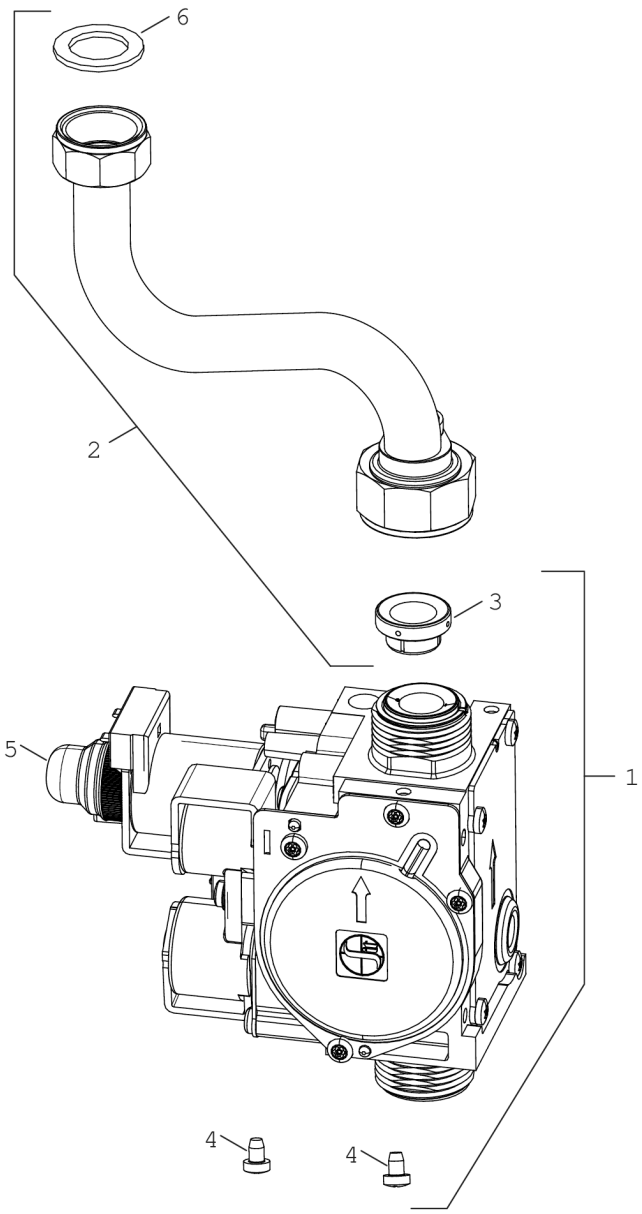

8738892571.aa

Поз.	Артикул	Опис	Примітка	Ціна
1	8 737 602 856	Газовий клапан		3743,00 UAH
2	8 718 643 730 0	Труба газова підводяща		763,00 UAH
3	8 718 600 34A 0	Прокладка		201,00 UAH
4	8 719 905 146 0	Гвинт M4x6 (10x)		201,00 UAH
5	8 716 770 620 0	Кришка		157,00 UAH
6	8 710 103 045 0	Прокладка 18,6x13,5x1,5 (10x)		314,00 UAH

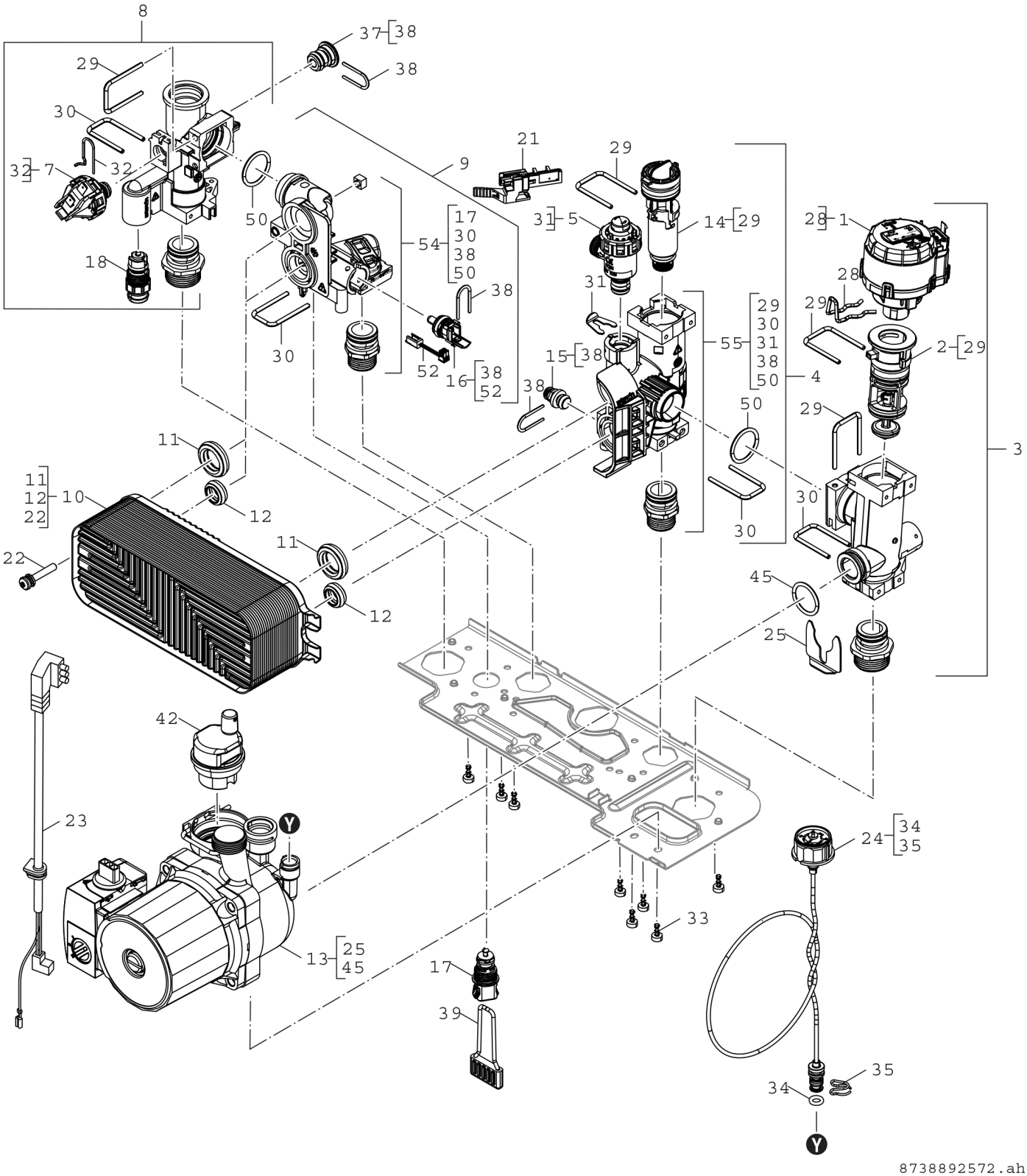

8738892572.ah

Поз.	Артикул	Опис	Примітка	Ціна
1	8 718 644 564 0	Сервопривід		3415,00 UAH
2	8 718 644 562 0	Гідроперемикач		2446,00 UAH
3	8 718 644 556 0	Коллектор зворотньої гідролінії		6702,00 UAH
4	8 718 645 562 0	Гідравлічний колектор DCW		7416,00 UAH
5	8 718 644 566 0	Клапан запобіжний 3бар		1586,00 UAH
7	8 718 644 585 0	Вимикач манометричний		2677,00 UAH
8	8 718 644 557 0	Вузол лінії подачі		4064,00 UAH
9	8 718 644 559 0	Гідравлічний колектор DHW		4064,00 UAH
10	8 718 642 949 0	Теплообмінник C-PHE 26		3743,00 UAH
11	8 716 771 003 0	Прокладка 28,4x8 (10x)		613,00 UAH
12	8 716 771 325 0	Прокладка 19,4x8 (10x)		613,00 UAH
13	8 718 645 060 0	Помпа, TSL 12/6,7-3		8093,00 UAH
14	8 718 645 685 0	Картридж санітарний 14л/хв		1989,00 UAH
15	8 718 645 052 0	Клапан запобіжний 15бар		831,00 UAH
16	8 718 650 454 0	Давач температури NTC		1586,00 UAH
17	8 718 644 592 0	Кран заповнювальний		1094,00 UAH
18	8 718 644 583 0	Зливний кран		1205,00 UAH
21	8 718 644 578 0	Датчик Холла		1779,00 UAH
22	8 718 684 954 0	Гвинт M5x35 (10x)		364,00 UAH
23	8 718 645 626 0	Кабель		481,00 UAH
24	8 718 645 792 0	Манометр		902,00 UAH
25	8 718 644 589 0	Пластина крепіжна (10x)		1586,00 UAH
28	8 718 644 563 0	Пластина крепіжна (10x)		1398,00 UAH
29	8 718 644 580 0	Пластина крепіжна (10x)		1586,00 UAH
30	8 718 644 586 0	Пластина крепіжна (10x)		1779,00 UAH
31	8 718 644 579 0	Пластина крепіжна (10x)		1205,00 UAH
32	8 718 644 584 0	Пластина крепіжна (10x)		1205,00 UAH
33	8 718 644 590 0	Гвинт T20 Ø4x10 8.8 (10x)		681,00 UAH
34	8 716 771 164 0	Кільце гумове 6x2,5 (10x)		201,00 UAH
35	8 719 905 335 0	Кабельный кліпс (10x)		1586,00 UAH
37	8 718 644 567 0	Пробка		763,00 UAH
38	8 718 644 587 0	Кабельный кліпс (10x)		1398,00 UAH
39	8 718 645 873 0	Кришка пластик		257,00 UAH
42	8 718 505 039 0	Повітровідводчик		1586,00 UAH
45	8 737 603 089	Кільце гумове 21,89mmx2,62mm (10x)		763,00 UAH
50	8 737 602 349	Кільце гумове 23,47x2,62 (10x)		257,00 UAH
52	8 737 604 785	Кабельний адаптер NTC		681,00 UAH
54	8 737 605 560	З'єднувальний елемент (ГВП) без датчика		2913,00 UAH
55	8 737 605 561	З'єднувальний елемент (ГВП)		За запитом

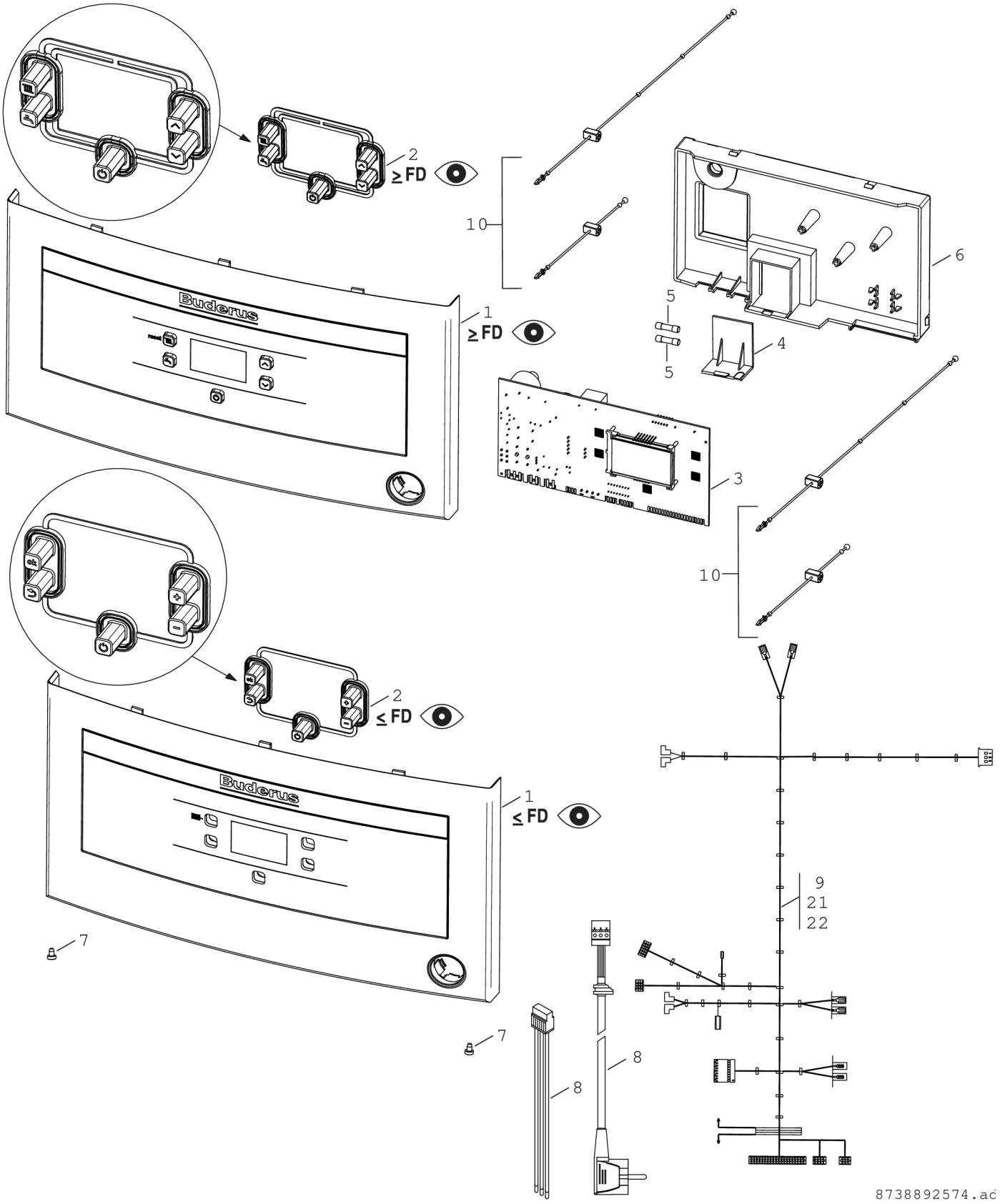
2
≥ FD
10
1
≥ FD
6
5
5
4
3
10
2
≤ FD
1
≤ FD
7
9
21
22
7
8
8
8738892574.ad

Поз.	Артикул	Опис	Примітка	Ціна
1	8 718 650 769 0	Модуль керування	=>FD755	2677,00 UAH
1	8 718 646 739 0	Модуль керування	=<FD754	2677,00 UAH
2	8 718 650 762 0	Ручка	=>FD755	417,00 UAH
2	8 718 644 118 0	Силіконова клавіатура	=<FD754	417,00 UAH
3	8 718 649 678 0	Панель керування	=<FD754	6061,00 UAH
3	8 737 602 241	Панель керування(SW 263.08.HEX)		6061,00 UAH
4	8 718 644 545 0	Кришка Buderus		116,00 UAH
5	8 716 010 914 0	Запобіжник 1.6A (10x)		1205,00 UAH
6	8 718 644 182 0	Блок керування Buderus		613,00 UAH
7	8 718 644 554 0	Гвинт DIN7500 M4x12 (10x)		201,00 UAH
8	8 737 601 142 0	Кабель		1094,00 UAH
10	8 718 645 288 0	Скоба		116,00 UAH
22	8 718 650 325 0	Кабельний жгут	>=FD720	1989,00 UAH
22	8 718 647 059 0	Кабельний жгут	<=FD719	1989,00 UAH
	7 736 900 815	Комплект перенладки NG-->LPG 77 - 35kW		За запитом
	7 736 900 813	Комплект зміни газу LPG-->NG 130-35kW		За запитом
	7 736 900 816	Комплект зміни газу LPG-->NG 140-35kW		За запитом

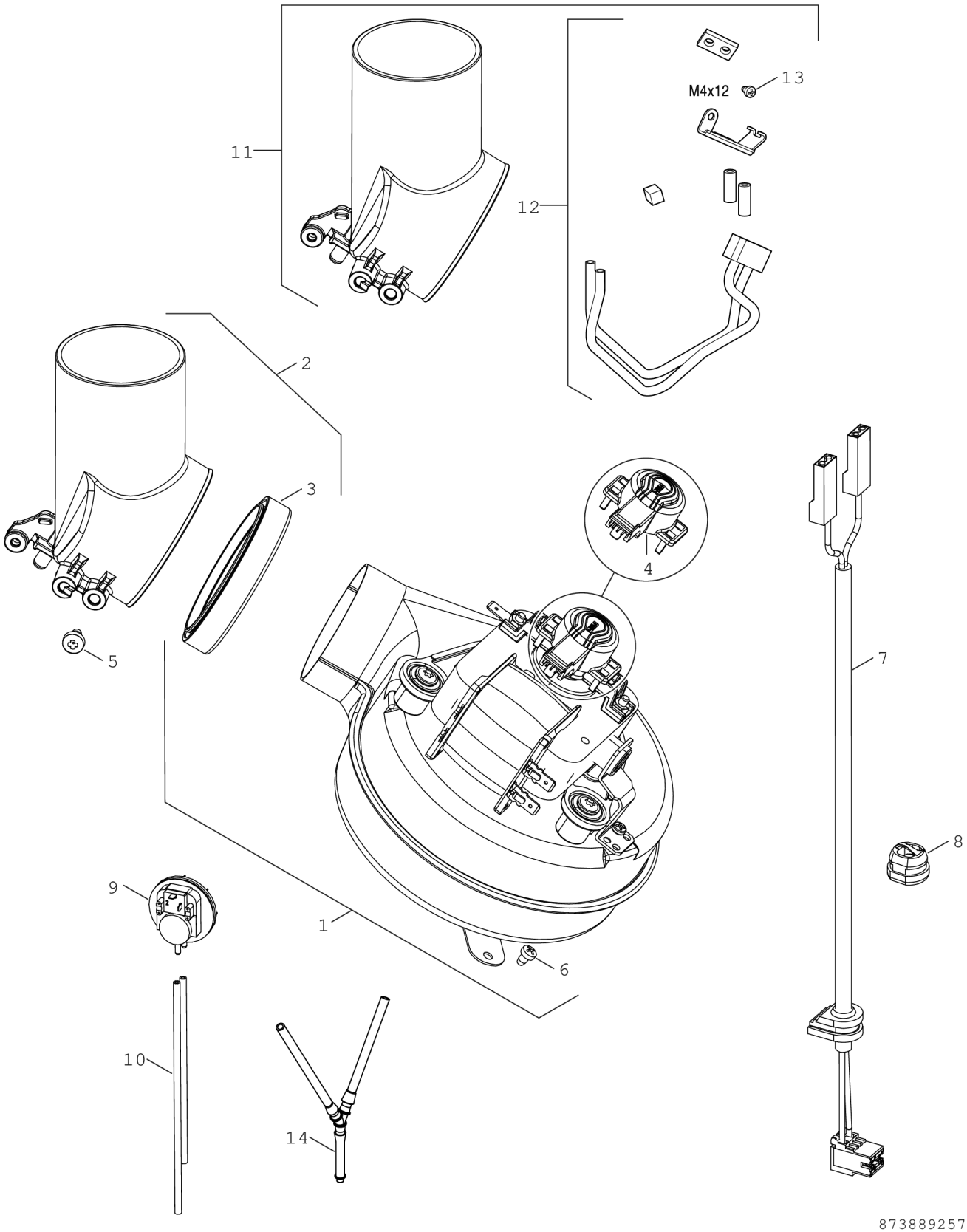
11
12
M4x12
13
2
3
4
5
7
8
9
1
6
10
14
8738892576.ac

Поз.	Артикул	Опис	Примітка	Ціна
1	8 718 644 121 0	Вентилятор		4456,00 UAH
2	8 718 645 026 0	Патрубок відпрацьованих газів		763,00 UAH
3	8 718 643 440 0	Прокладка		157,00 UAH
4	8 737 601 089 0	Датчик Хола вентилятора		613,00 UAH
5	8 716 011 481 0	Гвинт M5x8 (10x)		364,00 UAH
6	8 719 905 146 0	Гвинт M4x6 (10x)		201,00 UAH
7	8 718 647 710 0	Кабель		417,00 UAH
8	8 716 141 102 0	Направляюча втулка		314,00 UAH
9	8 718 645 655 0	Реле тиску диференціальне		2221,00 UAH
10	8 718 645 160 0	Шланг		157,00 UAH
11	7 736 900 876	Алюмінієвий набір з Патрубок відпрацьов	<=FD559	1779,00 UAH
12	7 736 900 877	Алюмінієвий набір без Патрубок відпрацов	>=FD560	995,00 UAH
13	2 914 411 404 0	Гвинт M4x12 (10x)		116,00 UAH
14	8 737 604 221	Y шланг		1398,00 UAH